MAXPEEDINGRODS
Since 2006

CE EC REP	Company Name: Apex CE Specialists GmbH
	Address: Grafenberger Allee 277, 40237 Düsseldorf, DE
	Email Address: support@maxpeedingrods.com

Chongqing Guoyu Technology Co., Ltd

MAXPEEDINGRODS
Since 2006

MXR4000

WECHSELRICHTER-GENERATOR

BEDIENUNGSANLEITUNG



Watt Betrieb-sleistung	3200W
Watt Spitzen-leistung	3500W

DEUTSCH
2-57

ENGLISH
58 -114

FRANÇAIS
115-170

MAXPEEDINGRODS
Since 2006

MXR4000

DEUTSCH
2-57

3200 Watt Betriebsleistung

3500 Watt Spitzenleistung

01 EINFÜHRUNG

HAFTUNGSAUSSCHLÜSSE:

Alle Informationen, Abbildungen und Spezifikationen in diesem Handbuch basieren auf den neuesten Informationen, die zum Zeitpunkt der Veröffentlichung verfügbar waren. Die in diesem Handbuch benutzten Abbildungen sind nur als repräsentative Referenzansichten gedacht. Darüber hinaus können wir aufgrund unserer Politik der kontinuierlichen Produktverbesserung, Informationen, Abbildungen und/oder Spezifikationen ändern, um eine Produkt-, Service- oder Wartungsverbesserung zu erklären und/oder zu veranschaulichen. Wir behalten uns das Recht vor, jederzeit ohne Vorankündigung Änderungen vorzunehmen. Einige Bilder können je nach gezeigtem Modell variieren.

SPEZIFIKATIONEN

Modell	MXR4000	Kraftstofftank kapazität	4L
Laufende Watt	3200 W	Ölkapazität	0.45L
Spitzenwatt	3500 W	Harmonische Gesamt verzerrung (THD)	≤3%
Nennspannung	230V	Kraftstofftyp	Benzin
Nennfrequenz	50Hz	Öltyp	SAE 10W-30
Phase	Einzelphase	Zündkerze	A5RTC
Motorhubraum	145cc	Maximale Umgebungstemperatur	104°F (40°C)
Nenndrehzahl	4850RPM	Nettogewicht	22kg
Startart	Rückstoß Start	Generatorgröße L*B*H (cm)	48×30.5×44

GEFAHR

Dieses Handbuch enthält wichtige Anweisungen zum Betrieb dieses Wechselrichter-Generators. Lesen Sie bitte zu Ihrer Sicherheit und der Sicherheit anderer unbedingt dieses Handbuch sorgfältig durch, bevor Sie den Generator in Betrieb nehmen. Wenn Sie alle Anweisungen und Vorsichtsmaßnahmen nicht ordnungsgemäß befolgen, können Sie und andere Personen schwer verletzt oder getötet werden.

02

BESCHRÄNKTE GARANTIE

MAXPEEDINGRODS Since 2006

1. **DAUER:**
Maxpeedingrods garantiert alle Inverter-Generatoren gegen Verarbeitungsfehler bei normalem Gebrauch für einen Zeitraum von 2 Jahren ab dem Datum des Kaufs durch den ursprünglichen Verbraucherkäufer ("Garantiezeit") sowie kostenlosen lebenslangen technischen Support und Kundendienst.

2. **WER LIEFERT DIESE GARANTIE (GARANTIEGEBER):**
Chongqing Guoyu Technology Co., Ltd

3. **WER EMPFÄNGT DIESE GARANTIE (KÄUFER):**
Der ursprüngliche Käufer (außer zum Zwecke des Weiterverkaufs) des MAXPEEDINGRODS Wechselrichters.

4. **WELCHE PRODUKTE SIND VON DIESER GARANTIE ABGEDECKT:**
Jeder tragbare Generator, der vom Garantiegeber geliefert oder hergestellt wird.

5. **WAS IST VON DIESER GARANTIE ABGEDECKT:**
Substanzielle Material- und Verarbeitungsfehler, die innerhalb der Garantiezeit auftreten.

6. **WAS IST NICHT VON DIESER GARANTIE ABGEDECKT:**

A.Transportänderungen für den Versand des Produkts an den Garantiegeber oder seinen autorisierten Servicevertreter für Garantieleistungen oder für den Rückversand reparierter oder ersetzter Produkte an den Kunden; diese Kosten müssen vom Kunden getragen werden.

B. Schäden, die wegen Missbrauch, Unfall, Versand, Missbrauch, Überlastung, Modifikation und die Auswirkungen von Korrosion, Erosion und normalem Verschleiß verursacht wurden.

C. Die Garantie erlischt, wenn der Kunde das Produkt nicht gemäß den Anweisungen und Empfehlungen in dem/das Handbuch(e) installiert, wartet und betreibt oder wenn das Produkt als Mietgerät verwendet wird.

D. Vorlieferservice, d. h. Montage, Öl oder Schmiermittel und Einstellung.

E. Artikel oder Dienstleistungen, die normalerweise zur Wartung des Produkts erforderlich sind, d. h. Schmiermittel und Filter.

F. Der Garantiegeber zahlt nicht für Reparaturen oder Anpassungen am Produkt oder für Kosten oder Arbeit, die ohne vorherige Genehmigung des Garantiegebers durchgeführt werden.

AUSSCHLÜSSE UND EINSCHRÄNKUNGEN: Der Garantiegeber gibt keinerlei andere ausdrückliche oder stillschweigende Garantie. Stillschweigende Gewährleistungen, einschließlich Gewährleistungen der Marktgängigkeit und der Eignung für einen bestimmten Zweck, werden hiermit ausgeschlossen. Dieser oben beschriebene Garantieservice ist das ausschließliche Rechtsmittel im Rahmen dieser Garantie; Die Haftung für Neben- und Folgeschäden ist im gesetzlich zulässigen Umfang ausgeschlossen.

7. **VERPFLICHTUNGEN DES KÄUFERS IM RAHMEN DIESER GARANTIE:**

A.Der Käufer muss einen datierten Kaufnachweis vorlegen und den Garantiegeber innerhalb der Garantiezeit informieren.

B.Zustellen oder versenden den gewarteten Generator oder die Komponente an den nächstgelegenen autorisierten Servicevertreter des Garantiegebers. Etwaige Frachtkosten sind vom Käufer zu tragen.

8. **Haben Sie Fragen?**
Bitte kontaktieren Sie uns über Ihren Einkaufskanal für schnelle Hilfe. Wir garantieren Ihnen, dass Sie auf diesem Weg eine zufriedenstellende und schnellste Lösung erhalten werden.

INHALTSVERZEICHNIS

01
EINFÜHRUNG - - - - - - - - - - - - - - 02

02
BESCHRÄNKTE GARANTIE - - - - 03

03
SICHERHEIT - - - - - - - - - - - - - - 07

SICHERHEITSDEFINITIONEN - - - - - - - - - - 08
SICHERHEITSSYMBOLE - - - - - - - - - - - - 08
RICHTIGE VERWENDUNG - - - - - - - - - - - 09
FALSCHE VERWENDUNG - - - - - - - - - - - 09
VERWENDUNGSHINWEISE - - - - - - - - - - 10
WICHTIGE SICHERHEITSHINWEISE - - - - - - 10
SICHERHEITSAUFKLEBER UND AUFKLEBER - - - 13

04
BEDIENFELDFUNKTIONEN - - - - - 14

GENERATOR GRUNDLEGENDE FUNKTIONEN - - 15
INFORMATIONSHINWEIS FÜR Bluetooth®-TEIL - - - - - - - - - - 16
BEDIENFELDFUNKTIONEN - - - - - - - - - - 17

05
VERPACKUNG - - - - - - - - - - - - - - 19

VERPACKUNG - - - - - - - - - - - - - - - - 20
PACKUNGSINHALT - - - - - - - - - - - - - - 20

06
VOR DEM STARTEN DES GENERATORS 21

VOR DEM STARTEN DES GENERATORS - - - - 22
GENERATORERDUNG - - - - - - - - - - - - - 22
MOTORÖL HINZUFÜGEN - - - - - - - - - - - 23
KRAFTSTOFF HINZUFÜGEN - - - - - - - - - 25

07
BETRIEB DES GENERATORS - - - - - 26

BETRIEB DES GENERATORS - - - - - - - - - 27
STARTEN SIE DEN GENERATOR - - - - - - - - 27
Bluetooth®-Funktion - - - - - - - - - - - - 29
PAIRING App - - - - - - - - - - - - - - - - - 30
App-STEUERUNGSSCHNITTSTELLE - - - - - - 31
App FEHLERCODE - - - - - - - - - - - - - - 33
Niedrigdrehzahl-Modus - - - - - - - - - - 35
AC-RESET - - - - - - - - - - - - - - - - - - - 35
VERWENDEN SIE DEN GENERATOR - - - - - 35
VERWENDEN SIE GENERATOR IN HOHEN HÖHEN - - 36
VERLÄNGERUNGSKABEL - - - - - - - - - - 37
ANSCHLUSS AN DAS STROMNETZ - - - - - - 38
ANSCHLUSS AN WECHSELSTROMNETZ - - - - 39

08
WARTUNG - - - - - - - - - - - - - - - 42

Motoröl wechseln - - - - - - - - - - - - - - 45
REINIGEN SIE DEN LUFTFILTER - - - - - - - - 46
ERSETZEN SIE DIE ZÜNDKERZE - - - - - - - - 48
LEEREN SIE DAS BENZIN AUS - - - - - - - - 49
REINIGEN SIE DEN FUNKENFÄNGER - - - - - 50
TRANSPORT DES GENERATORS - - - - - - - 51
LAGERUNG DES GENERATORS - - - - - - - 51

09
FEHLERSUCHE - - - - - - - - - - - - 53

FEHLERSUCHE - - - - - - - - - - - - - - - - 54

10
ELEKTRISCHE SCHALTPLÄNE - - - - 57

03 SICHERHEIT



SICHERHEITSDEFINITIONEN

Die Wörter GEFAHR, WARNUNG, VORSICHT und HINWEIS werden in diesem Handbuch verwendet, um wichtige Informationen hervorzuheben. Stellen Sie sicher, dass die Bedeutung dieser Warnungen allen bekannt ist, die an oder in der Nähe des Geräts arbeiten.

⚠ GEFAHR

Weist auf eine gefährliche Situation hin, die zum Tod oder zu schweren Verletzungen führt, wenn Sie es nicht vermieden.

⚠ WARNUNG

Weist auf eine gefährliche Situation hin, die zum Tod oder zu schweren Verletzungen führen kann, wenn Sie es nicht vermieden.

⚠ VORSICHT

Weist auf eine gefährliche Situation hin, die zu leichten oder mittelschweren Verletzungen führen kann wenn Sie es nicht vermieden.

⚠ HINWEIS

Weist auf eine Situation hin, die Schäden am Generator, an persönlichen Besitz und/oder der Umwelt verursachen oder zu einem unsachgemäßen Betrieb des Geräts führen kann.

SICHERHEITSSYMBOLE

Symbol	Beschreibung
	Sicherheitswarnsymbol
	Stromschlaggefahr
	Abgas ist giftig
	Brandgefahr
	Explosionsgefahr
	Verbrennungsgefahr. (Keine heißen Oberflächen berühren)
	Lesen Sie die Anweisungen des Herstellers
	Gefahr beim Heben

RICHTIGE VERWENDUNG

Beispielort zur Reduzierung des Risikos einer Kohlenmonoxidvergiftung.

Verwenden Sie es nur AUSSEN und weit entfernt von Fenstern, Türen und Lüftungsöffnungen.

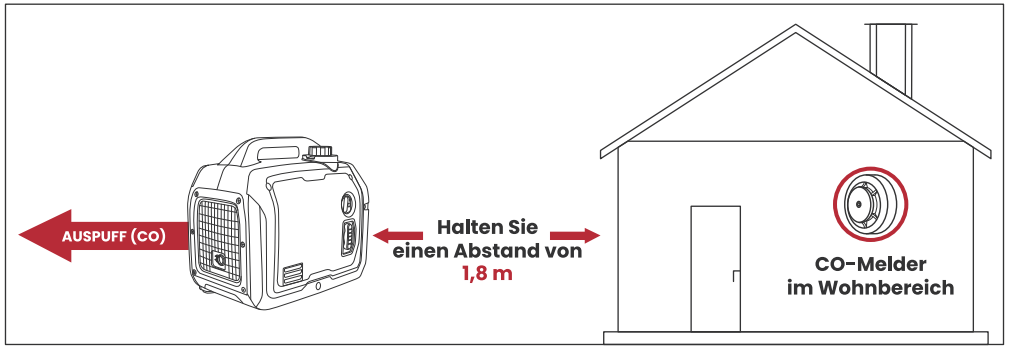

FALSCHE VERWENDUNG

Verwenden Sie den Generator nicht an folgenden Orten:

- In der Nähe von Türen, Fenstern oder Lüftungen
- Garage
- Keller
- Kriechkeller
- Wohnzimmer
- Dachboden
- Eingangsbereich
- Veranda

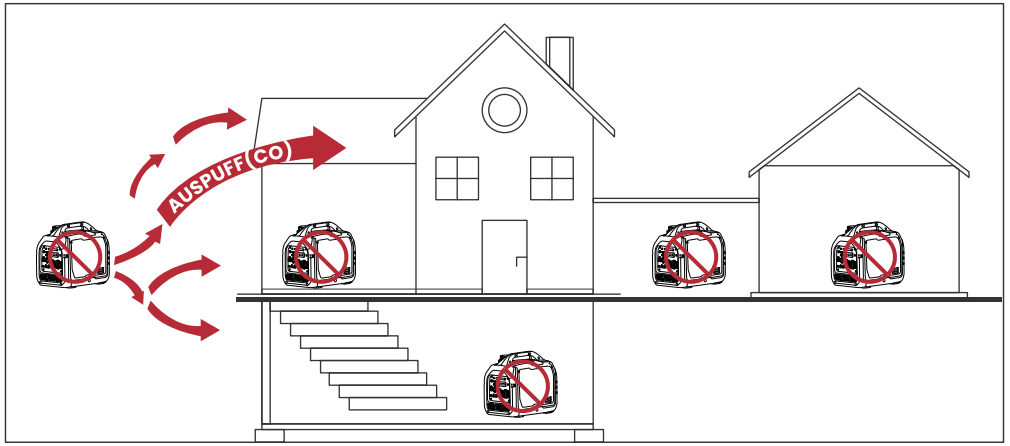

MAXPEEDINGRODS Since 2006

VERWENDUNGSHINWEISE



Bitte verwenden Sie in feuchter Umgebung nicht



Bitte rauchen Sie beim Tanken nicht



Bitte verschütten Sie beim Betanken nicht



Bitte schalten Sie den Generator ab, bevor Sie tanken

WICHTIGE SICHERHEITSHINWEISE

⚠ GEFAHR

Die Verwendung eines Generators in Innenräumen KANN SIE IN MINUTEN TÖTEN.
Generatorabgase enthalten Kohlenmonoxid.Dies ist ein Gift, das Sie nicht sehen oder riechen können.



NIEMALS in einem Haus oder einer Garage verwenden, SELBST WENN Türen und Fenster geöffnet sind.



Verwenden Sie es nur AUSSEN und weit entfernt von Fenstern, Türen und Lüftungsöffnungen.

GEFAHR

Motorenauspuff enthält Kohlenmonoxid, ein giftiges Gas, das Sie innerhalb von Minuten töten könnte. Sie können es NICHT riechen, sehen oder schmecken. Selbst wenn Sie keine Abgase riechen, könnten Sie immer noch Kohlenmonoxidgas ausgesetzt sein.

GEFAHR

Verwenden Sie den Wechselrichter nie an einem nassen oder feuchten Ort. Setzen Sie den Wechselrichter während des Betriebs nie Regen, Schnee, Spritzwasser oder stehendem Wasser aus. Schützen Sie den Wechselrichter vor allen gefährlichen Wetterbedingungen. Feuchtigkeit oder Eis können zu einem Kurzschluss oder andere Fehlfunktionen im Stromkreis führen.

GEFAHR

Die durch den Wechselrichter erzeugte hohe Spannung kann zu Tod oder schweren Verletzungen führen.

NICHT auf ungeschützte Drähte oder Steckdosen fassen.
NICHT bei nassem Wetter den Generator betreiben.
NICHT abgenutzte oder beschädigte elektrische Kabel verwenden.
NICHT bei nassen Händen oder einem nassen Inverter den Betrieb des Inverters berühren.
Kinder oder unqualifizierte Personen dürfen den Generator nicht bedienen oder warten.
Stellen Sie sicher, dass der Inverter vor dem Betrieb ordnungsgemäß geerdet ist.
Benachrichtigen Sie das Versorgungsunternehmen, wenn Sie den Generator als Backup-Stromquelle verwenden.

GEFAHR

Benzin und seine Dämpfe sind unter bestimmten Bedingungen äußerst entflammbar und explosiv, was zu Verbrennungen, Feuer oder Explosionen führen kann, die zum Tod oder schweren Verletzungen und/oder Sachschäden führen können.

Füllen oder entleeren Sie den Kraftstofftank im Freien, an einem gut belüfteten Ort.
Entfernen Sie niemals den Tankdeckel bei laufendem Motor.
Betanken Sie den Generator NICHT, während der Motor läuft.
Zünden Sie KEINE Zigarette an oder rauchen Sie nicht beim Betanken.
Neigen Sie den Motor oder das Gerät NICHT in einem Winkel, der dazu führt, dass Kraftstoff ausläuft.
Überfüllen Sie niemals den Kraftstofftank. Lassen Sie Platz, damit sich der Kraftstoff ausdehnen kann. Ein Überfüllen des Kraftstofftanks kann eines plötzliches Überlaufen von Benzin verursachen und dazu führen, dass verschüttetes Benzin mit HEISSEN Oberflächen in Berührung kommt. Verschütteter Kraftstoff kann sich entzünden.
Nach dem Tanken auf Kraftstofflecks prüfen. Betreiben Sie den Motor niemals, wenn ein Kraftstoffleck entdeckt wird.
Wenn Kraftstoff auf den Wechselrichter verschüttet ist, wischen Sie verschüttete Flüssigkeiten sofort auf. Lappen richtig entsorgen. Lassen Sie den Bereich mit verschüttetem Kraftstoff trocknen, bevor Sie den Wechselrichter in Betrieb nehmen.

MAXPEEDINGRODS Since 2006

Halten Sie beim Tanken Funken, offene Flammen oder andere Zündquellen (z. B. Streichhölzer, Zigaretten, elektrostatische Quellen) fern.

WARNUNG

Der Rückschlag des Starterseils (schnelle Rückholung) zieht Hand und Arm schneller zum Motor hin als Sie loslassen können, was zu Knochenbrüchen, Frakturen, Prellungen oder Verstauchungen führen kann und zu schweren Verletzungen führt.

Beim Starten des Motors das Seil langsam ziehen, bis Widerstand zu spüren ist, und dann schnell ziehen, um einen Rückschlag zu vermeiden.
NIEMALS den Motor mit angeschlossenen und eingeschalteten elektrischen Geräten starten oder stoppen.

WARNUNG

Laufende Motoren produzieren Hitze. Schwerwiegende Verbrennungen können bei Kontakt auftreten. Brennbares Material kann bei Kontakt Feuer fangen.

NICHT den heißen Auspuffbereich berühren.
Lassen Sie das Gerät abkühlen, bevor Sie es berühren.

VORSICHT

Das Überschreiten der Laufkapazität des Generators kann den Generator und/oder elektrische Geräte, die damit verbunden sind, beschädigen.

Überlasten Sie den Generator NICHT.
Manipulieren Sie NICHT die geregelte Geschwindigkeit.
Ändern Sie den Generator in keiner Weise.
Manipulieren Sie NICHT die Reglerfeder, Verbindungen oder andere Teile, um die Motordrehzahl zu erhöhen.
Starten Sie den Generator und lassen Sie den Motor stabilisieren, bevor Sie elektrische Lasten anschließen.

SICHERHEITSAUFKLEBER UND AUFKLEBER

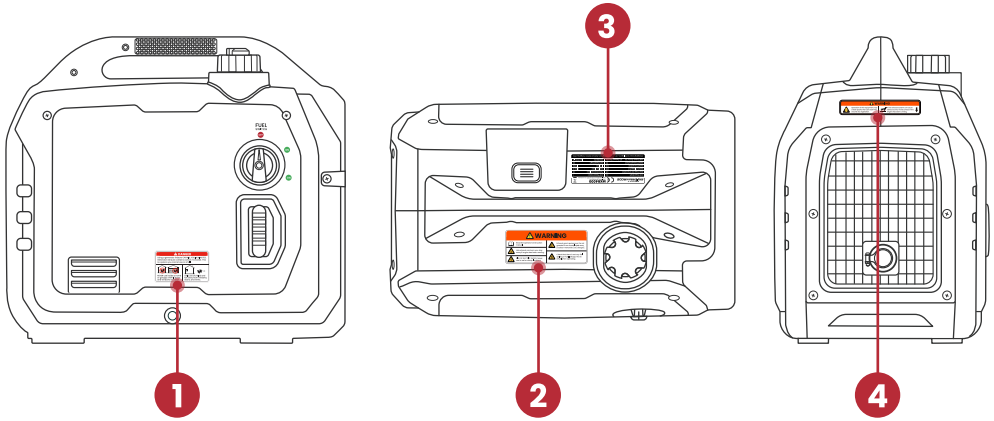

	ETIKETT	BESCHREIBUNG
1	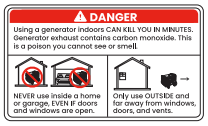	CO-GEFAHR
2		SICHERHEITSSYMBOLE
3		PARAMETERTABELLE
4		HEISSE OBERFLÄCHE

BEDIENFELD-FUNKTIONEN 04



GENERATOR GRUNDLEGENDE FUNKTIONEN

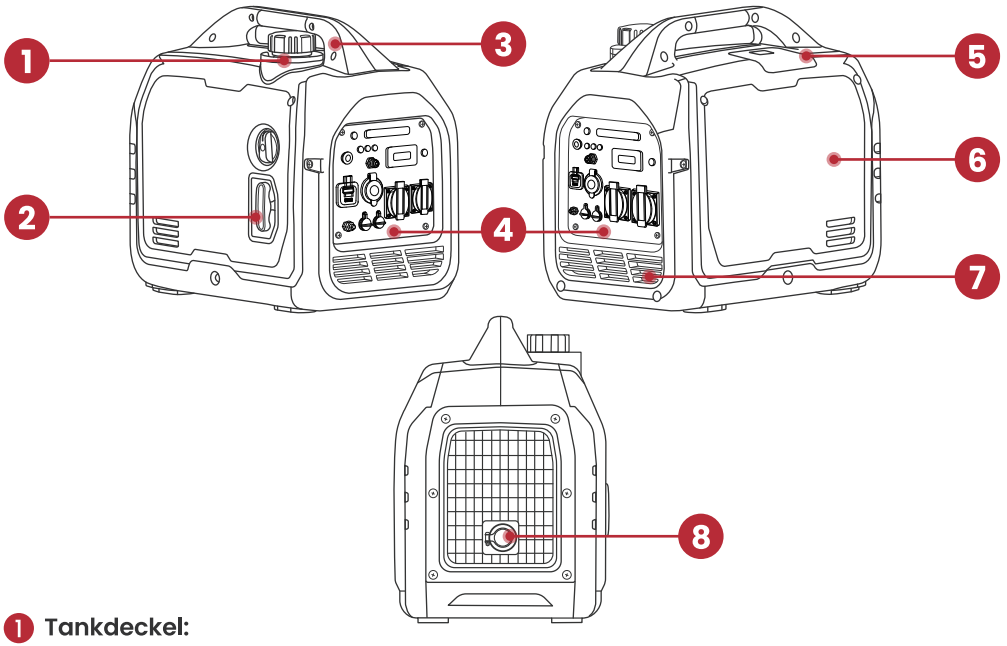

1. **Tankdeckel:**
   Öffnen Sie den Tankdeckel, um Benzin einzufüllen.

2. **Rückstoßgriff:**
   Zum Starten des Motors ziehen.

3. **Tragegriff:**
   Wird verwendet, um das Gerät zu heben oder zu tragen.

4. **Systemsteuerung:**
   Siehe Abschnitt Systemsteuerung.

5. **Zündkerzenabdeckung:**
   Entfernen Sie die Abdeckung, um die Zündkerze zu warten.

6. **Motorwartungsplatte:**
   Entfernen Sie die Platte, um zur Wartung auf den Motor zu können.

7. **Motorkühlöffnungen:**
   Hilft, den Luftstrom im Gerät zu bewegen, um die Motortemperaturen zu regulieren.

8. **Schalldämpfer und Funkenfänger:**
   Kontakt vermeiden, bis der Motor abgekühlt ist. Der Funkenfänger verhindert, dass Funken aus dem Schalldämpfer austreten. Es muss zur Wartung entfernt werden.

MAXPEEDINGRODS Since 2006

INFORMATIONSHINWEIS FÜR Bluetooth®-TEIL

Bluetooth®-Teilenummer	**BT2S**

⚠ VORSICHT

Exposition gegenüber Radiofrequenzstrahlung

Dieses Produkt muss mit einem Mindestabstand von 20 cm zwischen dem Strahler und dem Benutzerkörper installiert und betrieben werden. Dieses Sendermodul ist nur für den Einsatz in Geräten zugelassen, bei denen die Antenne so installiert werden kann, dass ein Abstand von 20 cm zwischen der Antenne und den Benutzern eingehalten werden kann.
Änderungen oder Modifikationen, die nicht ausdrücklich von der für die Einhaltung verantwortlichen Partei genehmigt wurden, können die Befugnis des Benutzers zur Bedienung dieses Geräts aufheben.

BEDIENFELDFUNKTIONEN

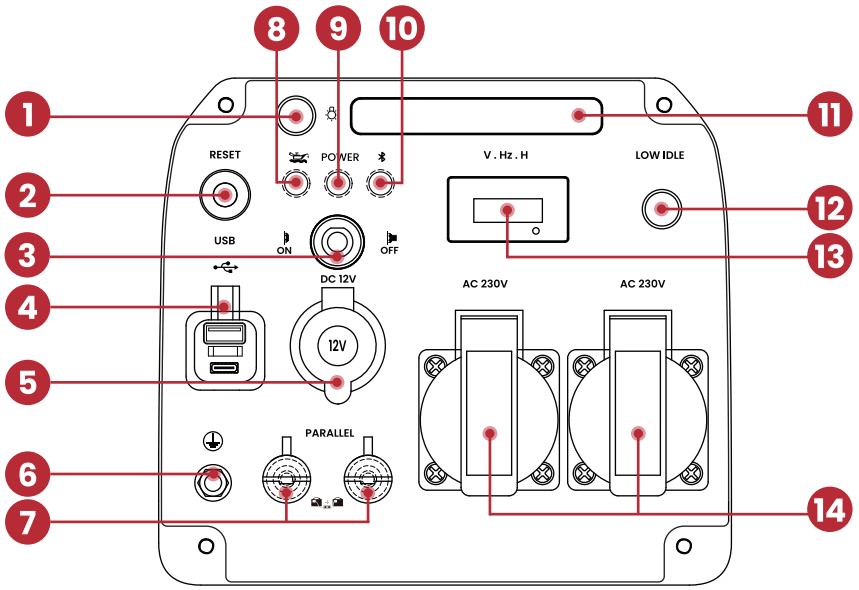

1 LICHT-SW:
Drücken Sie einmal auf den Knopf, um das Licht einzuschalten.

2 AC-Reset:
Der Inverter-Generator schaltet automatisch aus, wenn alle AC-Ausgänge überlastet sind oder wenn es einen Kurzschluss in einem angeschlossenen Gerät gibt, um den Generator zu schützen. Ziehen Sie die Geräte aus der Steckdose und reduzieren Sie die Last. Drücken Sie die RESET-Taste, um den Generator zurückzusetzen.

3 Gleichstromunterbrecher:
Wenn der Wechselrichter überlastet ist, löst der Gleichstromunterbrecher aus, um den Strom zu blockieren.

4 USB DUPLEX:
5 V Gleichstrom mit 3 Ampere.

5 DC 12 V, 8,3 A-STECKDOSE:
Die Steckdose kann eine Nennleistung von 8,3 Ampere übertragen.

6 ERDUNGSANSCHLUSS:
Der Erdungsanschluss wird verwendet, um den Wechselrichter extern zu erden.

7 PARALLELVERBINDER:
Um die Wechselstromleistung zu erhöhen, werden die Anschlussbuchsen verwendet, um zwei Generatoren desselben Typs mit speziellen Parallelkabeln zu verbinden. Die Anschlussbuchsen werden nur für die Kommunikation zwischen den Wechselrichtern verwendet. Sie können nicht für die Wechselstromleistung verwendet werden. Das spezielle Parallelkit muss separat erworben werden. Die Leistungsabgabe von zwei parallel geschalteten Generatoren ist: die Summe der Leistung der beiden Generatoren x 90 %.

8 Leuchte für niedrigen Ölstand:
Zeigt einen niedrigen Ölstand an. Wenn der Ölstand im Kurbelgehäuse unter den sicheren Betriebsgrenzwert fällt, leuchtet die gelbe Anzeige für den niedrigen Ölstand auf und der Generator schaltet automatisch den Motor ab.

9 POWER-Kontrollleuchte:
Grünes Licht bedeutet, dass der Generator normal funktioniert; rotes Licht bedeutet, dass der Generator überlastet ist.

10 Bluetooth®-Anzeigeleuchte:
Blaues Licht bedeutet, dass eine Bluetooth®-Verbindung besteht.

11 LED-LICHT:
Notlicht.

12 NIEDRIGER LEERLAUFSCHALTER:
Schaltet den Betriebszustand des Generatorsatzes um. Wenn die Taste für den niedrigen Leerlauf grün leuchtet, befindet sich der Generator zu diesem Zeitpunkt in einem niedrigen Leerlaufzustand. Der Generator passt die Motordrehzahl an die aktuellen Lastanforderungen an. Wenn die Taste für den niedrigen Leerlauf nicht grün leuchtet, befindet sich der Generator in einem Hochgeschwindigkeitszustand.

13 DIGITALES ANZEIGEMESSGERÄT:
Anzeige von Ausgangsspannung, Frequenz und kumulierter Laufzeit.

14 230-VOLT, 16-AMP-EU-STECKDOSE:
Die Steckdose kann maximal 16 Ampere übertragen.

VERPACKUNG 05



VERPACKUNG

1. Stellen Sie den Versandkarton auf eine solide, flache Oberfläche.
2. Schneiden Sie vorsichtig das Verpackungsband oben auf dem Karton ab.
3. Entfernen Sie alles aus dem Karton außer dem Generator.
4. Verwenden Sie die Tragegriffe der Einheit, um den Generator vorsichtig aus der Box zu entfernen (es wird empfohlen, dass zwei Personen heben).

PACKUNGSINHALT

Ihr Generator wird mit den unten aufgeführten Gegenständen geliefert.

Inverter-Generator	1
Bedienungsanleitung	1
Zündkerzensteckschlüssel	1
Öltrichter	1
Schraubendreher	1
Generator-Parallelkabel	1
Staubschutzhaube für Generator	1
EU-Stecker	1
Zigarettenanzünderstecker	1

VOR DEM STARTE NDES GENERATORS 06



VOR DEM STARTEN DES GENERATORS

Standortauswahl - Vermeiden Sie vor dem Start des Wechselrichters Abgas- und Standortgefahren, indem Sie Folgendes überprüfen:

- Sie haben einen gut belüfteten Ort für den Betrieb des Wechselrichters im Freien gewählt.
- Sie haben einen Standort mit einer ebenen und festen Oberfläche gewählt, auf dem Sie den Wechselrichter aufstellen.
- Sie haben einen Standort ausgewählt, der mindestens 1,8 m (6 Fuß) von Gebäuden, anderen Geräten oder brennbaren Materialien entfernt ist.
- Wenn sich der Wechselrichter in der Nähe eines Gebäudes befindet, stellen Sie sicher, dass er nicht in der Nähe von Fenstern, Türen und/oder Lüftungsöffnungen ist.

Wetter

Betreiben Sie Ihren Wechselrichter niemals im Freien bei Regen, Schnee oder einer Kombination von Wetterbedingungen, die dazu führen könnten, dass sich Feuchtigkeit auf, in oder um den Generator ansammelt.

Trockene Oberfläche

Betreiben Sie den Wechselrichter immer auf einer trocknen, feuchtigkeitsfreien Oberfläche.

Keine angeschlossenen Lasten

Stellen Sie sicher, dass der Wechselrichter keine angeschlossenen Lasten hat, bevor Sie ihn starten. Um sicherzustellen, dass keine Lasten angeschlossen sind, ziehen Sie alle elektrischen Verlängerungskabel ab, die in die Buchsen des Bedienfelds eingesteckt sind.

GENERATORERDUNG

Um Schäden am Generator durch elektrischen Schlag oder unsachgemäße elektrische Anwendung zu vermeiden, wird empfohlen, den Generator mit einem guten Leiter mit isolierender Hülle zu erden.

1. Bitte verwenden Sie Erdungsdraht mit ausreichender elektrischer Energiekapazität;
2. Verbinden Sie ein Ende des Erdungsdrahts zuverlässig mit dem Erdungsbolzen am Steuerpult des Generators;

3. Führen Sie den Erdungskörper (Eisenstab mit einem Durchmesser von 5 ~ 10 mm) 200 mm tief in die Erde ein und führen Sie ihn mit einem Leiter heraus;
4. Verbinden Sie das andere Ende des Erdungsdrahts zuverlässig mit dem Leitungsdraht des Erdungskörpers.

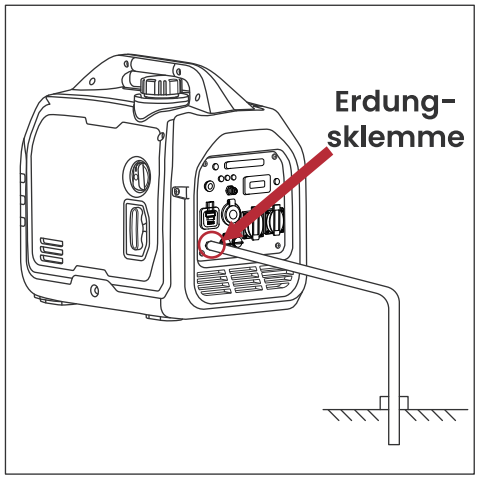

WARNUNG

Stellen Sie sicher, dass der Wechselrichter vor dem Betrieb ordnungsgemäß mit der Erdung verbunden ist.

MOTORÖL HINZUFÜGEN

HINWEIS

DIESER GENERATOR WURDE OHNE ÖL VERSCHICKT. Versuchen Sie NICHT, den Motor durchzukurbeln oder zu starten, bevor er ordnungsgemäß mit der empfohlenen Ölsorte und menge befüllt wurde. Beschädigung des Generators durch Nichtbeachtung. Durch diese Anweisungen erlischt Ihre Garantie.

Der empfohlene Öltyp für den typischen Gebrauch ist SAE 10W-30 Motoröl. Wenn Sie den Generator bei extremen Temperaturen betreiben, beachten Sie die folgende Tabelle.

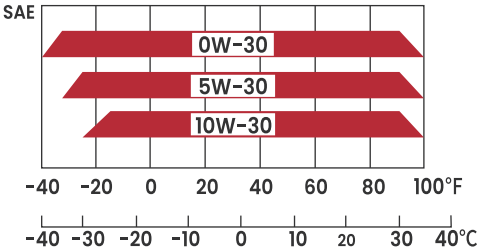

1. Stellen Sie den Generator auf eine flache, ebene Fläche.
2. Lösen Sie die Schrauben und entfernen Sie die rechte Wartungsabdeckung.

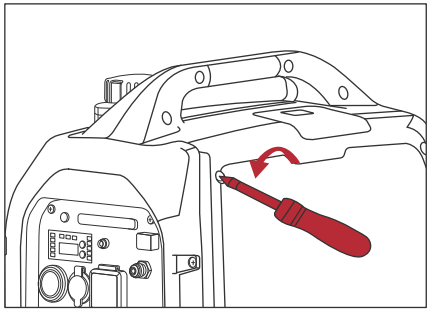

3. Entfernen Sie den Ölmessstab und verwenden Sie den Ölfülltrichter, um 0,45L Öl hinzuzufügen. NICHT ÜBERFÜLLEN.

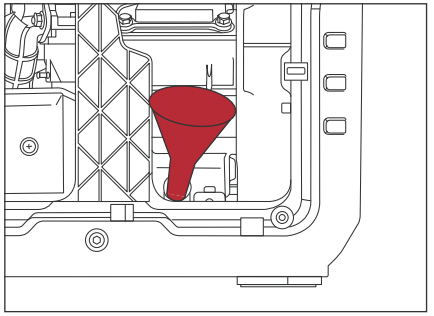

4. Prüfen Sie vor der Verwendung den Motorölstand und füllen Sie bei Bedarf Öl nach.

HINWEIS

NICHT den Ölmessstab einschrauben, während Sie den Ölstand prüfen. Das Öl darf die obere Grenze des Ölstands nicht überschreiten.

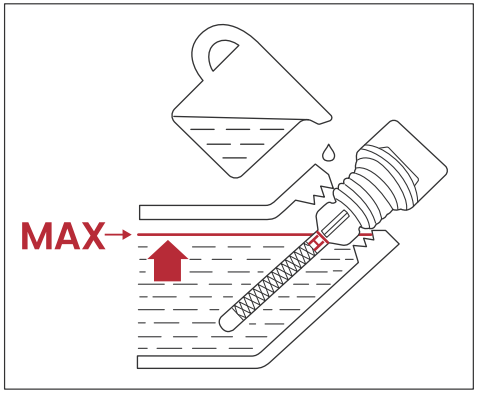

5. Den Ölmessstab festziehen und den passenden Wartungsdeckel montieren.

HINWEIS

Dieser Motor ist mit einer automatischen Abschaltung bei niedrigem Ölstand ausgestattet und wird stoppen, wenn der Ölstand im Kurbelgehäuse unter den Schwellenwert fällt.

KRAFTSTOFF HINZUFÜGEN

WARNUNG
Betanken Sie den Wechselrichter niemals bei laufendem Motor.
Schalten Sie den Motor immer ab und lassen Sie den Wechselrichter abkühlen, bevor das Benzin nachgefüllt wird.

Erforderliches Benzin – Verwenden Sie nur die folgenden Anforderungen erfülltes Benzin

- Nur bleifreies Benzin
- Benzin mit maximal 10% Ethanolzusatz
- Benzin mit einer Oktanzahl von 87 oder höher

Verwenden Sie KEIN E85 oder E15.
Verwenden Sie KEIN Benzin-Öl-Gemisch.
Modifizieren Sie den Motor NICHT, um ihn mit alternativen Kraftstoffen laufen zu lassen.
Tanken Sie NICHT in Innenräumen.
Erzeugen Sie beim Tanken KEINE Funken oder Flammen.

Einfüllen des Kraftstofftanks – Befolgen Sie die nachstehenden Schritte zum Einfüllen des Kraftstofftanks:
Kraftstofftank-Kapazität: 4L

1. Schalten Sie den Wechselrichter aus.

2. Lassen Sie den Wechselrichter abkühlen, so dass sich alle Oberflächen des Schalldämpfers und des Motors kühl anfühlen.

3. Stellen Sie den Wechselrichter auf eine ebene Fläche.

4. Reinigen Sie den Bereich um den Tankdeckel.

5. Entfernen Sie den Tankdeckel durch Drehen gegen den Uhrzeigersinn.

HINWEIS
Füllen Sie den Kraftstofftank nicht zu voll. Verschüttetes Benzin kann einige Kunststoffteile beschädigen.

6. Füllen Sie langsam Benzin in den Trank. Achten Sie sehr darauf, den Tank nicht zu überfüllen. Der Benzinstand sollte NICHT höher als der rote Ring sein.

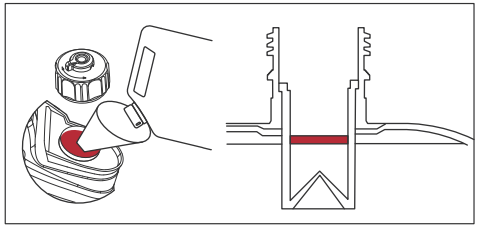

7. Bringen Sie den Tankdeckel durch Drehen im Uhrzeigersinn an.

07 BETRIEB DES GENERATORS



BETRIEB DES GENERATORS

GEFAHR

Verwenden Sie den Wechselrichter nie an einem nassen oder feuchten Ort. Setzen Sie den Wechselrichter während des Betriebs nie Regen, Schnee, Spritzwasser oder stehendem Wasser aus. Schützen Sie den Wechselrichter vor allen gefährlichen Wetterbedingungen. Feuchtigkeit oder Eis können zu einem Kurzschluss oder andere Fehlfunktionen im Stromkreis führen.

Betreiben Sie den Wechselrichter niemals in einem geschlossenen Raum. Die Motorabgase enthalten Kohlenmonoxid. Betreiben Sie den Wechselrichter nur im Freien und entfernt von Fenstern, Türen und Lüftungsöffnungen.

Bevor Sie den Wechselrichter zu starten versuchen, überprüfen Sie Folgendes:

- Der Motor ist mit Motoröl gefüllt.
- Der Wechselrichter befindet sich an einem geeigneten Standort.
- Der Wechselrichter befindet sich auf einem trockenen Platz.
- Alle Verbraucher sind vom Wechselrichter abgetrennt.
- Der Wechselrichter ist ordnungsgemäß geerdet.
- Der Generator ist mit dem Batteriekabel verbunden.

STARTEN SIE DEN GENERATOR

1. Drehen Sie den Belüftungsknopf der Kraftstofftankabdeckung in die Position "ON".

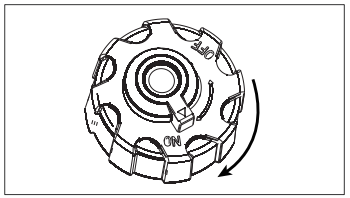

2. Drehen Sie den Drei-in-Eins-Schalter in die Position "CHOKE".

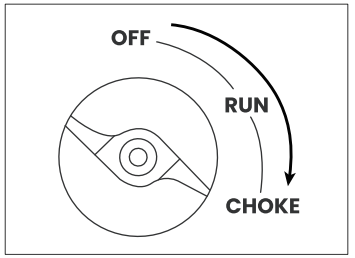

HINWEIS

Bei warmen Starts ist es nicht notwendig, den Choke auszuschalten, sondern nur den Drei-in-Eins-Schalter in die Position "RUN" zu drehen.

3. Rückstoßstart: Greifen Sie fest den Rückstoßgriff und ziehen Sie ihn langsam, bis Sie einen erhöhten Widerstand spüren, dann ziehen Sie schnell.

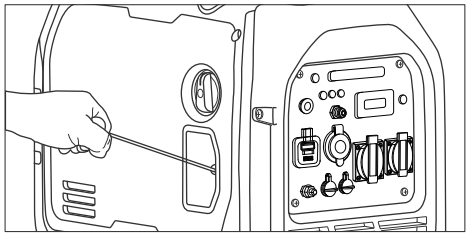

Tipp: Beim Ziehen des Handstarters halten Sie den Generator-Tragegriff fest, um ein Umkippen des Generators zu verhindern.

4. Nachdem der Motor gestartet ist und reibungslos läuft, drehen Sie den Drei-in-Eins-Schalter in die Position "RUN".

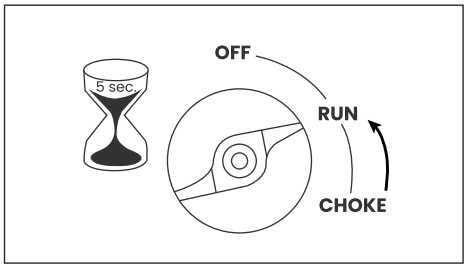

5. Die AC-Anzeige leuchtet grün auf, stecken Sie das Gerätekabel ein.

HINWEIS

Wenn die Geräteleistung die Hälfte der Nennleistung des Generators überschreitet, wird vor dem Anschließen des Geräts empfohlen, den Leerlaufschalter des Generators auszuschalten (kein grünes Licht) und den Generator mit voller Geschwindigkeit laufen zu lassen.

HINWEIS

Sie müssen die Position des Motor-Schalters entsprechend der Umgebungstemperatur anpassen.

- Für den Start bei heißer Umgebungstemperatur> 15 °C: Drehen Sie den Drei-in-Eins-Schalter für drei Züge am Rückstoßseil in die "CHOKE" -Position. Wenn der Generator nach drei Zügen nicht startet, dre hen Sie den Drei-in-eins-Schalter in die Position „RUN“, und ziehen Sie die nächsten drei Züge. Zu viel Choke führt zu Zündkerzenverschmutzung und Motorüberflutung. Dies führt dazu, dass der Motor nicht startet.
- Für den Start bei kalter Umgebungstemperatur <15 °C: Drehen Sie den Drei-in-Eins-Schalter in die "CHOKE" -Position, bis der Motor startet. Wenn der Motor startet und reibungslos läuft, drehen Sie den Drei-in-Eins-Schalter in die "RUN" -Position. (Bei extrem kalten Temperaturen kann dies länger dauern.)

STOPPEN SIE DEN GENERATOR

Während des normalen Bedienung verwenden Sie die folgenden Schritte, um den Wechselrichter zu stoppen

1. Entfernen Sie alle Lasten aus dem Ausgang.

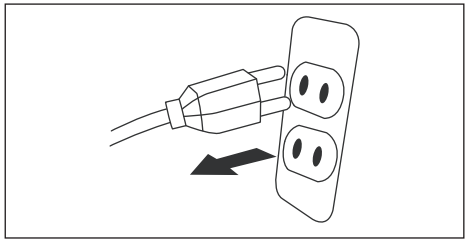

2. Stellen Sie den Drei-in-Eins-Schalter auf die Position "OFF".

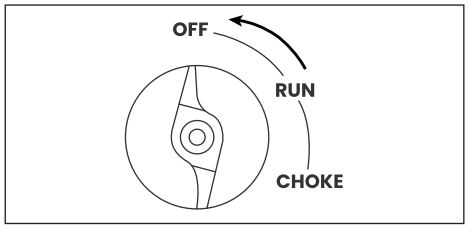

3. Drehen Sie den Belüftungsknopf des Kraftstofftankdeckels auf die Position "OFF".

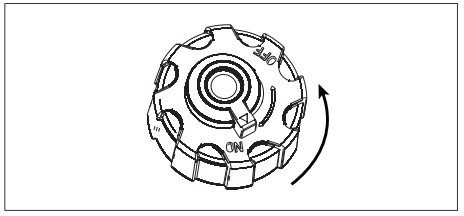

HINWEIS

Entfernen oder verbrauchen Sie alle unbehandelten Benzin, wenn Sie den Generator länger als 3 Monate lagern möchten.

Bluetooth®-Funktion

Der Generator ist über eine Bluetooth®-Verbindung mit einem Smartphone verbunden.

Empfehlung: Sofern keine Hindernisse vorhanden sind, beträgt die Verbindungsreichweite zwischen dem Generator und dem Smartphone＜20m.

HINWEIS

Die Verbindungsentfernung wird auch durch die Art des verwendeten Smartphones und die umgebende Umgebung, Strukturen und elektronische Störungen beeinflusst.

Die App kann die folgenden praktischen Funktionen ausführen:

1. Generator-Niedrigdrehzahlmodus ein/aus: Der Niedrigdrehzahlmodus des Generators kann aus der Ferne ein- oder ausgeschaltet werden.

2. Die APP-Schnittstelle kann folgende Informationen anzeigen: Ausgangsleistung, verbleibender Benzinstand, Spannungsfrequenz, kumulative Laufzeit, Einzelbetriebszeit, Generatorstatus und Generatorseriennummer.

PAIRING-App

HINWEIS: Nur für die erste Verbindung.

1. Laden Sie die App herunter.
   (1) Scannen Sie den QR-Code, um die App herunterzuladen.
   (2) Suchen Sie im App Store nach "Maxpeedingrods".

iOS Android

2. Schalten Sie Bluetooth® auf Ihrem Smartphone ein.

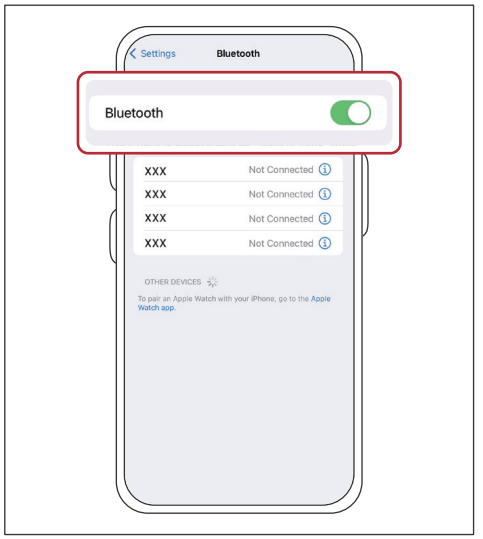

3. Öffnen Sie die App, registrieren Sie ein Konto und melden Sie sich an.

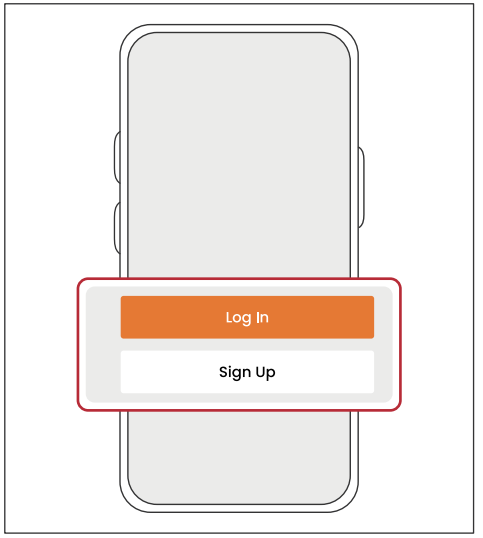

4 Gehen Sie in der APP zur "Mein Gerät"-Schnittstelle und klicken Sie dann auf "Gerät hinzufügen", um den Generator zu suchen.



5 Drücken Sie gleichzeitig die RESET-Taste auf dem Bedienfeld für 3-5 Sekunden.

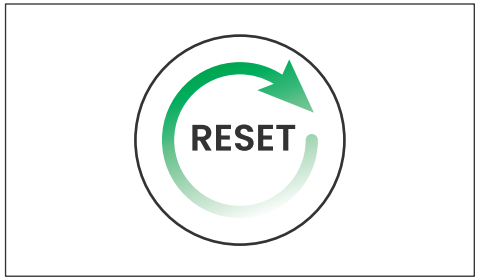

6 Fügen Sie den Generator erfolgreich hinzu.

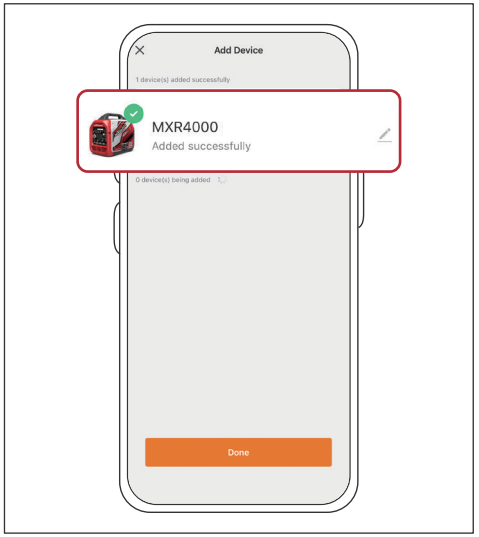

App-STEUERUNGSSCHNITTSTELLE



1 **Ausgangsleistung:**
Die Gesamtleistung der an den Generator angeschlossenen Geräte.
Hinweis: Keine Überlastung.

2 **Einzelbetriebszeit:**
Timer-Funktion, Einzelbetriebszeit nach jedem Start des Generators.

3 **Verbleibendes Benzin:**
Anzeige der im Kraftstofftank des Generators verbleibenden Benzinmenge.

4 **Chargennummer der Generator-produktion:**
Produktionschargennummer des Generators, die Sie dem Kundenservice 3. während des After-Sales-Service zur Verfügung stellen können.

5 **Zustand:**
Arbeitszustand: Der Arbeitszustand wird angezeigt, wenn der Generator erfolgreich gestartet wurde;

Stopzustand: Der Stopzustand wird angezeigt, wenn der Generator ausgeschaltet ist;

Fehlerzustand: Der Fehlerzustand wird angezeigt, wenn ein Fehlercode in der App angezeigt wird.

6 **Gesamtbetriebszeit:**
Zeigt die Lebensdauer des Generators, die Gesamtlaufzeit des Generators seit der Fabrik.

7 **Frequenz:**
Ausgangsfrequenz des Generators.

8 **Spannung:**
Ausgangsspannung des Generators.

Haftungsausschluss

Bluetooth®

1.Die Bluetooth®-Wortmarke und -Logos sind eingetragene Marken von Bluetooth® SIG, Inc. und jede Verwendung dieser Marken durch Chongqing Guoyu Technology Co., Ltd erfolgt unter Lizenz.

2.Google Play und das Google Play-Logo sind Marken von Google Inc. Android ist eine Marke von Google Inc.

3.Apple und das Apple-Logo sind Marken von Apple Inc., eingetragen in den USA und anderen Ländern. App Store ist eine Dienstleistungsmarke von Apple Inc., eingetragen in den USA und anderen Ländern.
iOS ist eine Marke oder eingetragene Marke von Cisco in den USA und anderen Ländern und wird unter Lizenz verwendet.

App FEHLERCODE

FEHLERCODE	BESCHREIBUNG	LÖSUNG
01	Überlastschutz	Ziehen Sie einige Geräte aus der Steckdose, drücken Sie die Reset-Taste. Wenn der Fehler immer noch gemeldet wird, ist der Wechselrichter defekt. Kontaktieren Sie den Kundenservice.
02	Kurzschlussschutz	Ziehen Sie einige Geräte aus der Steckdose und drücken Sie die Reset-Taste.
03	Unterspannungsschutz	Kontaktieren Sie den Kundenservice.
04	Hochspannungssammelschiene	Schalten Sie den Generator aus, warten Sie 5 Minuten und starten Sie dann den Generator neu. Wenn der Fehler immer noch gemeldet wird, ist der Wechselrichter defekt. Kontaktieren Sie den Kundenservice.
05	Niederspannungssammelschiene	Ziehen Sie einige Geräte aus der Steckdose, drücken Sie die Reset-Taste. Wenn der Fehler immer noch gemeldet wird, ist der Wechselrichter defekt. Kontaktieren Sie den Kundenservice.
06	Nullpunktfehler	Ziehen Sie einige Geräte aus der Steckdose, drücken Sie die Reset-Taste. Wenn der Fehler immer noch gemeldet wird, ist der Wechselrichter defekt. Kontaktieren Sie den Kundenservice.
07	Temperaturschutz	Der Luftansaug- oder Abgasauslass ist blockiert, entfernen Sie die Blockade.

MAXPEEDINGRODS Since 2006

FEHLERCODE	BESCHREIBUNG	LÖSUNG
08	Hardware-Überstrom	Ziehen Sie einige Geräte aus der Steckdose, drücken Sie die Reset-Taste; Wenn der Fehler immer noch gemeldet wird, ist der Wechselrichter defekt; Kontaktieren Sie den Kundenservice.
09	Frequenzabweichung	Die Spannung und Frequenz des Lastgeräts stimmen nicht mit dem Generator überein, verwenden Sie daher ein passendes Gerät.
0A	Niedrige Drehzahl	Wenn keine Last vorhanden ist, schalten Sie den ECO-Schalter ein. Wenn es eine signifikante Änderung der Geschwindigkeit gibt, ist der Motor abnormal.
0B	Spannungsasymmetrie	1.Probleme, die durch bestimmte spezielle Geräte verursacht werden; 2. Der Wechselrichter ist defekt; Kontaktieren Sie den Kundenservice.
0C	Befehl schließen	Ziehen Sie einige Geräte aus der Steckdose, drücken Sie die Reset-Taste; Wenn der Fehler immer noch gemeldet wird, ist der Wechselrichter defekt; Kontaktieren Sie den Kundenservice.
0D	Verschlüsselungsfehler	Kontaktieren Sie den Kundenservice.
0E	Primär-Sekundär-Kommunikation fehlgeschlagen	Ersetzen Sie den Wechselrichter.
0F	Reservierter Code	Kontaktieren Sie den Kundenservice.

Niedrigdrehzahl-Modus

HINWEIS

Starten Sie den Generator immer mit dem LOW IDLE MODE AUS.

Der Generator ist mit einer LOW IDLE-Taste ausgestattet, um den Kraftstoffverbrauch zu minimieren und den Geräuschpegel zu senken.

1. Im Leerlaufmodus erkennt der Generator die Last und passt die Motordrehzahl an die aktuellen Lastanforderungen an.
2. Wenn die Leerlauftaste grün leuchtet, befindet sich der Generator im Leerlaufzustand; wenn die Leerlauftaste nicht grün leuchtet, befindet sich der Generator im Vollgaszustand. Durch Drücken der Leerlauftaste können der Leerlaufzustand und der Vollgaszustand des Generators umgeschaltet werden.
3. Um den Generator mit maximaler Leistung und Drehzahl laufen zu lassen, drücken Sie die Leerlauftaste, um in den Vollgasmodus zu wechseln (kein grünes Licht).

AC-RESET

Der Wechselrichter löst den Schalter aus und trennt sich automatisch von der Last, wenn die Steuerung eine vorher festgelegte Überlastbedingung feststellt. Der Motor des Wechselrichters läuft weiter, aber es wird keine elektrische Leistung abgegeben.

1. Schalten Sie alle Geräte aus und trennen Sie sie vom Wechselrichter.
2. Drücken Sie den Reset-Schalter, um ihn zurückzusetzen, bis die Überlast-LED erlischt und die OUTPUT READY-LED leuchtet.
3. Bestimmen Sie die benötigte Leistung der Geräte, die vom Wechselrichter betrieben werden. Stellen Sie sicher, dass die benötigte Leistung nicht die maximale Ausgangsleistung des Wechselrichters überschreitet.
4. Schließen Sie die elektrischen Lasten nacheinander wieder an.

VERWENDEN SIE DEN GENERATOR

BETRIEBSUMGEBUNG DES GENERATORS

- Anwendbare Temperatur: -15°C~ 40°C;
- Anwendbare Luftfeuchtigkeit: unter 95%;
- Anwendbare Höhe: Regionen unter 5000 feet.

MAXPEEDINGRODS Since 2006

Atmosphärische Standardbedingungen:

- Umgebungstemperatur Tr: 298k (25°C);
- Relative Luftfeuchtigkeit Φr: 30%;
- Absoluter atmosphärischer Druck Pr: 100kPa.

Wenn die tatsächlichen Umgebungsbedingungen nicht mit dem Zustand der Ausgangsleistung des Generators übereinstimmen:

- Jeder Anstieg der Umgebungstemperatur um 5℃ reduziert die Leistung des Generators um etwa 2%.
- Jede Erhöhung der relativen Luftfeuchtigkeit um 30 % reduziert die Generatorleistung um etwa 1.5 %.
- Jede Erhöhung des ASL um 1000 Fuß reduziert die Generatorleistung um etwa 4.5 %.

VERWENDEN SIE GENERATOR IN HOHEN HÖHEN

1. Die Dichte der Luft in großen Höhen ist geringer als auf Meereshöhe. Die Motorleistung verringert sich, da die Luftmasse und das Luft-Kraftstoff-Verhältnis abnehmen. Die Leistung verringert sich um ca. 3,5 % pro 1000 Fuß Höhenunterschied vom Meeresspiegel.
2. In großen Höhen können aufgrund der stärkeren Anreicherung des Luft-Kraftstoff-Verhältnisses auch erhöhte Abgasemissionen entstehen. Weitere Probleme in großer Höhe können Startschwierigkeiten, erhöhter Kraftstoffverbrauch und Zündkerzenverschmutzung sein.
3. Die Leistung von Benzinmotoren kann verbessert werden, indem der Vergaser durch eine etwas kleinere Haupteinspritzdüse ersetzt oder die Einstellschraube angepasst wird. Wenn Sie den Generator häufig in einer Höhe von mehr als 1000 Fuß verwenden, können Sie spezielle Höhenteile kaufen, um sie für den Gebrauch zu ersetzen. Andernfalls sollte die Lastleistung reduziert werden, um den Generator zu verwenden.
4. Selbst mit einem geeigneten Vergaser verringert sich die Leistung eines Benzinmotors bei einem Höhenunterschied von 1000 Fuß um etwa 3,5 %. Ohne den Austausch eines geeigneten Vergasers wäre dieser Rückgang noch größer.

HINWEIS

Wenn ein für große Höhen geeigneter Vergaser in einen Benzinmotor eingebaut wird, der in geringer Höhe betrieben werden soll, führt ein zu dünnes Gemisch zu einer Leistungsminderung des Benzinmotors, zu Überhitzung oder sogar zu schweren Schäden.

VERLÄNGERUNGSKABEL

⚠ WARNUNG

Brand- und Stromschlaggefahr. Verwenden Sie niemals abgenutzte oder beschädigte Verlängerungskabel. Beschädigte oder überlastete Verlängerungskabel können überhitzen, Funken erzeugen und zu Verbrennungen führen, die tödlich oder schwerwiegend sein können.

Lange oder dünne Kabel können die Leistung, die vom Generator an ein elektrisches Gerät geliefert wird, beeinträchtigen. Verwenden Sie die folgende Tabelle, um das erforderliche Verlängerungskabel für jedes Ihrer Geräte zu bestimmen.

GERÄTEANFORDERUNGEN		LÄNGE DES VERLÄNGERUNGSKABELS (FUß)							
Amps	Watts	10	20	30	40	50	60	80	100
5	600	20	18	16	14	12	12	10	10
10	1200	18	16	14	12	12	10	10	8
15	1800	16	14	12	12	10	10	8	8
20	2400	14	12	12	10	10	8	8	6
25	3000	12	12	10	10	8	8	6	6
30	3600	12	10	10	8	8	6	6	6
35	4200	10	10	8	8	6	6	6	6

Beispiel: Gesamtstromstärke bis zu 30A, Länge der Verlängerungsschnur bis zu 50 Fuß, daher ist die Drahtgröße der Verlängerungsschnur 8AWG.

MAXPEEDINGRODS Since 2006

ANSCHLUSS AN DAS STROMNETZ

1. Wenn der Generator als Notstromversorgung an eine Haushaltsstromquelle angeschlossen wird, muss der Anschluss von einem professi-onellen Elektriker oder einer mit der Elektrizität vertrauten Person vorgenommen werden.

2. Prüfen Sie nach dem Anschluss der Last an den Generator sorgfältig, ob die elektrische Verbindung sicher und zuverlässig ist.

3. Ein unsachgemäßer elektrischer Anschluss kann zu Schäden am Generator, Verbrennungen oder Bränden führen.

4. Vermeiden Sie es, den Generator an eine kommerzielle Steckdose anzuschließen.
Generatoren können nicht parallel zum Stromnetz zu Hause verwendet werden.
Wie unten gezeigt:

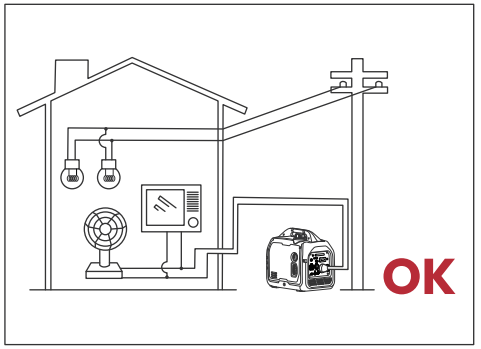

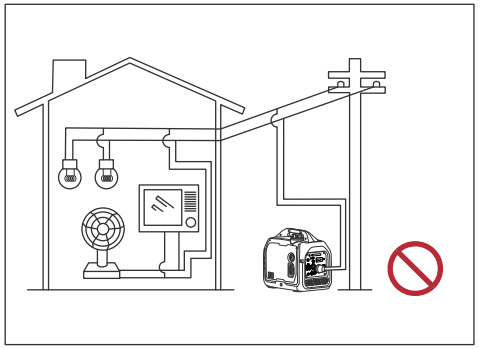

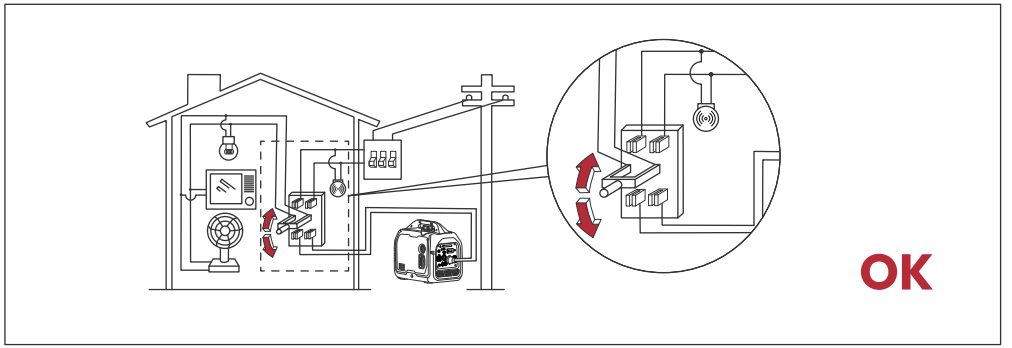

ANSCHLUSS AN WECHSELSTROMNETZ

⚠ WARNUNG

Alle elektrischen Geräte müssen vor dem Einstecken des Steckers ausgeschaltet werden.

Stellen Sie sicher, dass vor dem Start des Generators:

1. Die Gesamtleistung der Lastgeräte (die Summe aus ohmschen, kapazitiven und induktiven Lasten) die Nennleistung des Generators nicht überschreitet. Eine Überschreitung der Watt- / Amperezahl des Generators kann den Generator und / oder angeschlossene elektrische Geräte beschädigen.

2. Stellen Sie sicher, dass der Generator gleichzeitig genügend kontinuierliche (laufende) und Spitzenleistung (Startleistung) für die von Ihnen betriebenen Geräte liefern kann.

3. Hersteller von Geräten und Elektrowerkzeugen geben in der Regel Bewertungsinformationen in der Nähe des Modell- oder Seriennummern an.

4. Bevor Sie die Motordrehzahl erhöhen, muss der Energiesparmodus auf "AUS" geschaltet werden. Wenn mehr als eine Last oder elektrische Ausrüstung an den Generator angeschlossen ist, denken Sie daran, dass diejenige mit der höchsten Startlast zuerst angeschlossen wird und diejenige mit dem niedrigsten Startstrom zuletzt angeschlossen wird.

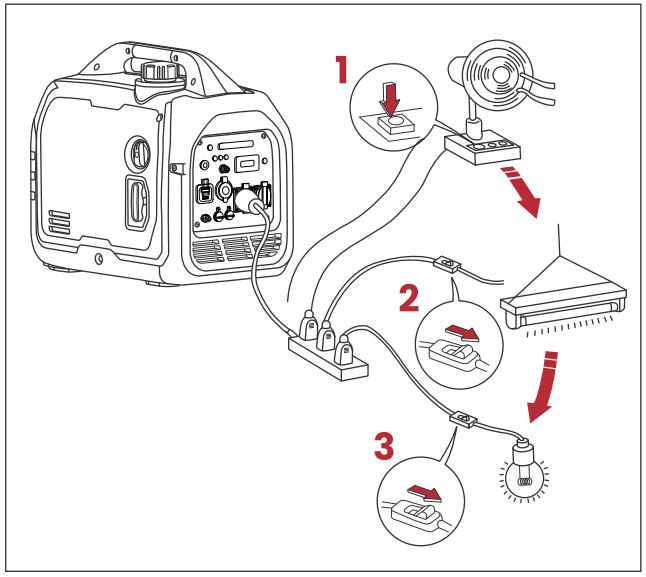

MAXPEEDINGRODS Since 2006

SO ERMITTELN SIE DEN STROMBEDARF:

1. Wählen Sie die Geräte aus, die Sie gleichzeitig mit Strom versorgen wollen.

2. Addieren Sie die kontinuierliche (laufende) Wattzahl dieser Geräte. Dies ist die Menge an Strom, die der Generator erzeugen muss, um die Geräte am Laufen zu halten.

3. Schätzen Sie, wie viele Watt Sie für den Anlauf benötigen. Die Spitzenleistung ist der kurze Stromstoß, der benötigt wird, um elektromotorisch angetriebene Werkzeuge oder Geräte wie eine Kreissäge oder einen Kühlschrank zu starten. Da nicht alle Motoren zur gleichen Zeit anlaufen, kann die gesamte Spitzenleistung geschätzt werden, indem nur die Geräte mit der höchsten zusätzlichen Spitzenleistung zu der Gesamtnennleistung aus Schritt 1 addiert werden.

Zum Beispiel

WERKZEUG ODER GERÄT	BEWERTETE (LAUF-)WATT	STARTENDE (SPITZEN-) WATT
Wohnmobil-Kühlschrank	200	600
Kaffeemaschine	600	
Radio	200	
	1000 Gesamtleistung in Betrieb	600 Höchste Anlaufleistung
1000 Gesamtleistung in Betrieb+600 Höchste Anlaufleistung=Gesamtstartleistung benötigt 1600 Watt.		
*Die angegebenen Wattzahlen sind Richtwerte. Überprüfen Sie die tatsächliche Wattzahl der Elektrogeräte.		

Im Allgemeinen erzeugen kapazitive und induktive Lasten, insbesondere Motorantriebe, beim Anfahren einen hohen Anlaufstrom. Die folgende Tabelle dient als Referenz, wenn Sie diese elektrischen Geräte an den Generator anschließen.

Typ	Leistung		Typisches Gerät	Beispiel		
	Start	Nennwert		Gerät	Start	Nennwert
Glühlampe Heizgerät	x1	x1	Glühlampe Fernsehgerät	Glühlampe 100w	100VA (W)	100VA (W)
Leuchtstofflampe	x2	x1.5	Leuchtstofflampe	Leuchtstofflampe 40W	80VA (W)	60VA (W)
Elektromotorische Antriebsvorrichtung	x3-5	x2	Kühlschrank Elektrischer Ventilator	Kühlschrank 150W	450-750VA (W)	300VA (W)

*Die angegebenen Wattzahlen sind Richtwerte.
Überprüfen Sie die tatsächliche Wattzahl der Elektrogeräte.

WARTUNG 08

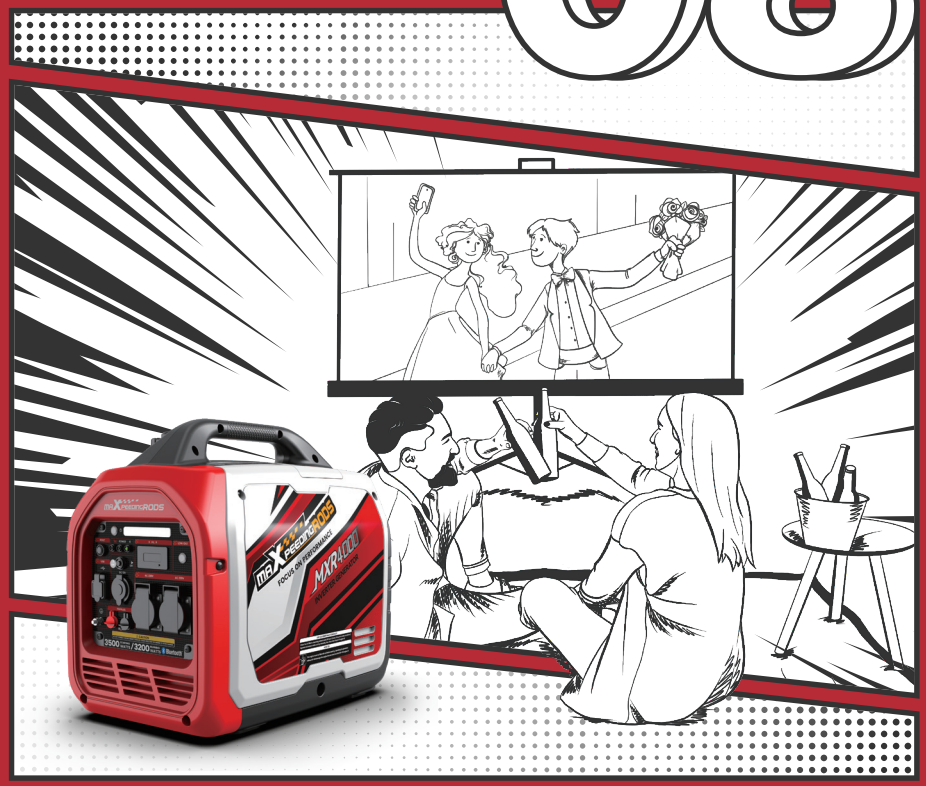

WARTUNG

WARNUNG

Um schwere Verletzungen durch versehentliches Starten zu vermeiden: Drehen Sie den Kombinationsschalter des Geräts in die Position „AUS “, warten Sie, bis der Motor abgekühlt ist, und trennen Sie die Zündkerzenkappe, bevor Sie Inspektions-, Wartungs- oder Reinigungsvorgänge durchführen.
Zur Verhinderung schwerer Verletzungen durch Geräteausfall: Verwenden Sie keine beschädigten Geräte. Wenn anormale Geräusche, Vibrationen oder übermäßiges Rauchen auftreten, lassen Sie das Problem vor der weiteren Verwendung beheben.
Befolgen Sie alle Servicehinweise in diesem Handbuch.
Der Motor kann kritisch ausfallen, wenn er nicht ordnungsgemäß gewartet wird.

WARNUNG

Viele Wartungsvorgänge, auch solche, die nicht in diesem Handbuch beschrieben sind, müssen aus Sicherheitsgründen von einem qualifizierten Techniker durchgeführt werden. Wenn Sie Zweifel an Ihrer Fähigkeit haben, die Ausrüstung oder den Motor sicher zu warten, lassen Sie stattdessen einen qualifizierten Techniker die Ausrüstung warten.

Hinweis: Dieser Wartungsplan dient ausschließlich als allgemeiner Leitfaden. Wenn die Leistung abnimmt oder die Ausrüstung ungewöhnlich arbeitet, überprüfen Sie die Systeme sofort. Der Wartungsbedarf jedes Gerätes hängt von Faktoren wie Betriebszyklus, Temperatur, Luftqualität, Kraftstoffqualität und anderen Faktoren ab.

Hinweis: Die folgenden Verfahren werden zusätzlich zu den regelmäßigen Kontrollen und Wartungsarbeiten im Rahmen des regulären Betriebs des Motors erläutert undAusrüstung.

Artike \ Wartungszyklus		Jeder	Erst in einem Monat oder zwanzig Stunden	Dann alle drei Monate oder alle 50 Stunden	100 Stunden Jahr oder Gebrauch
Motorenöl*	Überprüfen-Füllen	✓			
	Ersetzen		✓	✓	
Getriebeöl (falls vorhanden)**	Öl überprüfen	✓			
	Ersetzen		✓	✓	
Luftfilterelement*	Inspektion	✓			
	Sauber			✓	
	Ersetzen			✓	
Sediment Cup (falls vorhanden)**	Sauber				✓
Zündkerze*	Prüfen-Anpassen				✓
Funkenabscheider*	Sauber			✓	
Leerlaufgeschwindigkeit (falls vorhanden)**	Prüfen-Anpassen				✓
Ventilabstand**	Prüfen-Anpassen				✓
Kraftstofftank Kraftstofffilter**	Sauber				✓
Kraftstoffleitung**	Inspektion	Alle zwei Jahre (Bitte ersetzen, falls nötig)			
Zylinderkopf Kolben**	Kohlenstoffablagerungen entfernen	Verdrängungskapazität < 225cc, alle 125 Stunden, Verdrängungskapazität ≥ 225cc, alle 250 Stunden.			

* Diese Artikel werden erforderlichenfalls ersetzt;

** Diese Artikel werden vom vom Unternehmen verfassten Händler gepflegt, es sei denn, der Benutzer verfügt über geeignete Werkzeuge und Wartungsmöglichkeiten.
Tipp: Erhöhte Wartung des Luftfilters in staubigen Umgebungen.

Motoröl wechseln

WARNUNG

Öl ist während des Betriebs sehr heiß und kann Verbrennungen verursachen. Warten Sie, bis der Motor abgekühlt ist, bevor Sie das Öl wechseln.

HINWEIS

- Halten Sie stets den korrekten Motorölstand ein. Die Nichteinhaltung des angemessenen Motorölstands kann zu schweren Schäden am Motor führen und/oder die Lebensdauer des Motors verkürzen.
- Verwenden Sie immer das vorgeschriebene Motoröl. Wird nicht das vorgeschriebene Motoröl verwendet, kann dies zu beschleunigtem Verschleiß und/oder einer Verkürzung der Lebensdauer des Motors führen.

1. Betreiben oder warten Sie den Generator immer auf einer flachen Oberfläche.
2. Motor anhalten.
3. Lassen Sie den Motor einige Minuten abkühlen.
4. Rechte Wartungsklappe abnehmen.
5. Entfernen Sie das Öllineal und kippen Sie den Generator, um das Öl zu entladen.

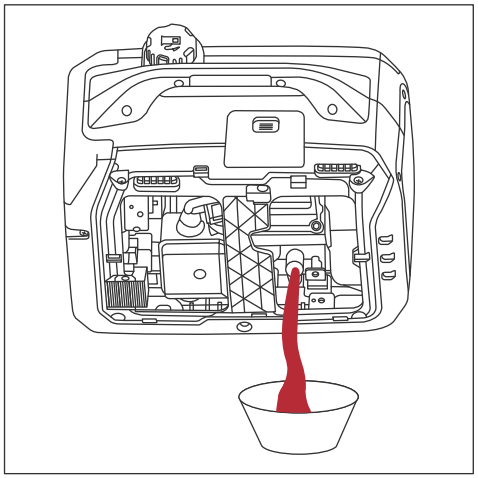

6. Füllen Sie das neue Motoröl und überprüfen Sie den Ölstand.
7. Installieren Sie das Öllineal.
8. Rechte Wartungsklappe montieren.

MAXPEEDINGRODS Since 2006

HINWEIS

- Langfristiger und häufiger Hautkontakt mit Motoröl kann zu Hautkrebs führen. Obwohl dies nicht unvermeidlich ist, wird empfohlen, die mit Motoröl in Berührung gekommene Haut sofort und gründlich mit Wasser und Seife zu waschen.
- Im Sinne des Umweltschutzes entsorgen Sie bitte das gebrauchte Motoröl nach dem Gebrauch. Wir empfehlen Ihnen dringend, das Altöl in einen versiegelten Behälter zu geben und es an die örtliche Tankstelle oder Altölverwertungsstelle zu senden.
- **Denken Sie daran:** Werfen Sie es nicht in den Müll oder werfen Sie es auf den Boden oder in einen Graben.

REINIGEN SIE DEN LUFTFILTER

HINWEIS

- Ein verschmutzter Luftfilter beeinträchtigt den Luftstrom in den Vergaser. Um einen Vergaser-Ausfall zu vermeiden, sollte der Luftfilter regelmäßig gewartet werden. Wenn er in staubiger Umgebung verwendet wird, sollte er häufiger gewartet werden.
- Es ist verboten, den Generator ohne installierten Luftfilter zu starten, da sonst der Benzinmotor schnell abgenutzt wird.

Der Luftfilter muss alle 50 Betriebsstunden oder 3 Monate gereinigt werden (die Häufigkeit sollte erhöht werden, wenn der Wechselrichter in einer staubigen Umgebung betrieben wird).

1. Schalten Sie den Wechselrichter aus und lassen Sie ihn einige Minuten abkühlen, falls er in Betrieb ist.
2. Rechte Wartungsklappe abnehmen.
3. Lösen Sie die Schraube an der Luftfilterabdeckung und entfernen Sie dann die Luftfilterabdeckung.

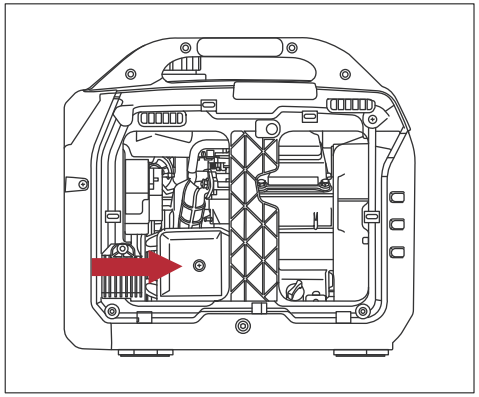

4. Nehmen Sie das Schaumstoffelement aus dem Luftfiltergehäuse.

5. Waschen Sie den Schaumstoff-Luftfiltereinsatz, indem Sie ihn in eine Lösung aus Haushaltsseife und warmem Wasser tauchen. Drücken Sie den Schaumstoff langsam aus, um ihn gründlich zu reinigen.

HINWEIS

Das Schaumstoff-Luftfilterelement darf beim Reinigen oder Trocknen NIEMALS verdreht oder eingerissen werden. Nur langsam, aber fest zusammendrücken.

6. Spülen Sie den Luftfiltereinsatz in sauberem Wasser ab, indem Sie ihn in frisches Wasser tauchen und langsam auspressen.



7. Entsorgen Sie die gebrauchte Seifenreinigungslösung ordnungsgemäß.

HINWEIS

Entsorgen Sie die zum Reinigen des Luftfilters verwendete Seifenreinigungslösung niemals, indem Sie die Lösung in die Kanalisation, auf den Boden oder in das Grundwasser oder in Wasserläufe leiten. Seien Sie immer umweltbewusst. Befolgen Sie die Richtlinien der staatlichen Behörden für die ordnungsgemäße Entsorgung von Gefahrstoffen. Wenden Sie sich an die örtlichen Behörden oder an eine Rückgewinnungsanlage.

8. Trocknen Sie das Luftfilterelement, indem Sie es erneut langsam und fest auspressen.
9. Setzen Sie den Luftfiltereinsatz wieder in seine Position im Luftfiltergehäuse ein.
10. Installieren Sie die Luftfilterabdeckung.
11. Rechte Wartungsklappe montieren.

MAXPEEDINGRODS Since 2006

ERSETZEN SIE DIE ZÜNDKERZE

Ersetzen Sie die Zündkerze gemäß den Originalspezifikationen: **A5RTC**.

1. Stoppen Sie den Wechselrichter und lassen Sie ihn einige Minuten abkühlen, falls er läuft.
2. Stellen Sie den Wechselrichter auf eine flache, ebene Fläche.
3. Schieben Sie die Zündkerzen-Zugangsabdeckung vom Gehäuse.

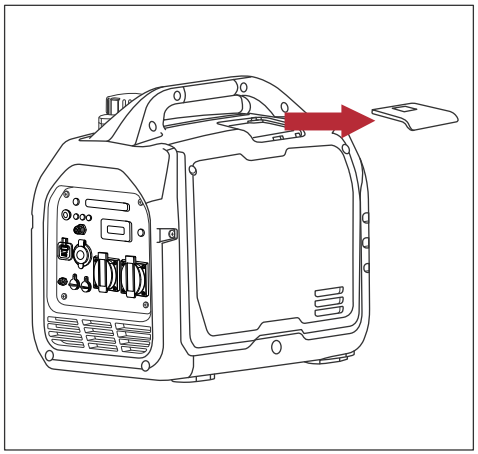

4. Entfernen Sie den Zündkerzenstecker des Generators.
5. Ziehen Sie die Zündkerze mit dem mitgelieferten Zündkerzensteckschlüssel aus dem Zylinderkopf.

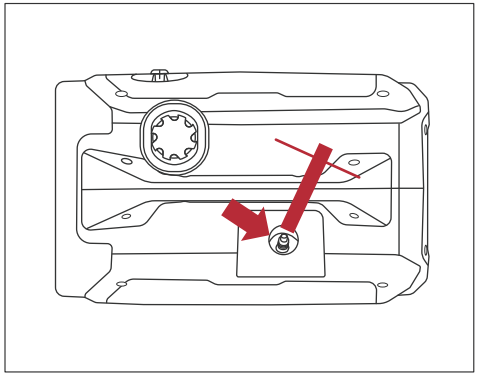

HINWEIS

Üben Sie beim Herausziehen der Zündkerze niemals eine seitliche Belastung aus und bewegen Sie die Zündkerze nicht seitlich.
Wenn Sie die Zündkerze seitlich belasten oder bewegen, kann der Zündkerzenstecker reißen und beschädigt werden.

6. Legen Sie einen sauberen Lappen über die durch den Ausbau der Zündkerze entstandene Öffnung, um sicherzustellen, dass kein Schmutz in den Verbrennungsraum gelangen kann.
7. **Untersuchen Sie die Zündkerze auf:**
   - Gerissener oder abgesplitterter Isolator
   - Übermäßiger Verschleiß

- Elektrodenabstand der Zündkerze von 0,7mm-0,80 mm

Wenn die Zündkerze eine der oben genannten Bedingungen erfüllt, ersetzen Sie sie durch eine neue.

HINWEIS

Verwenden Sie nur die empfohlene Zündkerze. Die Verwendung einer nicht empfohlenen Zündkerze kann zu Motorschäden führen.

Installieren Sie die Zündkerze, indem Sie die nachstehenden Schritte sorgfältig befolgen:

A.Setzen Sie die Zündkerze vorsichtig wieder in den Zylinderkopf ein. Schrauben Sie die Zündkerze von Hand ein, bis sie vollständig eingeschraubt ist.

B.Drehen Sie die Zündkerze mit dem mitgelieferten Zündkerzenschlüssel, um sicherzustellen, dass sie richtig sitzt.

C.Installieren Sie die Zündkerzenzugangsklappe.

LEEREN SIE DAS BENZIN AUS

1. Entfernen Sie die rechte Wartungsabdeckung, um Zugang zum Vergaser zu erhalten.
2. Suchen Sie den durchsichtigen Kunststoffschlauch des Floßs, der unten aus dem Wechselrichter austritt, und stellen Sie einen geeigneten Behälter darunter, um den abgelassenen Kraftstoff aufzufangen.
3. Drehen Sie den 3-in-1-Schalter in die Position „RUN“.
4. Lockern Sie die Ablassschraube der Schwimmerkammer, bis der Kraftstoff aus der Schwimmerkammer abläuft.

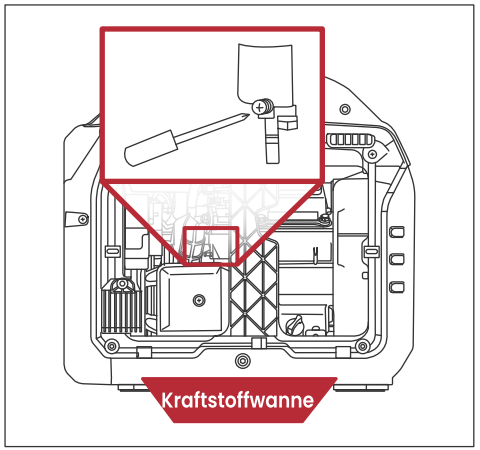

5. Lassen Sie den Kraftstoff in den Behälter ablaufen, und ziehen Sie dann die Schwimmerkammerschraube wieder fest.

HINWEIS

Entsorgen Sie niemals Kraftstoff in die Abwasserleitung, auf den Boden, ins Unterwasser oder in die Kanalisation. Handeln Sie immer umweltbewusst. Befolgen Sie die Richtlinien oder andere staatliche Stellen für die ordnungsgemäße Entsorgung von Gefahrstoffen. Wenden Sie sich an die örtlichen Behörden oder an eine Wiederaufbereitungsanlage.

6. Rechte Wartungsklappe montieren.

REINIGEN SIE DEN FUNKENFÄNGER

Überprüfen und reinigen Sie den Funkenfänger alle 50 Betriebsstunden oder 3 Monate.

1. Halten Sie den Wechselrichter an und lassen Sie ihn einige Minuten abkühlen, wenn er läuft.
2. Stellen Sie den Wechselrichter auf eine flache, ebene Fläche.
3. Entfernen Sie die Schrauben, die die Schalldämpferabdeckung an der richtigen Stelle halten.

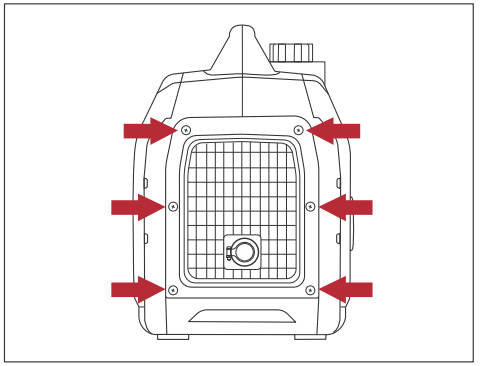

4. Lockern Sie die Klemme, mit der der Funkenschutz am Schalldämpfer befestigt ist.
5. Schieben Sie die Schelle des Funkenfängers von der Funkenfängerscheibe ab.
6. Ziehen Sie die Funkenfängerscheibe vom Auspuffrohr des Schalldämpfers ab.
7. Entfernen Sie mit einer Drahtbürste jeglichen Schmutz und Ablagerungen, die sich auf der Funkenfängerscheibe angesammelt haben könnten.
8. Wenn die Funkenfängerscheibe Verschleißerscheinungen aufweist (Risse, Löcher oder große Öffnungen in der Scheibe), die Funkenfängerscheibe austauschen.
9. **Installieren Sie die Komponenten des Funkenfängers in der folgenden Reihenfolge:**

   A. Setzen Sie die Funkenfängerscheibe auf das Auspuffrohr des Schalldämpfers. Drücken Sie auf das Sieb, bis es ganz nach unten zeigt.

   B. Platzieren Sie die Bandklemme des Funkenfängers über dem Sieb und ziehen Sie sie mit einem Schlitzschraubendreher fest.
10. Ersetzen Sie den Auslassschieber.

TRANSPORT DES GENERATORS

HINWEIS

- Brandgefahr. Drehen Sie den Generator NICHT auf den Kopf. Kraftstoff oder Öl können auslaufen und den Generator beschädigen. Vermeiden Sie direktes Sonnenlicht im Inneren eines Fahrzeugs.
- Wenn der Generator für viele Stunden in einem geschlossenen Fahrzeug gelassen wird, könnte die hohe Temperatur dazu führen, dass der Kraftstoff verdampft und eine mögliche Explosion verursacht.

1. Schalten Sie den Generator aus, ziehen Sie den Kraftstoffdeckel fest und lassen Sie den Generator mindestens 30 Minuten abkühlen.
2. Verwenden Sie nur die festen Griffe des Generators, um das Gerät anzuheben oder Lasten zu sichern, wie z.B. Seile oder Zurrgurte. Versuchen Sie nicht, den Generator zu halten oder zu sichern, indem Sie sich an anderen Komponenten festhalten.
3. Halten Sie das Gerät während des Transports waagerecht und aufrecht, um die Möglichkeit von Kraftstoffleckagen zu minimieren oder, wenn möglich, entleeren Sie den Kraftstoff oder lassen Sie den Motor laufen, bis der Kraftstofftank leer ist, bevor Sie das Gerät transportieren.

LAGERUNG DES GENERATORS

⚠ WARNUNG

- Um Verbrennungen oder Brände durch Kontakt mit den Hochtemperaturteilen des Generators zu vermeiden, muss der Generator vor der Lagerung gekühlt werden. (Schalten Sie den Generator aus und lassen Sie das Gerät mindestens 30 Minuten abkühlen.)
- Legen Sie NIEMALS eine Art von Abdeckung auf den Generator, solange er noch heiß ist. Blockieren Sie keine Lüftungsöffnungen. Befolgen Sie die folgenden Verfahren, um Ihren Generator ordnungsgemäß zu lagern.

MAXPEEDINGRODS Since 2006

Wir empfehlen dringend, Ihren Generator einmal im Monat für 20 bis 30 Minuten laufen zu lassen. Schließen Sie eine kleine Last an, um sicherzustellen, dass die Stromausgabe ordnungsgemäß erfolgt.

AUFBEWAHRUNGSZEITRAUM	LAGERUNGSVORBEREITUNG
Für kurze Zeiträume (weniger als 30 Tage)	**1.** Schalten Sie den Generator aus und lassen Sie ihn abkühlen. **2.** Fügen Sie dem im Tank verbleibenden Benzin einen Kraftstoffstabilisator hinzu. **3.** Stellen Sie das Generatorset an einem sauberen und trockenen Ort ab.
Für lange Zeiträume (über 30 Tage)	**1.** Schalten Sie den Generator aus und lassen Sie ihn abkühlen. **2.** Entleeren Sie den Kraftstofftank und den Vergaser. **3.** Wechseln Sie das Motoröl. **4.** Entfernen Sie die Zündkerze und geben Sie etwa 2 Esslöffel Öl in die Zündkerzenöffnung. Legen Sie währenddessen ein sauberes Tuch über die Zündkerzenöffnung und ziehen Sie langsam am Rückstoßgriff, um den Motor mehrmals zu drehen. Dadurch wird das Öl verteilt und die Zylinderwand vor Korrosion während der Lagerung geschützt. **5.** Stellen Sie das Generatorset an einem sauberen und trockenen Ort ab.

FEHLERSUCHE 09



FEHLERSUCHE

Bevor Sie versuchen, den Generator zu warten oder Fehler zu beheben, muss der Besitzer oder der Servicetechniker zuerst das Handbuch lesen und alle Sicherheitsanweisungen verstehen und befolgen. Die Nichtbeachtung aller Anweisungen kann zu Bedingungen führen, die zum Erlöschen der Zertifizierung oder der Produktgarantie, zu schweren Verletzungen, Sachschäden oder sogar zum Tod führen können.

PROBLEM	MÖGLICHE URSACHE	LÖSUNG
Der Generator startet nicht.	Der Motor hat kein Benzin mehr.	Fügen Sie Benzin zum Generator hinzu.
	Der Treibstoff ist alt oder kontaminiert.	Wechseln Sie frischen Kraftstoff.
	Das Öl ist niedrig oder das falsche Öl wurde hinzugefügt.	Fügen Sie Öl hinzu oder ändern Sie es.
	Im kalten Zustand ist der Drei-in-eins-Schalter auf die Position „RUN“ eingestellt.	Drehen Sie den Drei-in-eins-Schalter auf die Position „CHOKE“.
	Im warmen Zustand ist der Drei-in-eins-Schalter auf die Position „CHOKE“ eingestellt.	Drehen Sie den Drei-in-eins-Schalter auf die Position „RUN“.
	Die Zündkerze ist verschmutzt oder defekt.	Reinigen oder ersetzen Sie die Zündkerze.
	Kraftstoffsystemfehlfunktion, Zündungsfehlfunktion, Choke steckt fest, usw.	Kontaktieren Sie den Kundenservice.

PROBLEM	MÖGLICHE URSACHE	LÖSUNG
Motor läuft, aber keine elektrische Leistung.	Reset-Schalter ist ausgelöst.	Setzen Sie den Reset-Schalter zurück
	Fehlerhaftes oder defektes Netzkabel.	Ersetzen Sie die Verlängerung-skabel.
	Der Stecker des Netzkabels ist nicht vollständig in die Steck-dose des Wechselrichters eingesteckt.	Vergewissern Sie sich, dass der Stecker fest in die Steckdose des Wechselrichters eingesteckt ist.
Der Generator hört plötzlich auf zu laufen.	Der Motor hat kein Benzin mehr.	Fügen Sie Benzin zum Genera-tor hinzu.
	Ölmangelschutz.	Fügen Sie ausreichend Motoröl hinzu.
	Generator überlastet.	Ziehen Sie einige Geräte aus der Steckdose.
Generator Rückstoß /Rückfeuer.	Altes oder minderwertiges Benzin.	Fügen Sie das richtige Benzin hinzu.
	Zündkerzenstecker locker.	Decken Sie den Zündkerzen-stecker fest ab.
	Defekter Zündkerze.	Ersetzen Sie die Zündkerze.
	Verschmutzter Luftfilter.	Reinigen oder ersetzen Sie den Luftfilter.
	Verstopfter Vergaser.	Reinigen oder ersetzen Sie den Vergaser.
Motor läuft unruhig.	Verschmutzter Luftfilter.	Reinigen oder ersetzen Sie den Luftfilter.
	Überlasteter Generator.	Ziehen Sie einige Geräte aus der Steckdose.
	Beschädigter Vergaser.	Ersetzen Sie den neuen Ver-gaser.

10 ELEKTRISCHE SCHALTPLÄNE

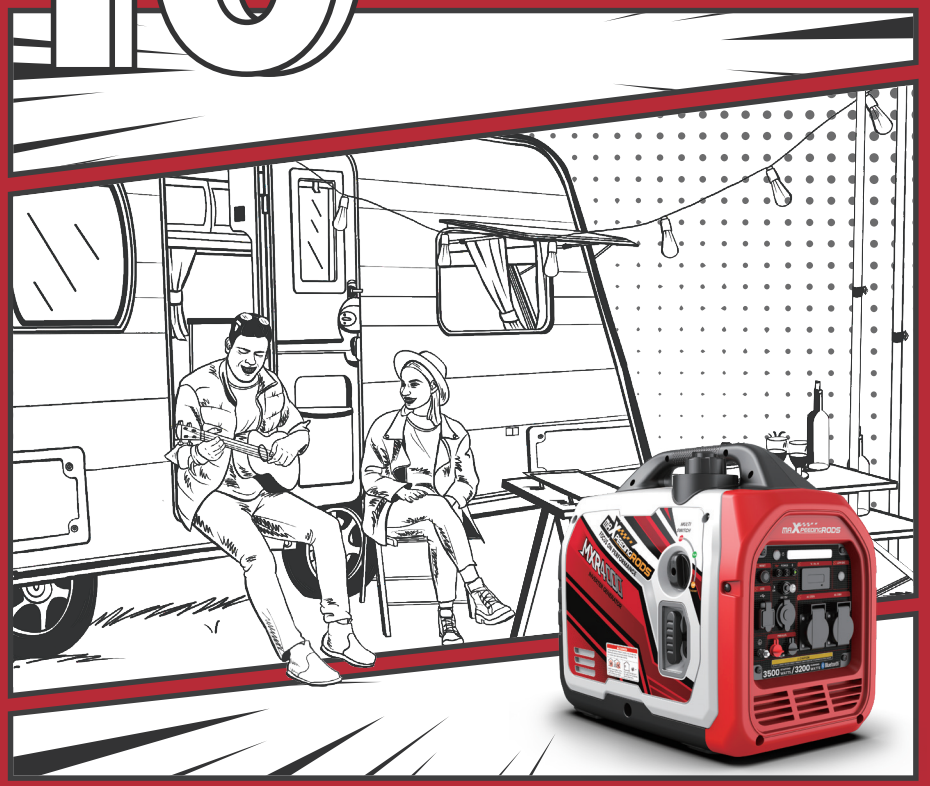

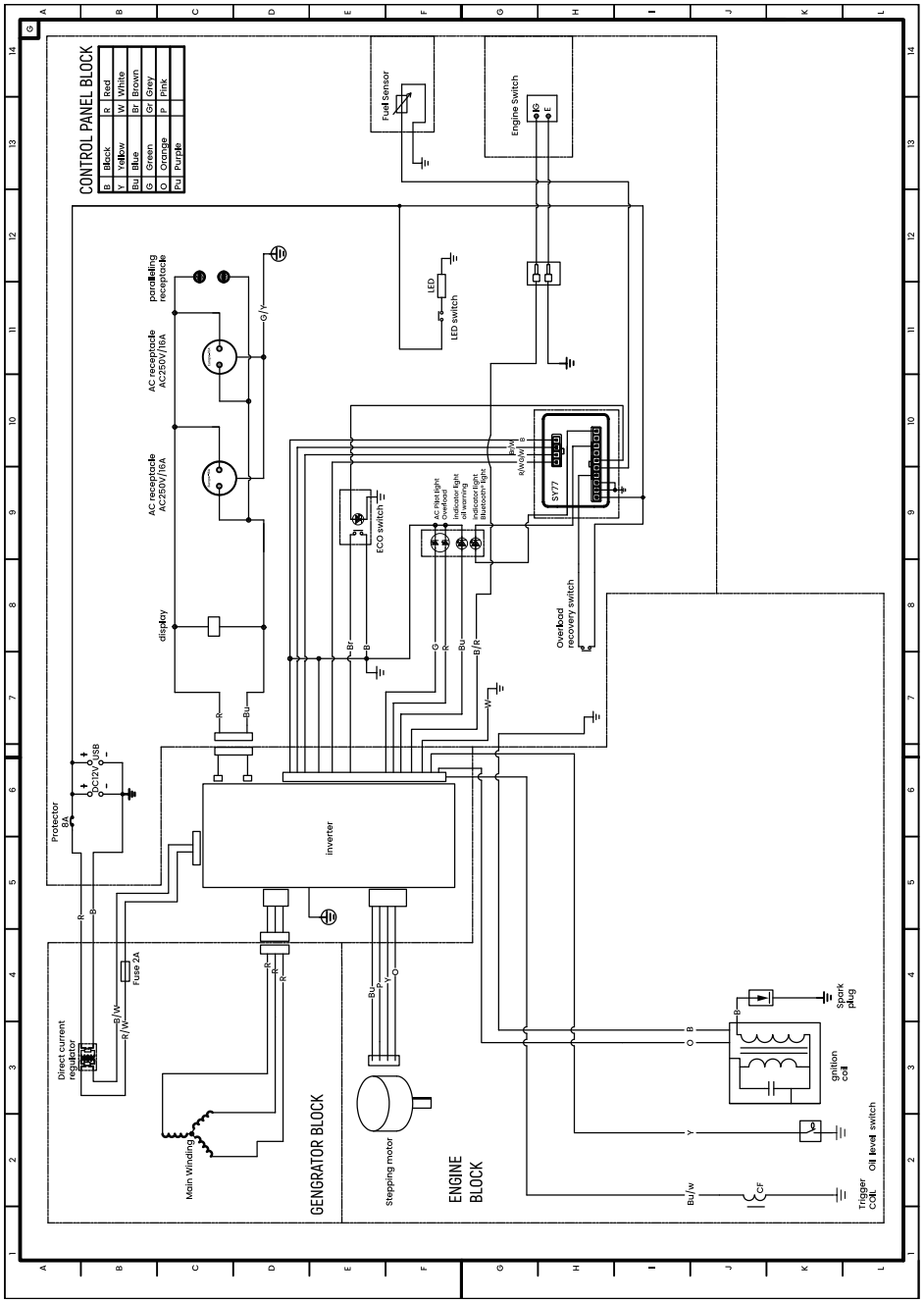

MXR4000

ENGLISH

58-114

3200 Running Watts

3500 Peak Watts

01 INTRODUCTION

DISCLAIMERS:

All information, illustrations and specifications in this manual are based on the latest information available at the time of publishing. The illustrations used in this manual are intended as representative reference views only. Moreover, because of our continuous product improvement policy, we may modify information, illustrations and/or specifications to explain and/or exemplify a product, service or maintenance improvement. We reserve the right to make any change at any time without notice. Some images may vary depending upon which model is shown.

SPECIFICATIONS:

Model	MXR4000	Fuel Tank Capacity	4L
Running Watts	3200W	Oil Capacity	0.45L
Peak Watts	3500W	Total Harmonic Distortion(THD)	≤3%
Rated Voltage	230V	Fuel Type	Gasoline
Rated Frequency	50Hz	Oil Type	SAE 10W-30
Phase	Single Phase	Spark Plug	A5RTC
Engine Displacement	145cc	Maximum Ambient Temperature	104°F (40°C)
Rated Speed	4850RPM	Net Weight	22kg
Starting Type	Recoil	Generator size L*W*H(cm)	48×30.5×44

DANGER

This manual contains important instructions for operating this inverter generator. For your safety and the safety of others, be sure to read this manual thoroughly before operating the generator. Failure to properly follow all instructions and precautions can cause you and others to be seriously hurt or killed.

02

LIMITED WARRANTY

MAXPEEDINGRODS Since 2006

1 DURATION:

Maxpeedingrods warrants all the inverter generators against defects in workmanship under normal use for a period of 2 years from the date of retail purchase by the original end-user purchaser ("Warranty Period"), and free lifetime technical support and customer service. If a product is used for business, commercial, or industrial applications, the warranty period will be limited to ninety (90) days.

2 WHO GIVES THIS WARRANTY (WARRANTOR):

Chongqing Guoyu Technology Co ., Ltd

3 WHO RECEIVES THIS WARRANTY(PURCHASER):

The original purchaser (other than for purposes of resale) of the MAXPEEDINGRODS inverter.

4 WHAT PRODUCTS ARE COVERED BY THIS WARRANTY:

Any portable generator supplied or manufactured by Warrantor.

5 WHAT IS COVERED UNDER THIS WARRANTY:

Substantial defects on material and workmanship which occur within the duration of the warranty period.

6 WHAT IS NOT COVERED UNDER THIS WARRANTY:

A.Transportation changes for sending the product to Warrantor or its authorized service representative for warranty service, or for shipping repaired or replacement products back to the customer; these charges must be borne by the customer.

B. Damages caused by abuse, accident, shipping, misuse, overloading, modification, and the effects of corrosion, erosion and normal wear and tear.

C. Warranty is voided if the customer fails to install, maintain and operate the product in accordance with the instructions and recommendations set forth in the owner's manual(s), or if the product is used as rental equipment.

D. Pre-delivery service, i.e. assembly, oil or lubricants, and adjustment.

E. Items or service that are normally required to maintain the product, i.e. lubricants and filters.

F. Warrantor will not pay for repairs or adjustments to the product, or for any costs or labour, performed without Warrantor's prior authorization.EXCLUSIONS AND LIMITATIONS: Warrantor makes no other warranty of any kind, express or implied. Implied warranties, including warranties of merchantability and of fitness for a particular purpose, are hereby disclaimed. This warranty service described above is the exclusive remedy under this warranty; liability for incidental and consequential damages is excluded to the extent permitted by law.

7 RESPONSIBILITIES OF PURCHASER UNDER THIS WARRANTY:

A.The purchaser must provide dated proof of purchase and must notify Warrantor within the warranty period.

B.Deliver or ship the serviced generator or component to the nearest Warrantor's authorized service representative. Freight costs, if any, must be borne by the purchaser.

8 Having any questions?

Please do contact us via your purchasing channel for quick help. We guarantee you will get satisfied and quickest solution through this way.

TABLE OF CONTENTS

01
INTRODUCTION - - - - - - - - - - - 60

02
WARRANTY - - - - - - - - - - - - - - 61

03
SAFETY - - - - - - - - - - - - - - - - - 65

Safety Definitions - - - - - - - - - - - - - 66
Safety Symbols - - - - - - - - - - - - - - - 66
Correct Usage - - - - - - - - - - - - - - - 67
Incorrect Usage - - - - - - - - - - - - - - 67
Usage Notes - - - - - - - - - - - - - - - - 68
Important Safety Instructions - - - - - - - - 68
Safety Labels and Decals - - - - - - - - - - 71

04
CONTROL PANEL - - - - - - - - - - - 72

Generator Basic Features - - - - - - - - - 73
Information Notice of Bluetooth® Part - - - - 74
Control Panel - - - - - - - - - - - - - - - 75

05
ASSEMBLY - - - - - - - - - - - - - - - 77

Unpacking - - - - - - - - - - - - - - - - - 78
Package Contents - - - - - - - - - - - - - 78

06
BEFORE START THE GENERATOR - - - 79

Before Start The Generator 80
Ground the Generator - - - - - - - - - - - - 80
Add Engine Oil - - - - - - - - - - - - - - - 81
Add Fuel: Gasoline - - - - - - - - - - - - - 83

07
OPERATION THE GENERATOR - - - - 84

Start the Generator - - - - - - - - - - - - 85
Stop the Generator - - - - - - - - - - - - 87
Bluetooth® Function - - - - - - - - - - - - 87
Pairing App - - - - - - - - - - - - - - - - 88
App Control Interface - - - - - - - - - - - 89
App Error Code - - - - - - - - - - - - - - 91
Low Idle Mode - - - - - - - - - - - - - - - 93
AC Reset - - - - - - - - - - - - - - - - - - 93
Use the Generator - - - - - - - - - - - - - 93
Use Generator at High Altitude - - - - - - - 94
Extension Cords - - - - - - - - - - - - - - 95
Connect to Household Power Supply - - - 96
Connection of AC Power - - - - - - - - - 97

08
MAINTENANCE - - - - - - - - - - - - 100

Change Engine Oil - - - - - - - - - - - - - 103
Clean the Air Filter - - - - - - - - - - - - - 104
Replace the Spark Plug - - - - - - - - - - - 105
Drain the Gasoline - - - - - - - - - - - - - 107
Clean the Spark Arrestor - - - - - - - - - - 107
Transport the Generator - - - - - - - - - - 108
Storage the Generator - - - - - - - - - - - 109

09
TROUBLE SHOOTING - - - - - - - - 110

10
SCHEMATICS - - - - - - - - - - - - - 113

03 GENERATOR SAFETY



SAFETY DEFINITIONS

The words DANGER, WARNING, CAUTION and NOTICE are used through out this manual to highlight important information. Be certain that the meanings of these alerts are known to all who work on or near the equipment.

DANGER

Indicates a hazardous situation which, if not avoided, will result in death or serious injury.

WARNING

Indicates a hazardous situation which, if not avoided, could result in death or serious injury.

CAUTION

Indicates a hazardous situation which, if not avoided, could result in minor or moderate injury.

NOTICE

Indicates a situation which can cause damage to the generator, personal property and/or the environment, or cause the equipment to operate improperly.

SAFETY SYMBOLS

Symbol	Description
	Safety Alert Symbol
	Electrical Shock Hazard
	Exhaust Gas is Poisonous
	Fire Hazard
	Explosion Hazard
	Burn Hazard. (Do not touch hot surfaces)
	Read Manufacturer's Instructions
	Lifting Hazard

CORRECT USAGE

Example location to reduce risk of carbon monoxide poisoning.

ONLY use the generator outside and downwind, far away from windows, doors and vents.

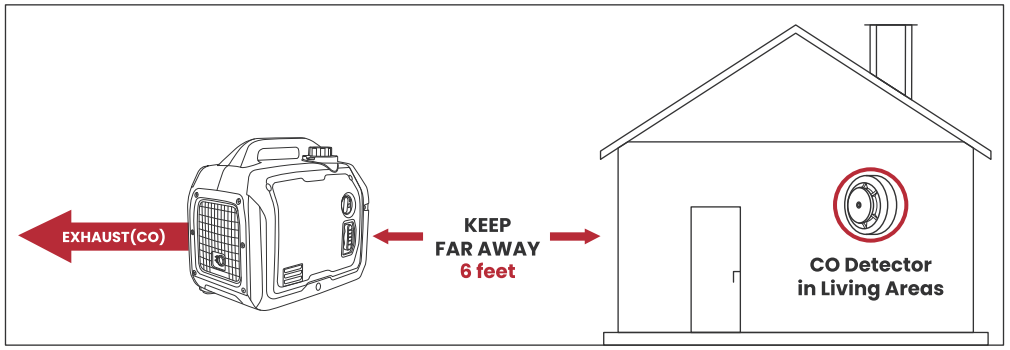

INCORRECT USAGE

Don't use the generator in any of the following locations:

- Near any door, window or vent
- Garage
- Basement
- Crawl Space
- Living Room
- Entry Way
- Porch
- Attic

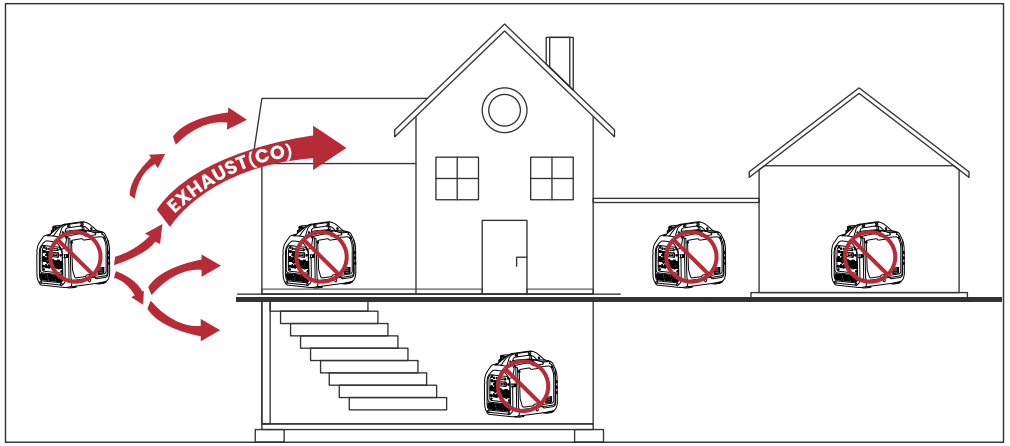

USAGE NOTES



Please do not use in humid environment



Please do not smoke when refueling



Please do not spill when refueling



Please shut down the generator before refueling

IMPORTANT SAFETY INSTRUCTIONS

⚠ DANGER

Using a generator indoors CAN KILL YOU IN MINUTES. Generator exhaust contains carbon monoxide. This is a poison you cannot see or smell.



NEVER use inside a home or garage, EVEN IF doors and windows are open.

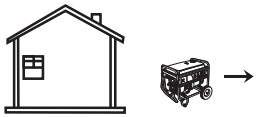

Only use OUTSIDE and far away from windows, doors, and vents.

DANGER

Engine exhaust contains carbon monoxide, a poisonous gas that could kill you in minutes. You CANNOT smell it, see it, or taste it. Even if you do not smell exhaust fumes, you could still be exposed to carbon monoxide gas.

DANGER

Never use the inverter in a location that is wet or damp. Never expose the inverter to rain, snow, water spray or standing water while in use. Protect the inverter from all hazardous weather conditions. Moisture or ice can cause a short circuit or other malfunction in the electrical circuit.

DANGER

Powerful voltage produced by the inverter could result in death or serious injury.

DO NOT touch bare wires or receptacles.
DO NOT operate generator in wet weather.
DO NOT use worn or damaged electrical cords.
DO NOT touch an operating inverter if the inverter is wet or if you have wet hands.
DO NOT allow children or unqualified persons to operate or service the generator.
Be sure the inverter is properly grounded before operating.
When using generator for backup power,notify utility company.

DANGER

Gasoline and its vapors are extremely flammable and explosive under certain conditions, could cause burns, fire, or explosion resulting in death or serious injury and/or property damage.

Fill or drain fuel tank outdoors, in a well-ventilated area.
DO NOT refuel the generator while the engine is running.
DO NOT light a cigarette or smoke when add fuel.
DO NOT tip engine or equipment at angle which causes fuel to spill.
DO NOT overfill the fuel tank. Allow space for fuel expansion.Overfilling the fuel tank can result in a sudden overflow of gasoline and result in spilled gasoline coming in contact with HOT surfaces.
Spilled fuel can ignite.
Check for fuel leaks after refueling. Never operate the generator if a fuel leak is discovered.
If fuel is spilled on the generator, wipe up any spills immediately. Dispose of rag properly. Allow area of spilled fuel to dry before operating the generator.
Keep fuel away from sparks, open flames or other form of ignition (such as match, cigarette, pilot lights, static electric source).

MAXPEEDINGRODS Since 2006

WARNING

Starter cord kickback (rapid retraction) will pull hand and arm toward engine faster than you can let go which could cause broken bones, fractures, bruises, or sprains resulting in serious injury.

When starting engine, pull cord slowly until resistance is felt and then pull rapidly to avoid kickback.
NEVER start or stop engine with electrical devices plugged in and turned on.

WARNING

Running engines produce heat. Severe burns can occur on contact. Combustible material can catch fire on contact.

DO NOT touch hot muffler area.
Allow equipment to cool before touching.

CAUTION

Exceeding the generator's running capacity can damage the generator and/ or electrical devices connected to it.

DO NOT overload the generator.
DO NOT tamper with the governed speed.
DO NOT modify the generator in any way.
DO NOT tamper with governor spring, links or other parts to increase engine speed.
Start generator and let engine stabilize before connecting electrical loads.

SAFETY LABELS AND DECALS

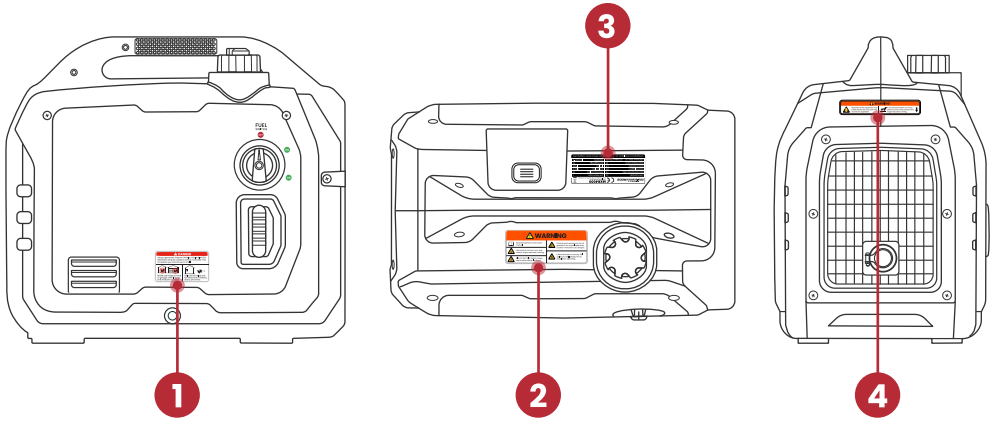

	LABEL	DESCRIPTION
1	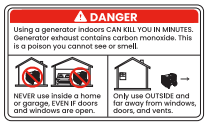	CO Danger
2		Safety Symbols
3		PARAMETERS TABLE
4		HOT SURFACE

CONTROL PANEL 04



GENERATOR BASIC FEATURES

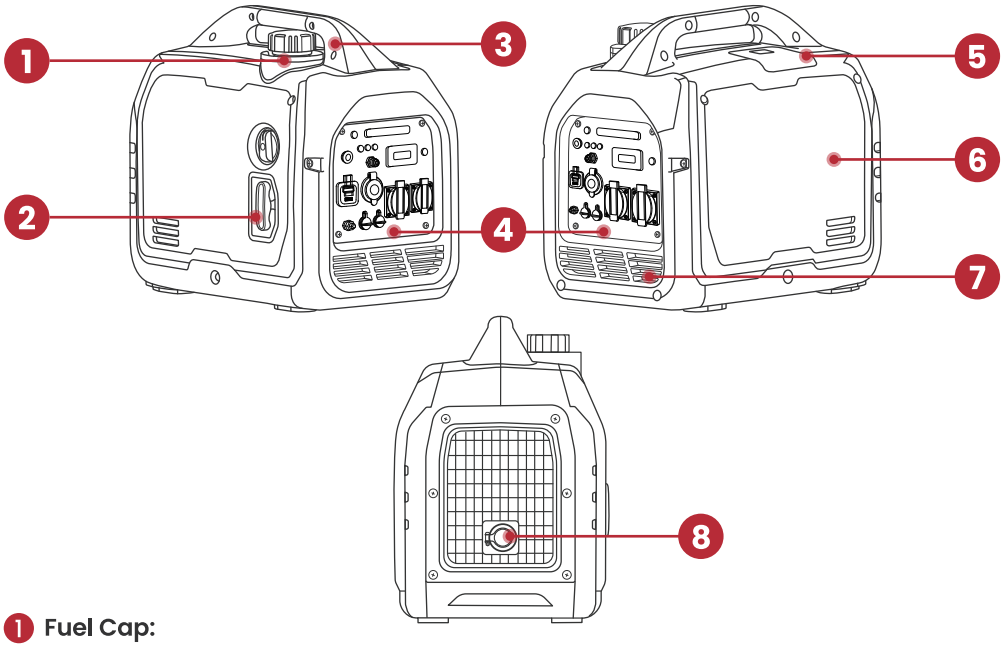

1 Fuel Cap:
Open the fuel cap to add the gasoline.

2 Recoil Handle:
Pull to start the engine.

3 Carrying Handle:
Used to lift or carry the unit.

4 Control Panel:
See Control Panel section.

5 Spark Plug Access Cover:
Remove the cover to service the spark plug.

6 Engine Service Panel:
Remove the panel to access the engine for maintenance.

7 Engine Cooling Vents:
Helps move airflow in unit to regulate engine temperatures.

8 Muffler and Spark Arrestor:
Avoid contact until the engine is cooled down. The spark arrestor prevents sparks from exiting the muffler. It must be removed for servicing.

MAXPEEDINGRODS Since 2006

INFORMATION NOTICE OF Bluetooth® PART

Bluetooth® Part Number	BT2S

⚠ CAUTION

Exposure to Radio Frequency Radiation.

This product must be installed and operated with a minimum distance of 20 cm between the radiator and user body. This transmitter module is authorized only for use in device where the antenna may be installed such that 20 cm may be maintained between the antenna and users.
Any changes or modifications not expressly approved by the party responsible for compliance could void the user' s authority to operate this device.

CONTROL PANEL

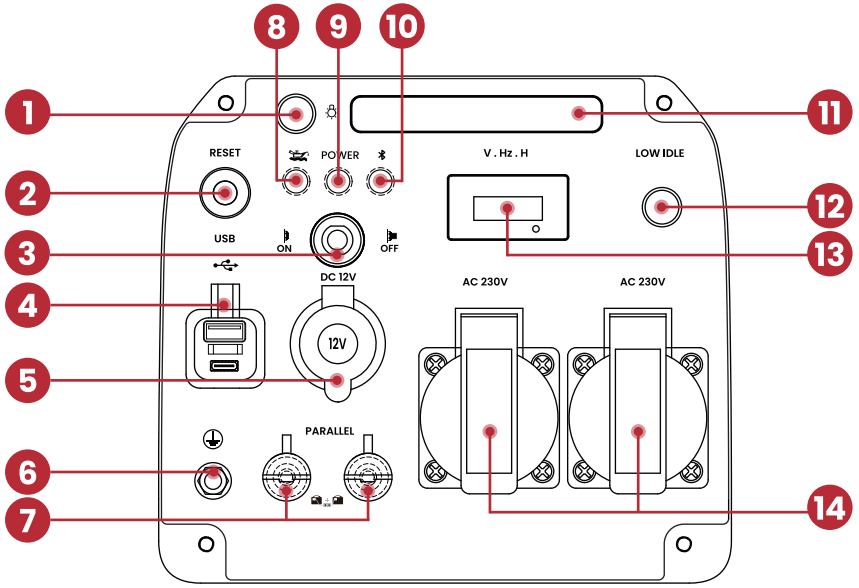

1 LIGHT SW:

Press the button once to turn on the light.

2 RESET:

The inverter generator will automatically switch OFF, when all AC output to protect the generator if overloaded or if there is a short circuit in a connected appliance.Unplug the devices and reduce the load. Press the RESET button to reset the generator.

3 DC BREAKER:

if the inverter is overloaded. The DC breaker will trip to block current.

4 USB DUPLEX:

5V DC that come in 3 amps.

5 DC 12V, 8.3A OUTLET:

The outlet is capable of carrying a rated of 8.3 amps.

6 GROUND TERMINAL:

The ground terminal is used to externally ground the inverter.

7 PARALLEL CONNECTORS:

To increase AC power output, the connector sockets are used to connect the two same type generator with special paralleling cords.The connector sockets is only used to the communication between the inverters. they can not used for AC power output. The special parallel kit shall be purchase separately. The power output of two generators connected in parallel is: the sum of the power of the two generators x 90%.

8 LOW OIL LIGHT:

When the oil level in the crankcase falls below the safe operating limit, the low oil level indicator will illuminate yellow light and the generator will automatically shut off the engine.

9 POWER INDICATOR LIGHT:

Green light means the generator normal operation;Red light means the generator overload.

10 Bluetooth® INDICATOR LIGHT:

Blue light means Bluetooth® is connected.

11 LED LIGHT:

Emergency Light.

12 LOW IDEL SWITCH:

Switch the operating status of the generator set. If the low idle button lights green, at this time the generator is in a low idle state, the generator will adjust the engine RPM to the current load requirements. if the low idle button does not light green, the generator is in a high speed state.

13 DIGITAL DISPLAY METER:

Display output voltage, frequency and accumulative running time.

14 230-VOLT, 16-AMP EU OUTLET:

The outlet is capable of carrying a maximum of 16 amps.

ASSEMBLY 05



UNPACKING

1. Set the shipping carton on a solid, flat surface.
2. Carefully cut the packing tape on top of the carton.
3. Remove everything from the carton except the generator.
4. Using the carrying handles of the unit, carefully remove the generator from the box (two people lifting is recommended).

PACKAGE CONTENTS

Your generator comes with the items listed below.

Inverter Generator	1
Owner Manual	1
Spark Plug Socket Wrench	1
Oil Funnel	1
Screwdriver	1
Generator Dust Cover	1
EU Plug	1
Generator Parallel Cables	1
Cigarette Lighter Plug	1

BEFORE START THE GENERATOR 06



BEFORE START THE GENERATOR

Location Selection – Before starting the inverter, avoid exhaust and location hazards by verifying:

- You have selected a location to operate the inverter that is outdoors and well ventilated.
- You have selected a location with a level and solid surface on which to place the inverter.
- You have selected a location that is at least 6 feet (1.8 m) away from any building, other equipment or combustible material.
- If the inverter is located close to a building, make sure it is not located near any windows, doors and/ or vents.

Weather

Never operate your inverter outdoors during rain, snow or any combination of weather conditions that could lead to moisture collecting on, in or around the generator.

Dry Surface

Always operate the inverter on a dry surface free of any moisture.

No Connected Loads

Make sure the inverter has no connected loads before starting it. To ensure there are no connected loads, unplug any electrical extension cords that are plugged into the control panel receptacles.

GROUND THE GENERATOR

In order to prevent any damage to the generator caused by electric shock or improper electrical application, it is recommended that the generator is grounded with good conductor with insulating sheath.

1. Please use grounding wire with sufficient electrical energy capacity;
2. Connect one end of grounding wire reliable to grounding bolt on control panel of the generator set;
3. Insert grounding body (iron rod with a diameter of 5 ~ 10mm) 200mm below into the earth and lead it out with conductor;
4. Connect the other end of the grounding wire reliable to the led wire of grounding body.

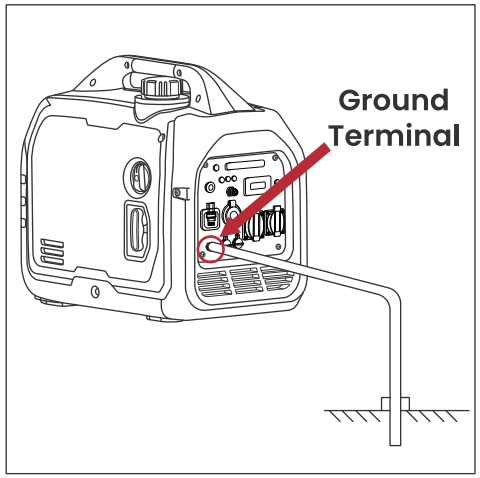

WARNING

Be sure the inverter is properly connected to earth ground before operating.

ADD ENGINE OIL

NOTICE

THIS GENERATOR HAS BEEN SHIPPED WITHOUT OIL. Do not attempt to crank or start engine before it has been properly serviced with recommended oil. Failure to add engine oil before starting will result in serious engine damage.

Recommended oil type for typical use is SAE 10W-30 engine oil. If running the generator in extreme temperatures, refer to the following chart.

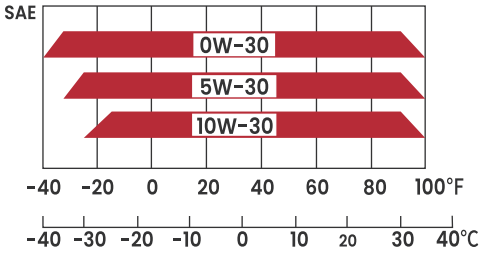

1. Place the generator on a flat, level surface.
2. Loosen the screws and remove the right maintenance cover.

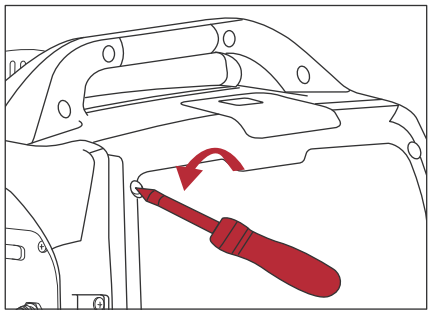

3. Remove the oil dipstick, and use the oil funnel to add 0.45L oil. DO NOT OVERFILL.

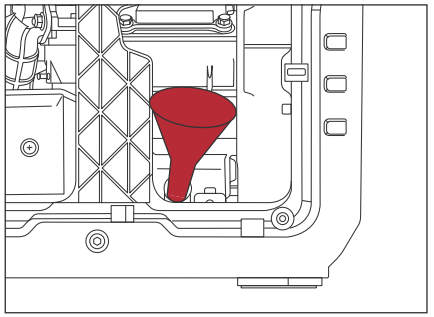

4. Check engine oil level before use and add as needed.

NOTICE

DO NOT screw in the dipstick while checking oil level.
Oil cannot exceed the upper limit of the oil level.

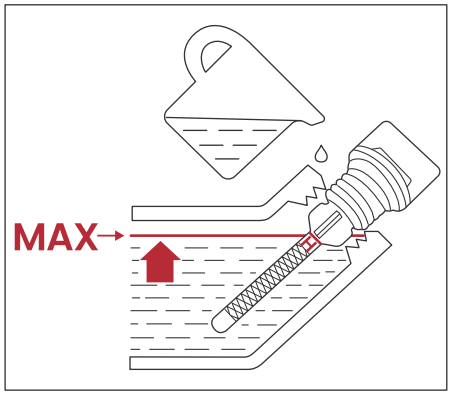

5. Tighten the oil dipstick and install the right maintenance cover.

NOTICE

This engine is equipped with a low oil shut-off and will stop when the oil level in the crankcase falls below the threshold level.

ADD FUEL: GASOLINE

WARNING
Never refuel the inverter while the engine is running.
Always turn the engine off and allow the inverter to cool before refueling.

Required Gasoline – Only use gasoline that meets the following requirements:

- Unleaded gasoline only
- Gasoline with maximum 10% ethanol added
- Gasoline with an 87 octane rating or higher

DO NOT use E85 or E15.
DO NOT use a gasoline oil mix.
DO NOT modify the engine to run on alternate fuels.
DO NOT fuel indoors.
DO NOT create a spark or flame while fueling.

Filling the Fuel Tank – Follow the steps below to fill the fuel tank:

Fuel Tank Capacity: 4L

1. Shut off the generator.

2. Allow the generator to cool down so all surface areas of the muffler and engine are cool to the touch.

3. Move the generator to a flat surface.

4. Clean area around the fuel cap.

5. Remove the fuel cap by rotating counterclockwise.

NOTICE
Do not overfill the fuel tank. Spilled fuel will damage some plastic parts.

6. Slowly add gasoline into the fuel tank. Be very careful not to overfill the tank. The gasoline level should NOT be higher than the red ring.

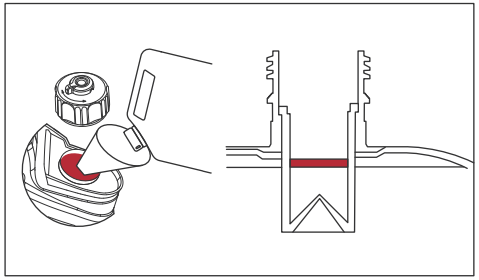

7. Install the fuel cap by rotating clockwise.

07 OPERATION THE GENERATOR



OPERATION THE GENERATOR

DANGER

Never use the inverter in a location that is wet or damp. Never expose the inverter to rain, snow, water spray or standing water while in use. Protect the inverter from all hazardous weather conditions. Moisture or ice can cause a short circuit or other malfunction in the electrical circuit.

Never operate the inverter in an enclosed area. Engine exhaust contains carbon monoxide. Only operate the inverter outside and away from windows, doors and vents.

Before attempting to start the inverter, verify the following:

- The engine is filled with engine oil.
- The generator is situated in a proper location.
- The generator is on a dry surface.
- All loads are disconnected from the generator.
- The generator is properly grounded.

START THE GENERATOR

1. Turn the fuel tank cover ventilation knob to the "ON" position.

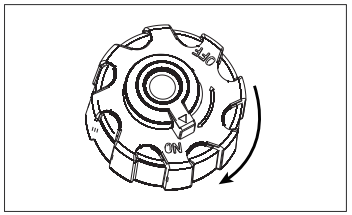

2. Turn the three-in-one switch to the "CHOKE" position.

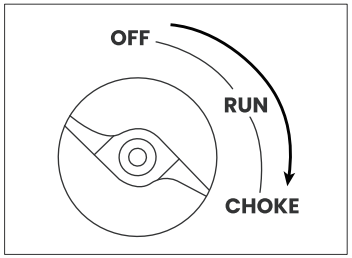

NOTICE

When warm starts, it is not necessary to turn off the choke, only turn the three-in-one switch to the “RUN” position.

3. Firmly grasp and pull the recoil handle slowly until you feel increased resistance, then pull rapidly.

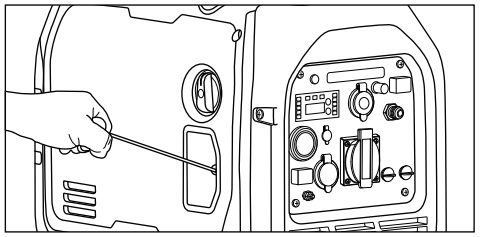

Tip: When pulling the hand starter, hold the generator carrying handle firmly, to prevent the generator from overturning.

4. After the engine starts and runs smoothly turn the three-in-one switch to the "RUN" position.

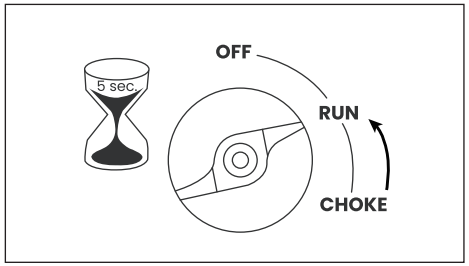

5. The AC indicator turns green, plug in device plug.

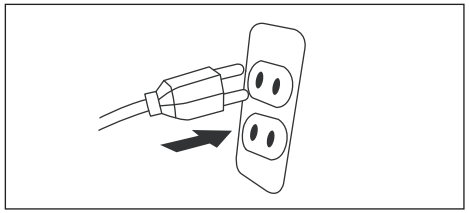

NOTICE

Before connect the appliance, if the appliance power exceeds half of the rated power of the generator, recommended to turn off the low idle button of the generator (no green light), and let the generator run at full speed.

NOTICE

You need adjust the engine switch position according to the ambient temperature.

- For starting in hot ambient temperature>15°C: Turn the three-in-one switch to "CHOKE" position for three pulls of the recoil cord. If generator does not start after three pulls, turn the three-in-one switch to the "RUN" position for the next three pulls. Too much choke leads to spark plug fouling and engine flooding. This will cause the engine not to start.
- For starting in cold ambient temperature < 15°C : Turn the three-in-one switch to the "CHOKE" position until engine starts. When the engine starts and runs smoothly turn the three-in-one switch to the "RUN" position. (In extreme cold temperatures, this may take more seconds to wait.)

STOP THE GENERATOR

During normal operation, use the following steps to stop your generator:

1. Remove all the loads out of the output.

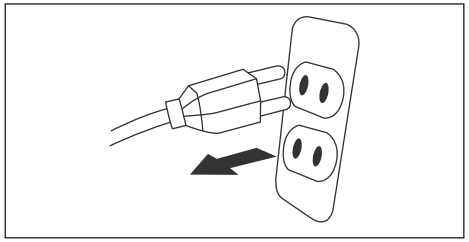

2. Turn the three-in-one switch to the "OFF" position.

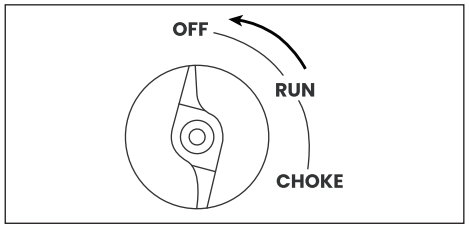

3. Turn the fuel tank cover ventilation knob to the "OFF" position.

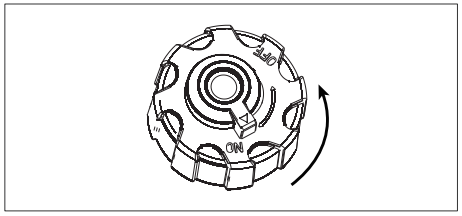

NOTICE

Remove or consume all untreated gasoline if you plan to store the generator longer than 3 months.

Bluetooth®-Funktion

The inverter generator is connected to a smartphone via a Bluetooth® connection.

Recommend: In the absence of obstacles, the connection range between the generator and the smartphone< 20m.

NOTICE

The range between your Bluetooth® enabled smartphone and the generator can be maximized when there is a clear, obstruction free, line-of-sight between devices. The connection distance is also affected by the type of smartphone used and the surrounding environment, structures, and electronic interference.

The App is able to do the following convenient functions:

1. Generator ECO mode on/off: The ECO mode of the generator can be turned on or off from a distance.

2. The APP interface can display: output power, remaining gasoline, voltage frequency, cumulative running time, single running time, generator status and generator serial number.

PAIRING App

NOTE: For first time connection only.

1. Download the App.

   (1) Scan the QR code to download the App.

   (2) Search for "Maxpeedingrods" in the App Store.

iOS Android

2. Turn on the Bluetooth® on your smartphone.

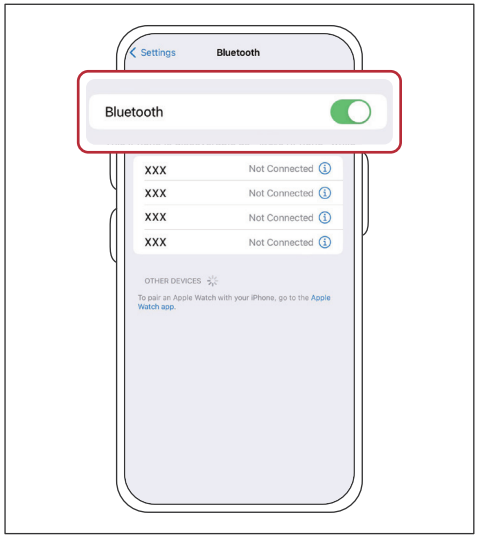

3. Open the App, register an account, Log in your account.

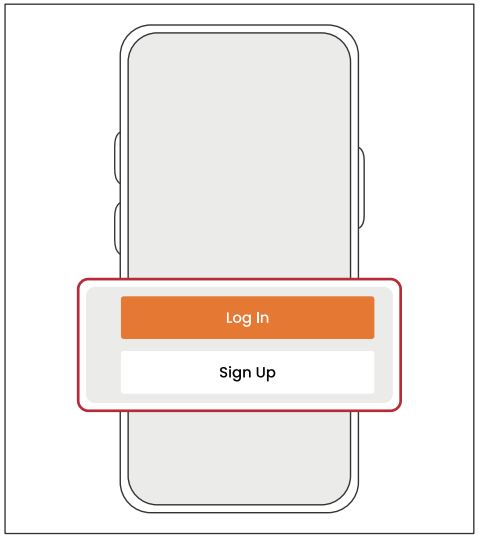

4 Enter "my device" interface in the APP, then click “Add Device” to search the generator.



5 At the same time, press the RESET button on the control panel for 3-5 seconds.

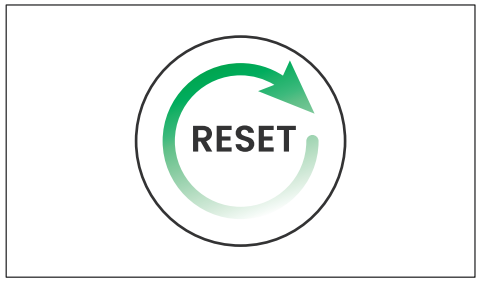

6 Add the generator successfully.

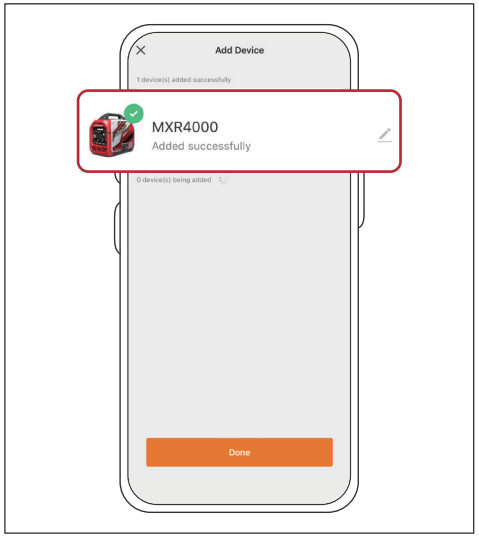

APP CONTROL INTERFACE



1 **Output Power:**

The total power of the appliances connected to the generator.

Note: Not overload.

2 **Single Running Time:**

Timer function, single run time after each start of the generator.

3 **Remain Gasoline:**

Display of the amount of gasoline remaining in the generator fuel tank.

4 **Generator Production Batch Number:**

you can provide to the customer service during after-sales service.

5 **State:**

Working State: Working state is displayed when the generator is successfully started;

Stopping State: Stopping state is displayed when the generator is shut down;

Error State: Error state is displayed When an error code appears in App.

6 **Total Working Time:**

Shows the life of the generator, the total running time of the generator since the factory.

7 **Frequency:**

Output frequency of generator.

8 **Voltage:**

Output voltage of the generator.

Disclaimer

Bluetooth®

1.The Bluetooth® word mark and logos are registered trademarks owned by Bluetooth® SIG, Inc. and any use of such marks by Chongqing Guoyu Technology Co., Ltd is under license.

2. Google Play and the Google Play logo are trademarks of Google Inc. Android is a trademark of Google Inc.

3. Apple, the Apple logo are trademarks of Apple Inc., registered in the U.S. and other countries. App Store is a service mark of Apple Inc., registered in the U.S. and other countries.
iOS is a trademark or registered trademark of Cisco in the U.S. and other countries and is used under license.

App ERROR CODE

ERROR CODE	DESCRIPTION	SOLUTION
01	Overload Protection	Unplug some devices, press the reset button; If the error is still reported, the inverter faulty; Contact customer service.
02	Short-circuit Protection	Unplug some devices, press the reset button.
03	Undervoltage Protection	Contact customer service.
04	High Busbar	Turn off the generator, wait for 5minutes, then restart the generator; If the error is still reported, the inverter faulty; Contact customer service.
05	Low Busbar	Unplug some devices, press the reset button; If the error is still reported, the inverter faulty; Contact customer service.
06	Zero Point Error	Unplug some devices, press the reset button; If the error is still reported, the inverter faulty; Contact customer service.
07	Temperature Protection	The air inlet or exhaust outlet is blocked, remove the obstruction.
08	Hardware Overcurrent	Unplug some devices, press the reset button; If the error is still reported, the inverter faulty; Contact customer service.
09	Frequency Mismatch	The voltage and frequency of the load appliance do not match the generator, so use a matching appliance.
0A	Low Rotational Speed	When no load, switch the ECO switch, if there is a significant change in speed, the engine is abnormal.
0B	Voltage Asymmetry	1.problems caused by certain special appliances; 2. The inverter faulty; Contact customer service.
0C	Command Close	Unplug some devices, press the reset button; If the error is still reported, the inverter faulty; Contact customer service.
0D	Encryption Error	Contact customer service.
0E	Primary-Secondary Communication Failed	Replace the inverter.
0F	Reserved Code	Contact customer service.

LOW IDLE MODE

NOTICE

Always start the generator with LOW IDLE MODE OFF.

The generator is equipped with a LOW IDLE button to minimize fuel consumption and reduce noise levels.

1. In low idle mode, the generator will sense the load and adjust the engine RPM to the current load requirements.
2. If the low idle button lights green, the generator is in a low idle state; if the low idle button does not light green, the generator is in a full speed state. By pressing the low idle button, the idle state and full speed state of the generator can be switched.
3. To run the generator at maximum power and RPM, press the low idle button to the full speed mode(no green light)

AC RESET

The inverter will trip the breaker and automatically disconnect from the load when the controls sense a predetermined overload condition. The generator engine will continue to run, but there will not be any electrical output.

1. Turn off all devices and unplug them from the inverter.
2. Press in the reset breaker to reset it until the OVERLOAD LED goes OFF and the OUTPUT READY LED is illuminated.
3. Determine the wattage required from the devices being powered by the inverter Make sure the wattage required does not exceed the maximum output of the inverter.
4. Reconnect electrical loads sequentially.

USE THE GENERATOR

Service Environment Of the Generator:

- Applicable temperature: -15°C~ 40°C;
- Applicable humidity: below 95%;
- Applicable altitude: regions below 5000 feet.

MAXPEEDINGRODS Since 2006

Standard Atmospheric Condition:

- Ambient temperature Tr: 298k (25°C);
- Relative air humidity Φr: 30%;
- Absolute atmospheric pressure Pr: 100kPa.

When actual environmental condition is inconsistent with the condition of output power of the generator set:

- Every 5°C of increase in ambient temperature will reduce the power of generator by about 2%.
- Every 30% of increase in relative humidity of air will reduce the power of generator by about 1.5%.
- Every 1000 feet rising of ASL will reduce the power the generator by about 4.5%.

USE GENERATOR AT HIGH ALTITUDE

1. The density of air at high altitudes is lower than at sea level. Engine power is reduced as the air mass and air-fuel ratio decrease. Output will be reduced approximately 4.5% for every 1000 feet of increased altitude from sea level.
2. At high altitudes increased exhaust emissions can also result due to the increased enrichment of the air fuel ratio. Other high altitude issues can include hard starting, increased fuel consumption and spark plug fouling.
3. The performance of gasoline engines can be improved by replacing the carburetor with a slightly smaller main injector or by adjusting the adjusting screw.If you often use the generator at an altitude of more than 1000 feet, you can buy special high-altitude parts to replace for use.Otherwise, the load power should be reduced to use the generator.
4. Even with the suitable carburetor, a 1000 feet rise in altitude reduces petrol engine power by about 4.5%. Without the replacement of a suitable carburetor, this decline would be even greater.

NOTICE

If a carburetor suitable for high altitude use is fitted to a gasoline engine for low altitude use, too thin mixture will reduce the power output of the gasoline engine, cause overheat or even serious damage.

EXTENSION CORDS

WARNING

Fire and electrocution hazard. Never use worn or damaged extension cords. Damaged or overloaded extension cords could overheat, arc, and burn resulting in death or serious injury.

Long or thin cords can drain the power provided to an electrical device by the generator. Refer to the following chart in determining the necessary gauge extension cord for each of your devices.

DEVICE REQUIREMENTS		LENGTH OF EXTENSION CORD (FEET)							
Amps	Watts	10	20	30	40	50	60	80	100
5	600	20	18	16	14	12	12	10	10
10	1200	18	16	14	12	12	10	10	8
15	1800	16	14	12	12	10	10	8	8
20	2400	14	12	12	10	10	8	8	6
25	3000	12	12	10	10	8	8	6	6
30	3600	12	10	10	8	8	6	6	6
35	4200	10	10	8	8	6	6	6	6

Example:total amps up to 30a, length of extension cord up to 50 feet, so the extension cord wire size is 8AWG.

MAXPEEDINGRODS Since 2006

CONNECT TO HOUSEHOLD POWER SUPPLY

1. When the generator is connected to household power source as a backup power supply, the connection shall be carried out by a professional electrician or a person familiar with electricity.

2. After connecting the load to the generator, check carefully whether electrical connection is safe and reliable.

3. Improper electrical connection may cause generator damage, burning or fire.

4. Avoid connecting this generator to commercial power outlet.

Generators cannot be used in parallel with the home grid. As shown below.

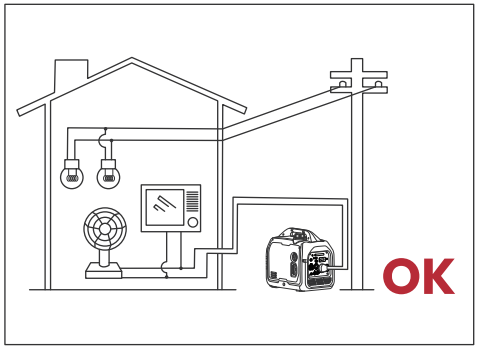

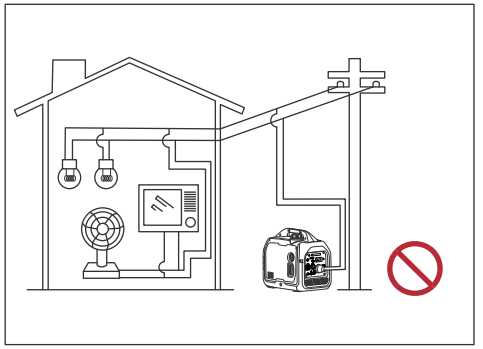

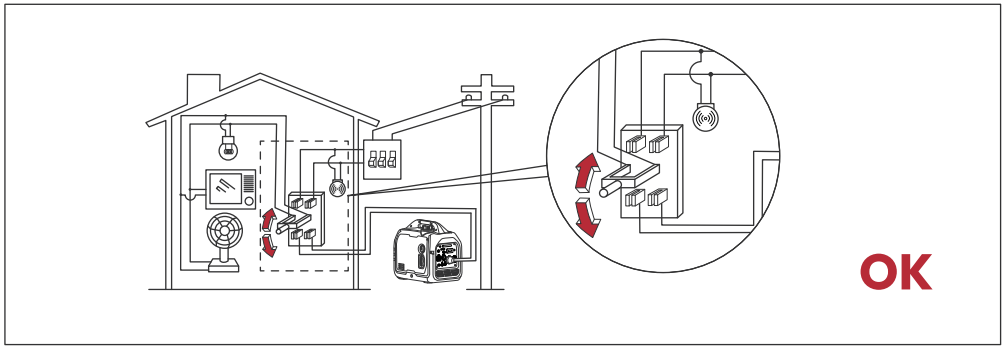

CONNECTION OF AC POWER

WARNING

All electrical equipment shall be disconnected before inserting the plug.

Make sure before starting the generator :

1. The total power of the load apparatus (the sum of resistive, capacitive and inductive load) shall not exceed the rated power of the generator.Exceeding the generator' s wattage/amperage capacity can damage the generator and/or electrical devices connected to it.

2. Make sure the generator can supply enough continuous (running) and surge (starting) watts for the items you will power at the same time.

3. Appliance and power tool manufacturers usually list rating information near the model or serial number.

4. Before increasing engine speed, energy-saving switch must be switched to "OFF" . If more than one load or electrical equipment is connected to the generator set, remember that the one with the highest starting load is connected first,and the one with the lowest starting current is connected last.

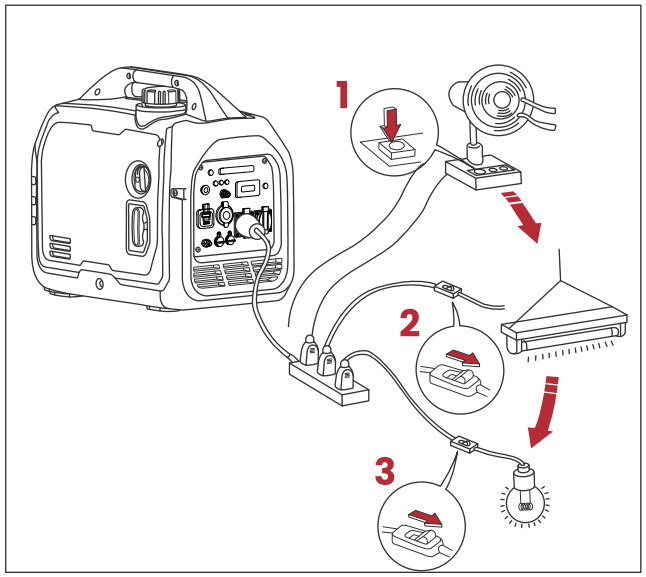

MAXPEEDINGRODS Since 2006

To determine power requirements:

1. Select the items you will power at the same time.

2. Total the continuous (running) watts of these items. This is the amount of power the generator must produce to keep the items running.

3. Estimate how many surge (starting) watts you will need. Surge wattage is the short burst of power needed to start electric motor-driven tools or appliances such as a circular saw or refrigerator. Because not all motors start at the same time, total surge watts can be estimated by adding only the item(s) with the highest additional surge watts to the total rated watts from step.

For example

TOOL OR APPLIANCE	RATED (RUNNING) WATTS	STARTING (PEAK)WATTS
RV Refrigerator	200	600
Coffee Maker	600	
Radio	200	
Tool or Appliance	1000 Total Running Watts	600 Highest Starting Watts
1000 Total Running Watts+600 Highest Starting Watts=Total Starting Watts Need 1600		
*Wattages listed are approximate. Verify actual wattage.		

In general, capacitive and inductive load, especially motor drive device, produce a large starting current when starting up. The following table is for your reference when you connect these electrical appliances to the generator set.

Type	Wattage		Typical Equipment	Example		
	Start	Rated		Device	Start	Rated
Incandescent Lamp Heating Apparatus	x1	x1	Incandescent Lamp/ TV set	Incandescent Lamp 100w	100VA (W)	100VA (W)
Fluorescent Lamp	x2	x1.5	Fluorescent Lamp	Fluorescent Lamp 40W	80VA (W)	60VA (W)
Electromotor Drive Device	x3-5	x2	Refrigerator/ Electric Fan	Refrigerator 150W	450-750VA (W)	300VA (W)

*Wattages listed are approximate.Verify actual wattage.

MAINTENANCE 08

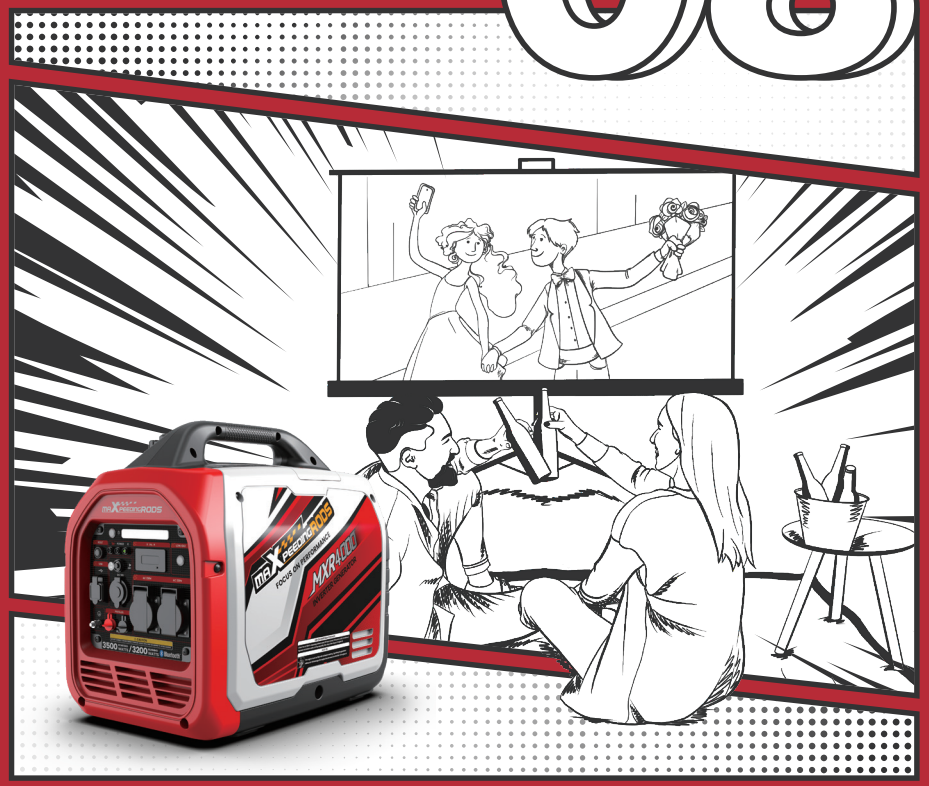

MAINTENANCE

WARNING

TO PREVENT SERIOUS INJURY FROM ACCIDENTAL STARTING: Turn the Combination Switch of the equipment to its "OFF" position, wait for the engine to cool, and disconnect the spark plug cap before performing any inspection, maintenance, or cleaning procedures.

TO PREVENT SERIOUS INJURY FROM EQUIPMENT FAILURE:Do not use damaged equipment. If abnormal noise, vibration, or excess smoking occurs, have the problem corrected before further use.

Follow all service instructions in this manual.
The engine may fail critically if not serviced properly.

WARNING

Many maintenance procedures, including any not detailed in this manual, will need to be performed by a qualified technician for safety. If you have any doubts about your ability to safely service the equipment or engine, have a qualified technician service the equipment instead.

Note: This maintenance schedule is intended solely as a general guide. If performance decreases or if equipment operates unusually, check systems immediately. The maintenance needs of each piece of equipment will differ depending on factors such as duty cycle, temperature, air quality, fuel quality, and other factors.

Note: The following procedures are in addition to the regular checks and maintenance explained as part of the regular operation of the engine and equipment.

MAXPEEDINGRODS Since 2006

Item \ Maintenance Cycle		Each	First in 1 month or 20 hours	every 3 months or every 50 hours	1 years or every 100 hours
Engine Oil*	Check-Fill	✓			
	Replace		✓	✓	
Gearbox gear Oil(if any)**	Check Oil	✓			
	Replace		✓	✓	
Air Filter Element*	Inspection	✓			
	Clean			✓	
	Replace			✓	
Sediment Cup (if any)**	Clean				✓
Spark Plug*	Clean-Adjust				✓
Spark Eliminator*	Clean			✓	
Idling Speed (if any)**	Check-Adjust				✓
Valve Clearance**	Check-Adjust				✓
Fuel Tank and Fuel Filter**	Clean				✓
Fuel Line**	Inspection	Every two years (Please replace if ecessary)			
Cylinder Head, Piston**	Remove carbon deposit**	Displacement < 225cc, every 125 hours; displacement capacity ≥ 225cc, every 250 hours.			

* These items shall be replaced if necessary;

** These items shall be maintained by the dealer authorzed by the Company, unless the user has proper tools and maintenance ability.

CHANGE ENGINE OIL

WARNING

Oil is very hot during operation and can cause burns. Wait for engine to cool before changing oil.

NOTICE

- Always maintain proper engine oil level. Failure to maintain proper engine oil level could result in severe damage to the engine and/or shorten the life of the engine.
- Always use the specified engine oil. Failure to use the specified engine oil can cause accelerated wear and/ or shorten the life of the engine.

1. Always operate or maintain the generator on a flat surface.
2. Stop the engine.
3. Let engine sit and cool for several minutes.
4. Take off the right maintenance cover.
5. Remove the oil dipstick and tilt the generator to discharge the oil.

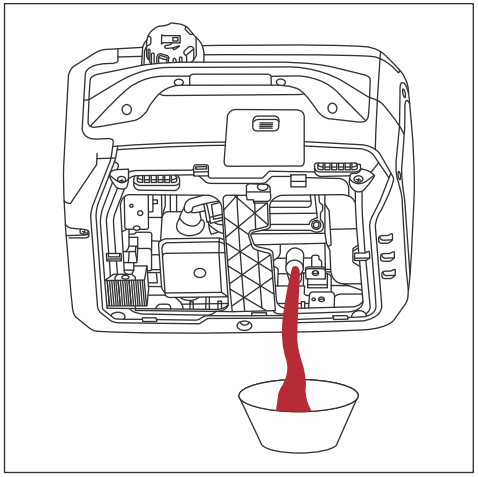

6. Fill the new engine oil and check the oil level.
7. Tighten the oil dipstick.
8. Install the right maintenance cover.

NOTICE

- Long-term and frequent skin contact with engine oil may lead to skin cancer. Although this is not inevitable, it is recommended to wash the skin exposed to engine oil immediately and thoroughly with soap and water.
- From the perspective of environmental protection, please properly dispose of the used engine oil after use. We strongly recommend that you put the waste engine oil in a sealed container and send it to the local service station or waste oil recovery center.
- **Remember:** do not throw it into a garbage or dump it on the ground or in a ditch.

CLEAN THE AIR FILTER

NOTICE

- Dirty air filter will affect air flowing into carburetor. To prevent carburetor failure, please regularly maintain the air filter. If used in dusty environment, it should be maintained more frequently.
- It is forbidden to start the generator without installing an air filter, otherwise the gasoline engine will be worn-out quickly.

The air filter must be cleaned after every 50 hours of use or 3 months (frequency should be increased if inverter is operated in a dusty environment).

1. Turn off the generator and let it cool for several minutes if running.
2. Take off the right maintenance cover.
3. Unscrew the bolts on air filter cover.
4. Remove the foam element from the air cleaner housing.

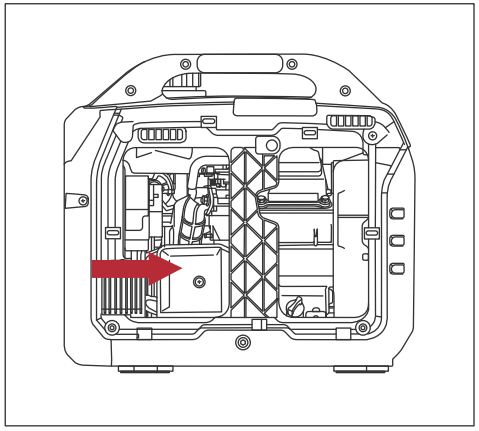

5. Wash the foam air filter element by submerging the element in a solution of household detergent soap and warm water. Slowly squeeze the foam to thoroughly clean.

NOTICE

NEVER twist or tear the foam air filter element during cleaning or drying. Only apply slow but firm squeezing action.

6. Rinse in clean water by submerging the air filter element in fresh water and applying a slow squeezing action.

NOTICE

Never dispose of soap cleaning solution used to clean the air filter by dumping the solution into a sewer, on the ground, or into ground water or waterways. Always be environmentally responsible. Follow the guidelines or other governmental agencies for proper disposal of hazardous materials. Consult local authorities or reclamation facility.

7. Dispose of used soap cleaning solution properly.

8. Dry the air filter element by again applying a slow firm squeezing action.

9. Return the air filter element to its position in the air cleaner housing.

10. Install the air cleaner cover, making sure the tabs lock into place.

11. Install the right maintenance cover.

REPLACE THE SPARK PLUG

Please replace the spark plug in accordance with the original specification: **A5RTC**.

1. Stop the generator and let it cool for several.

2. Move the generator to a flat, level surface.

3. Slide the spark plug access cover off the housing.

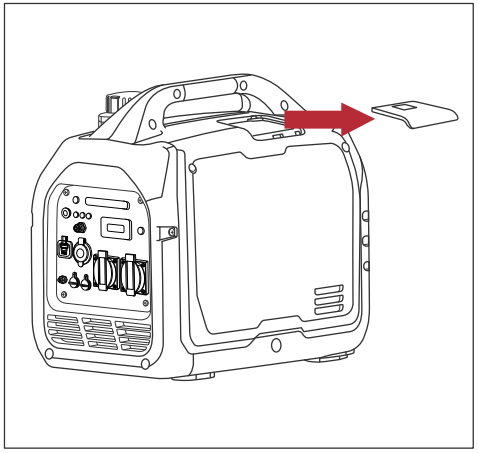

4. Remove the spark plug boot by firmly pulling the plastic spark plug boot handle directly away from the engine.

NOTICE

Never apply any side load or move the spark plug laterally when removing the spark plug.
Applying a side load or moving the spark plug laterally may crack and damage the spark plug
boot.

5. Using the spark plug socket wrench provided, remove the spark plug from the cylinder head .

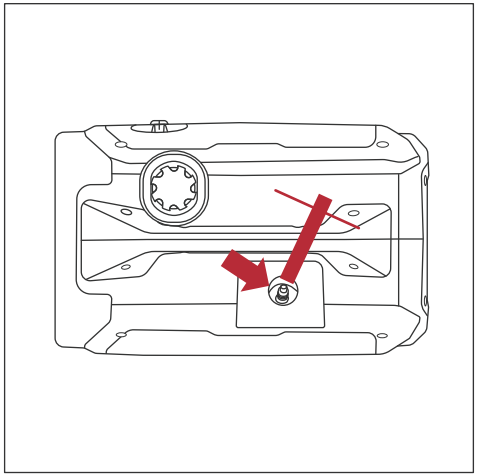

6. Place a clean rag over the opening created by the removal of the spark plug to make sure no dirt can get into the combustion chamber.

7. **Inspect the spark plug for:**

- Cracked or chipped insulator
- Excessive wear
- Spark plug gap of 0.7-0.8mm

If the spark plug fails any one of the conditions listed above, replace the plug.

NOTICE

Only use the recommended spark plug. Using a non- recommended spark plug could result in damage to the engine.

Install the spark plug by carefully following the steps outlined below:

A. Carefully insert the spark plug back into the cylinder head. Hand-thread the spark plug until it bottoms out.

B. Using the spark plug socket wrench provided, turn the spark plug to ensure it is fully seated.

C. Install the spark plug access coven.

DRAIN THE GASOLINE

1. Remove right maintenance cover to access the carburetor.
2. Locate the clear plastic hose from the float that is exiting out the bottom of the inverter, and place a suitable container under it to catch the drained fuel.
3. Turn the three-in-one switch to the "RUN" position.
4. Loosen the float bowl drain screw until fuel is seen draining from the float bowl.

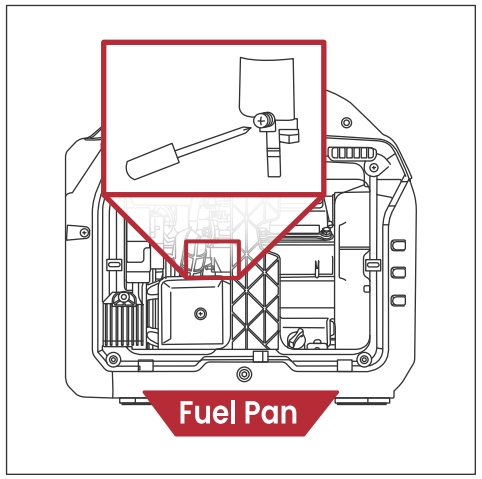

5. Allow fuel to drain into the container, and then tighten the float bowl drain screw.

NOTICE

Never dispose of fuel by dumping fuel into a sewer, on the ground, or into groundwater or waterways. Always be environmentally responsible. Follow the guidelines or other governmental agencies for proper disposal of hazardous materials. Consult local authorities or reclamation facility.

6. Install the right maintenance cover.

CLEAN THE SPARK ARRESTOR

Check and clean the spark arrestor after every 50 hours of use or 3 months.

1. Stop the inverter and let it cool for several minutes if running.
2. Move the inverter to a flat, level surface.
3. Remove the screws holding the muffler cover in place.
4. Loosen the clamp holding the spark arrestor onto the muffler.
5. Slide the spark arrestor band clamp off the spark arrestor screen.
6. Pull the spark arrestor screen off the muffler exhaust pipe.

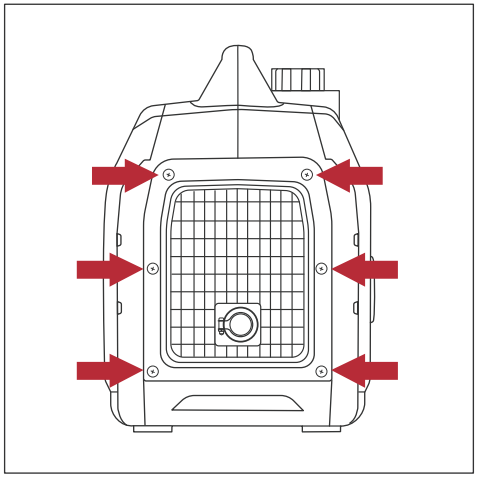

7. Using a wire brush, remove any dirt and debris that may have collected on the spark arrestor screen.
8. If the spark arrestor screen shows signs of wear (rips, tears or large openings in the screen), replace the spark arrestor screen.
9. **Install the spark arrestor components in the following order:**

   A. Place spark arrestor screen over the muffler exhaust pipe. Push on the screen until it fully bottoms out.

   B. Place the spark arrestor band clamp over the screen and tighten with a flathead screwdriver.

10. Replace the discharge gate.

TRANSPORT THE GENERATOR

NOTICE

- Fire hazard. DO NOT turn the generator upside down. Fuel or oil can leak and damage to the generator may occur.
- Avoid direct sunlight inside a vehicle. If the generator is left in an enclosed vehicle for many hours, the high temperature could cause the fuel to vaporize and result in a possible explosion.

1. Turn off the generator, tighten the fuel cap, and allow the generator to cool a minimum of 30 minutes.
2. Only use the generator' s fixed handle(s) to lift the unit or attach any load restraints such as ropes or tie-down straps. Do not attempt to lift or secure the generator by holding onto any of its other components.
3. Keep the unit level and upright during transport to minimize the possibility of fuel leakage or, if possible, drain the fuel or run the engine until the fuel tank is empty before transport.

STORAGE THE GENERATOR

⚠ WARNING

- In order to avoid burning or fire caused by contact with high-temperature parts of the generator, the generator must be cooled before storage. (Turn off the generator and allow the unit to cool a minimum of 30 minutes.)
- NEVER place any type of storage cover on the generator while it is still hot. Do not obstruct any ventilation openings.

Follow the procedures below for properly storing your generator. We highly recommend running your generator once a month for 20 to 30 minutes. Plug in a small load in to ensure there is proper power output.

STORAGE PERIOD	STORAGE PREPARATION
For Short Periods (Less than 30 days)	**1.** Turn off the generator, allow the generator to cool. **2.** Add fuel stabilizer to the gasoline remaining in the tank. **3.** Place the generator set in a clean and dry area.
For long Periods (Over 30 Days)	**1.** Turn off the generator, allow the generator to cool. **2.** Drain the fuel tank and carburetor. **3.** Change the engine oil. **4.** Remove the spark plug and place about 2 tablespoon of oil in the spark plug opening. While placing a clean rag over the spark plug opening, slowly pull the recoil handle to allow the engine to turn over several times. This will distribute the oil and protect the cylinder wall from corroding during storage. **5.** Place the generator set in a clean and dry area.

TROUBLE SHOOTING 09



TROUBLE SHOOTING

Before attempting to service or troubleshoot the generator, the owner or service technician must first read the owner's manual and understand and follow all safety instructions. Failure to follow all instructions may result in conditions that can lead to voiding certification or product warranty, serious personal injury, property damage or even death.

PROBLEM	POSSIBLE CAUSE	SOLUTION
Generator will not start.	Engine is out of fuel.	Add gasoline to the generator.
	Fuel is old or contaminated.	Change fresh fuel.
	Oil is low or added Incorrect oil.	Add or change correct oil.
	In cold state, the three-in-one switch is set to the "RUN" position.	Turn the three-in-one switch to the "CHOKE" position.
	In warm state, the three-in-one switch is set to the "CHOKE" position.	Turn the three-in-one switch to the "RUN" position.
	Spark plug is dirty or broken.	Clean or replace the spark plug.
	Fuel system malfunction, ignition malfunction, choke stuck, etc.	Contact customer service.

MAXPEEDINGRODS Since 2006

PROBLEM	POSSIBLE CAUSE	SOLUTION
Engine is running, but no electrical output.	Reset breaker is tripped.	Reset the reset breaker.
	Faulty or defective power cord.	Replace the extension cords.
	The power cord's plug connector is not fully engaged in the generator's outlet.	Verily plug connector is firmly engaged in the generator's outlet.
Generator suddenly stops running.	Engine is out of fuel.	Add gasoline to the generator.
	Low oil shutdown.	Add enough engine oil.
	Generator overloaded.	Unplug some devices.
Generator Backfire/Backfiring.	Old or low quality gasoline.	Add correct gasoline.
	Spark plug cap loose.	Cover the spark plug cap tightly.
	Defective spark plug.	Replace the spark plug.
	Dirty air filter.	Clean or replace the air filter.
	Carburetor blockage.	Clean or replace carburetor.
Engine runs rough.	Dirty air filter.	Clean or replace the air filter.
	Generator overloaded.	Unplug some devices.
	Carburetor damage.	Replace new carburetor.

10 SCHEMATICS

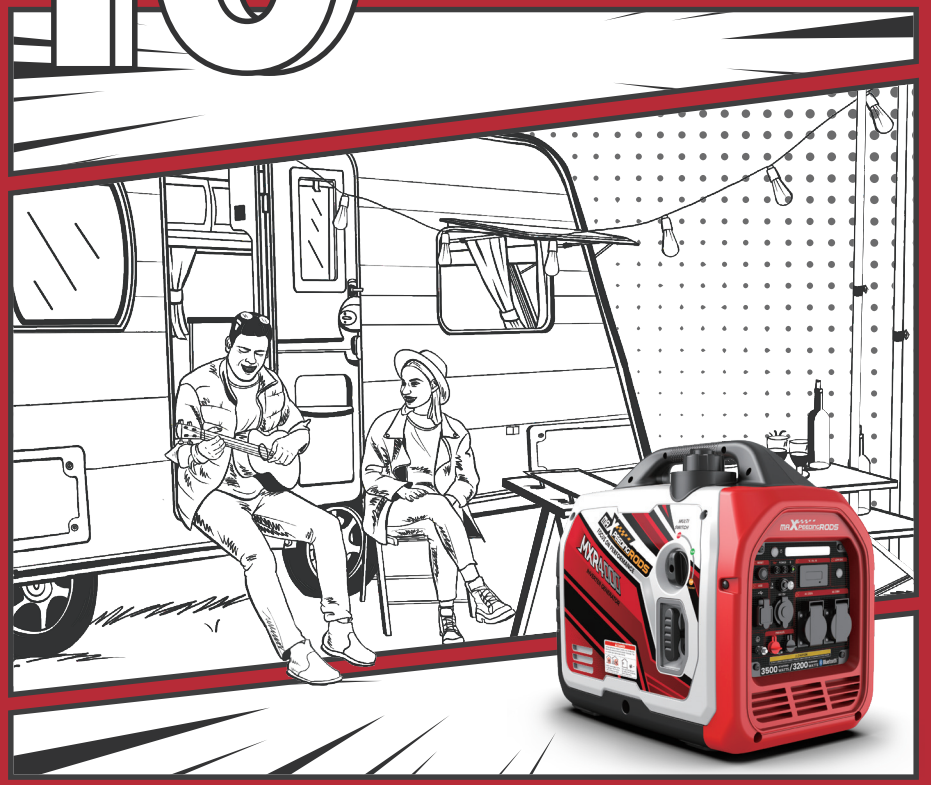

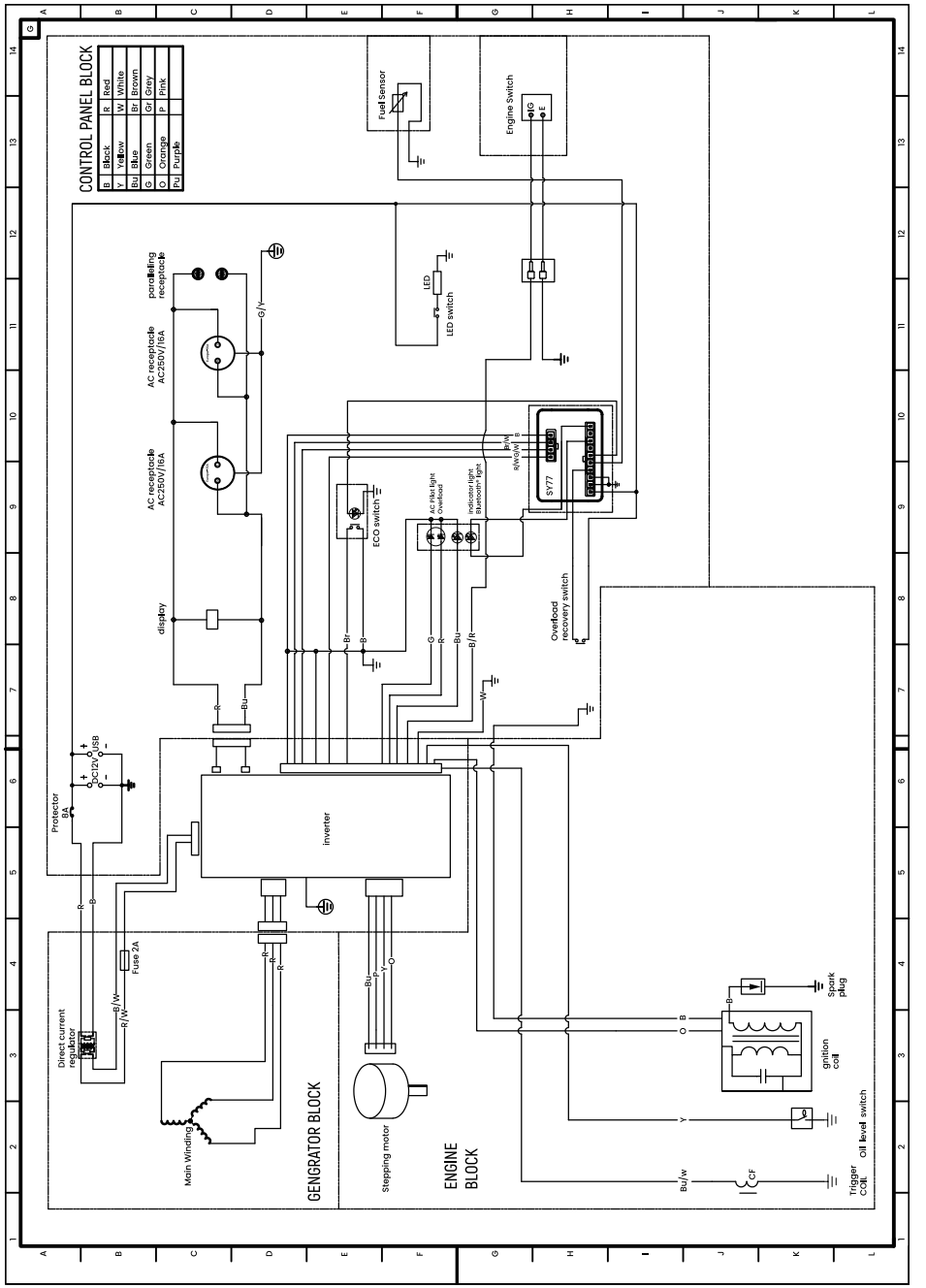

DEUTSCH
2-57

ENGLISH
58 -114

FRANÇAIS
115-170

MAXPEEDINGRODS
Since 2006

MXR4000

FRANÇAIS
115-170

3200 watts en fonctionnement

3500 watts de crête

01 INTRODUCTION

CLAUSE DE NON-RESPONSABILITÉ

Toutes les informations, illustrations et spécifications contenues dans ce manuel sont basées sur les dernières informations disponibles au moment de la publication. Les illustrations utilisées dans ce manuel ne sont que des vues de référence représentatives. De plus, en raison de notre politique d'amélioration continue des produits, nous pouvons être amenés à modifier les informations, illustrations et/ou spécifications afin d'expliquer et/ou d'illustrer une amélioration du produit, du service ou de la maintenance.Nous nous réservons le droit d'effectuer toute modification à tout moment sans préavis.Certaines images peuvent varier en fonction du modèle présenté.

SPÉCIFICATIONS

Modèle	MXR4000	Capacité du réservoir	4L
Watts de fonctionnement	3200 W	Capacité d'huile	0.45L
Watts de pointe	3500 W	Distorsion harmonique totale (THD)	≤3%
Tension nominale	230V	Type de carburant	Essence
Fréquence nominale	50Hz	Type d'huile	SAE 10W-30
Phase	Monophasé	Bougie d'allumage	A5RTC
Cylindrée du moteur	145cc	Température ambiante maximale	104°F (40°C)
Vitesse nominale	4850RPM	Poids net	22kg
Type de démarrage	Démarrage par recul	Taille du générateur L*W*H (cm)	48×30.5×44

DANGER

Ce manuel contient des instructions importantes pour l'utilisation de ce générateur à onduleur. Pour votre sécurité et celle des autres, veillez à lire attentivement ce manuel avant d'utiliser le générateur. Si vous ne suivez pas correctement toutes les instructions et précautions, vous risquez d'être gravement blessé ou tué, ainsi que d'autres personnes.

02

GARANTIE LIMITÉE

1. **Durée:**
Maxpeedingrods garantit tous les générateurs onduleurs contre les défauts de fabrication dans des conditions normales d'utilisation pendant une période de 2 ans à compter de la date d'achat au détail par l'utilisateur final ("Période de garantie"), ainsi qu'une assistance technique et un service client après-vente gratuits à vie.

2. **QUI DONNE CETTE GARANTIE (GARANT):**
Chongqing Guoyu Technology Co., Ltd.

3. **QUI BÉNÉFICIE DE CETTE GARANTIE (ACHETEUR):**
L'acheteur original (autre qu'à des fins de revente) de l'onduleur MAXPEEDINGRODS.

4. **QUELS PRODUITS SONT COUVERTS PAR CETTE GARANTIE:**
Tout générateur portable fourni ou fabriqué par le garant.

5. **CE QUI EST COUVERT PAR CETTE GARANTIE:**
Les défauts substantiels de matériaux et de fabrication qui se produisent pendant la période de garantie.

6. **CE QUI N'EST PAS COUVERT PAR CETTE GARANTIE:**

A.Les frais de transport pour l'envoi du produit à Warrantor ou à son représentant de service autorisé pour le service de garantie, ou pour le renvoi des produits réparés ou de remplacement au client; ces frais doivent être supportés par le client.
B. Les dommages causés par un abus, un accident, l'expédition, une mauvaise utilisation, une surcharge, une modification, et les effets de la corrosion, de l'érosion et de l'usure normale.
C. La garantie est annulée si le client n'installe pas, n'entretient pas et n'utilise pas le produit conformément aux instructions et recommandations énoncées dans le(s) manuel(s) du propriétaire, ou si le produit est utilisé comme équipement de location.
D. Service avant livraison, c'est-à-dire assemblage, huile ou lubrifiants, et réglage.
E. Les articles ou services normalement nécessaires à l'entretien du produit, c'est-à-dire les lubrifiants et les filtres.
F. Le garant ne paiera pas les réparations ou les réglages du produit, ni les coûts ou la main-d'œuvre, effectués sans l'autorisation préalable du garant.
EXCLUSIONS ET LIMITATIONS:
Le Garant n'offre aucune autre garantie de quelque nature que ce soit, expresse ou implicite. Les garanties implicites, y compris les garanties de qualité marchande et d'adéquation à un usage particulier, sont rejetées par la présente. Le service de garantie décrit ci-dessus est le recours exclusif dans le cadre de cette garantie; la responsabilité pour les dommages accessoires et indirects est exclue dans la mesure permise par la loi.

7. **RESPONSABILITÉS DE L'ACHETEUR DANS LE CADRE DE CETTE GARANTIE:**

A.L'acheteur doit fournir une preuve d'achat datée et doit en informer le garant pendant la période de garantie.
B.Livrer ou expédier le générateur ou le composant réparé au représentant de service agréé de garant le plus proche. Les frais de transport, le cas échéant, sont à la charge de l'acheteur.

8. **Vous avez des questions ?**
N'hésitez pas à nous contacter via votre canal d'achat pour obtenir une aide rapide. Nous vous garantissons que vous obtiendrez une solution satisfaisante et rapide de cette manière.

TABLE DES MATIÈRES

01
INTRODUCTION - - - - - - - - - - - 116

02
GARANTIE LIMITÉE - - - - - - - - - 117

03
SÉCURITÉ DU GÉNÉRATEUR - - - - 121

DÉFINITIONS DE LA SÉCURITÉ - - - - - - - - 122
SYMBOLES DE SÉCURITÉ - - - - - - - - - - 122
UTILISATION CORRECTE - - - - - - - - - - 123
UTILISATION INCORRECTE - - - - - - - - 123
NOTES D'UTILISATION - - - - - - - - - - 124
INSTRUCTIONS DE SÉCURITÉ IMPORTANTES - - 124
ÉTIQUETTES ET AUTOCOLLANTS DE SÉCURITÉ – 127

04
PANNEAU DE CONTRÔLE - - - - - 128

CARACTÉRISTIQUES DE BASE DU GÉNÉRATEUR - - - - - - - - 129
AVIS D'INFORMATION SUR LA PARTIE Bluetooth® - - - - - - - - 130
PANNEAU DE CONTRÔLE - - - - - - - - - - 131

05
DÉBALLAGE - - - - - - - - - - - - - - 133

DÉBALLAGE - - - - - - - - - - - - - - - - 134
CONTENU DU PAQUET - - - - - - - - - - - 134

06
AVANT DE DÉMARRER LE GÉNÉRATEUR - - 135

Mise à la terre du générateur - - - - - - - - 136
AJOUTER DE L'HUILE MOTEUR - - - - - - - - 137
AJOUTER DU CARBURANT - - - - - - - - - 138

07
FONCTIONNEMENT DU GENERATEUR - - - - - - - 140

DÉMARRER LE GÉNÉRATEUR - - - - - - - - 141
ARRÊTEZ LE GÉNÉRATEUR - - - - - - - - - 143
Fonction Bluetooth® - - - - - - - - - - - - 143
APPLICATION DE JUMELAGE - - - - - - - - 144
INTERFACE DE CONTRÔLE D'APPLICATION - - - 145
App ERROR CODE - - - - - - - - - - - - - 147
MODE DE RALENTI BAS - - - - - - - - - - 149
Réinitialisation AC - - - - - - - - - - - - 149
UTILISEZ LE GÉNÉRATEUR - - - - - - - - - 149
FONCTIONNEMENT EN HAUTE ALTITUDE - - - - - 150
CORDONS D'EXTENSION - - - - - - - - - - 151
CONNEXION À L'ALIMENTATION ÉLECTRIQUE DOMESTIQUE - - - - - - - 152
CONNEXION DE L'ALIMENTATION CA - - - - - 153

08
ENTRETIEN - - - - - - - - - - - - - - - 156

CHANGEMENT D'HUILE MOTEUR - - - - - - - 159
NETTOYAGE DU FILTRE À AIR - - - - - - - - 160
REMPLACEMENT DE LA BOUGIE D'ALLUMAGE -- 161
VIDER L'ESSENCE - - - - - - - - - - - - - 163
NETTOYAGE DU PARE-ÉTINCELLES - - - - - 163
TRANSPORTER LE GÉNÉRATEUR - - - - - - - 164
TOCKAGE DU GÉNÉRATEUR - - - - - - - - - 165

09
DÉPANNAGE - - - - - - - - - - - - - 166

10
SCHÉMA DU CIRCUIT - - - - - - - 169

03 SÉCURITÉ DU GÉNÉRATEUR



DÉFINITIONS DE LA SÉCURITÉ

Les mots DANGER, AVERTISSEMENT, ATTENTION et AVIS sont utilisés tout au long de ce manuel pour mettre en évidence des informations importantes. Assurez-vous que la signification de ces alertes est connue de toutes les personnes qui travaillent sur ou à proximité de l'équipement.

⚠ DANGER

Indique une situation dangereuse qui, si elle n'est pas évitée, entraînera la mort ou des blessures graves.

⚠ AVERTISSEMENT

Indique une situation dangereuse qui, si elle n'est pas évitée, peut entraîner la mort ou des blessures graves.

⚠ ATTENTION

Indique une situation dangereuse qui, si elle n'est pas évitée, peut entraîner des blessures mineures ou modérées.

⚠ AVIS

Indique une situation susceptible d'endommager le générateur, les biens personnels et/ou l'environnement, ou de provoquer un mauvais fonctionnement de l'équipement.

SYMBOLES DE SÉCURITÉ

Symbole	Description
⚠	ymbole d'alerte de sécurité
	Risque d'électrocution
	Les gaz d'échappement sont toxiques
	Risque d'incendie
	Risque d'explosion
	Risque de brûlure. (Ne pas toucher les surfaces chaudes)
	Lire les instructions du fabricant
	Risque de levage

UTILISATION CORRECTE

Exemple d'emplacement pour réduire le risque d'intoxication au monoxyde de carbone. Utilisez UNIQUEMENT le générateur à l'extérieur et dans le sens opposé du vent, loin des fenêtres, des portes et des évents.

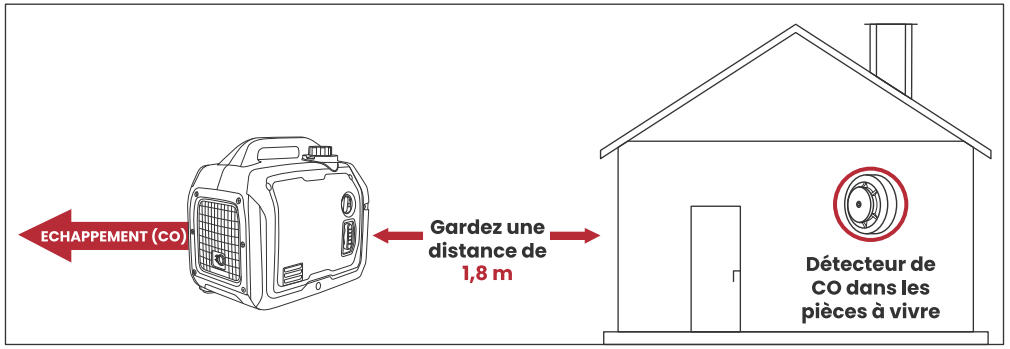

UTILISATION INCORRECTE

Ne pas utiliser le générateur dans les endroits suivants :

- Près de toute porte, fenêtre ou évent
- Garage
- Sous-sol
- Espace de ramper
- Salon
- Grenier
- Entrée
- Porche

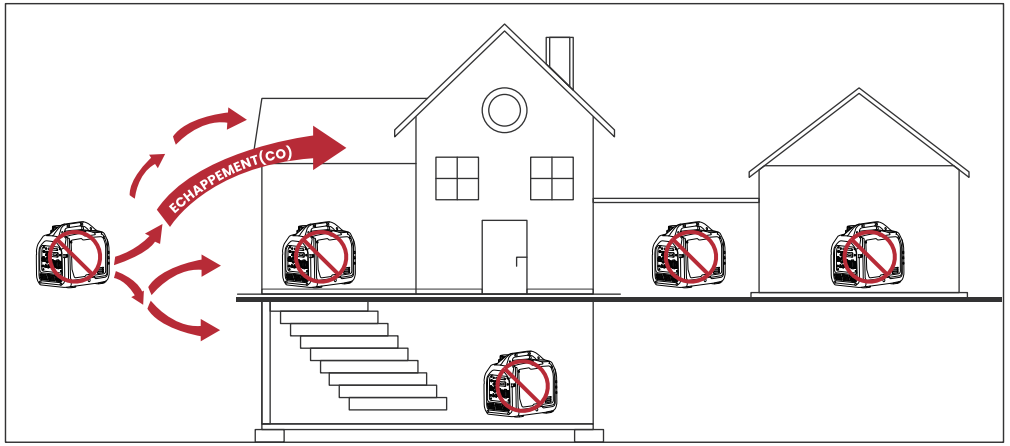

MAXPEEDINGRODS Since 2006

NOTES D'UTILISATION



Veuillez ne pas utiliser à l'intérieur.



Veuillez ne pas fumer lors du ravitaillement en carburant.



Veuillez ne pas renverser de liquide lors du ravitaillement en carburant.



Veuillez éteindre le générateur avant de faire le plein.

INSTRUCTIONS DE SÉCURITÉ IMPORTANTES

⚠ DANGER

Utiliser un générateur à l'intérieur
PEUT VOUS TUER EN QUELQUES MINUTES.
Les gaz d'échappement des générateurs contiennent du monoxyde de carbone – C'est un poison que vous ne pouvez ni voir ni sentir.



NE JAMAIS utiliser à l'intérieur une maison ou un garage, MÊME SI les portes et fenêtres sont ouvertes.



A utiliser uniquement à l'EXTERIEUR et loin des des fenêtres, des portes et des ventilations

⚠ DANGER

Les gaz d'échappement du moteur contiennent du monoxyde de carbone, un gaz toxique qui pourrait vous tuer en quelques minutes. Vous ne pouvez PAS le sentir, le voir ou le goûter. Même si vous ne sentez pas les fumées d'échappement, vous pourriez quand même être exposé au gaz de monoxyde de carbone.

⚠ DANGER

N'utilisez jamais l'onduleur dans un endroit mouillé ou humide. N'exposez jamais l'onduleur à la pluie, à la neige, à des projections d'eau ou à de l'eau stagnante pendant son utilisation. Protégez l'onduleur de toutes les conditions météorologiques dangereuses. L'humidité ou la glace peuvent provoquer un court-circuit ou un autre dysfonctionnement du circuit électrique.

DANGER

La tension puissante produite par l'onduleur pourrait entraîner la mort ou des blessures graves.

NE TOUCHEZ PAS les fils nus ou les prises.
NE FAITES PAS fonctionner le générateur par temps humide.
NE UTILISEZ PAS de cordons électriques usés ou endommagés.
NE TOUCHEZ PAS un onduleur en fonctionnement s'il est mouillé ou si vous avez les mains mouillées.
NE PERMETTEZ PAS aux enfants ou aux personnes non qualifiées de faire fonctionner ou d'entretenir le générateur.
Assurez-vous que l'onduleur est correctement mis à la terre avant de l'utiliser.
Lorsque vous utilisez le générateur comme source d'alimentation de secours, informez la compagnie d'électricité.

DANGER

L'essence et ses vapeurs sont extrêmement inflammables et explosives dans certaines conditions, pouvant causer des brûlures, un incendie ou une explosion entraînant la mort ou des blessures graves et/ou des dommages matériels.

Remplissez ou videz le réservoir de carburant à l'extérieur, dans un endroit bien ventilé.
NE retirez jamais le bouchon du réservoir lorsque le moteur est en marche.
NE jamais faire le plein de l'onduleur lorsque le moteur est en marche.
NE fumez PAS ou n'allumez PAS une cigarette lors du remplissage de carburant.
NE penchez PAS le moteur ou l'équipement à un angle qui pourrait causer des déversements de carburant.
NE remplissez jamais trop le réservoir de carburant, laissez de la place pour que le carburant se dilate. Un remplissage excessif du réservoir de carburant peut entraîner un débordement soudain de l'essence et faire en sorte que l'essence renversée entre en contact avec des surfaces chaudes. Le carburant renversé peut s'enflammer.
Vérifiez l'absence de fuites de carburant après avoir fait le plein et ne faites jamais fonctionner le moteur si vous découvrez une fuite de carburant.
Si du carburant est renversé sur l'onduleur, essuyez immédiatement tout déversement. Jetez le chiffon correctement. Laissez sécher la zone où le carburant a été renversé avant d'utiliser l'onduleur.
Gardez le carburant loin des étincelles, des flammes nues ou de toute autre source d'allumage (comme une allumette, une cigarette, des veilleuses, une source d'électricité statique).

MAXPEEDINGRODS Since 2006

AVERTISSEMENT

Le rappel de la corde de démarrage (rétraction rapide) peut tirer la main et le bras vers le moteur plus rapidement que vous ne pouvez lâcher, ce qui pourrait causer des fractures, des contusions ou des entorses entraînant des blessures graves.

Lors du démarrage du moteur, tirez lentement sur la corde jusqu'à ce que vous ressentiez une résistance, puis tirez rapidement pour éviter le rappel.
NE JAMAIS démarrer ou arrêter le moteur avec des appareils électriques branchés et allumés.

AVERTISSEMENT

Les moteurs en marche produisent de la chaleur. Des brûlures graves peuvent se produire au contact. Les matériaux combustibles peuvent s'enflammer au contact.

NE TOUCHEZ PAS la zone du pot d'échappement chaud.
Laissez l'équipement refroidir avant de toucher.

ATTENTION

Dépasser la capacité de fonctionnement du générateur peut endommager le générateur et/ou les appareils électriques qui y sont connectés.

NE SURCHARGEZ PAS le générateur.
NE TOUCHEZ PAS à la vitesse régulée.
NE MODIFIEZ PAS le générateur de quelque manière que ce soit.
NE TOUCHEZ PAS au ressort du régulateur, aux liens ou à d'autres pièces pour augmenter la vitesse du moteur.
Démarrez le générateur et laissez le moteur se stabiliser avant de connecter des charges électriques.

ÉTIQUETTES ET AUTOCOLLANTS DE SÉCURITÉ

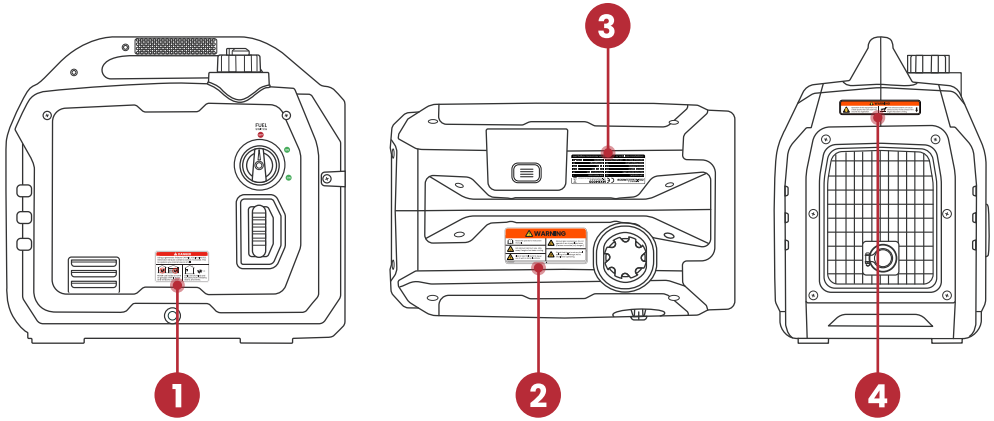

	ÉTIQUETTE	DESCRIPTION
1	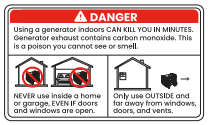	DANGER CO
2		SYMBOLES DE SÉCURITÉ
3		TABLEAU DES PARAMÈTRES
4		SURFACE CHAUDE

PANNEAU DE CONTRÔLE 04



CARACTÉRISTIQUES DE BASE DU GÉNÉRATEUR

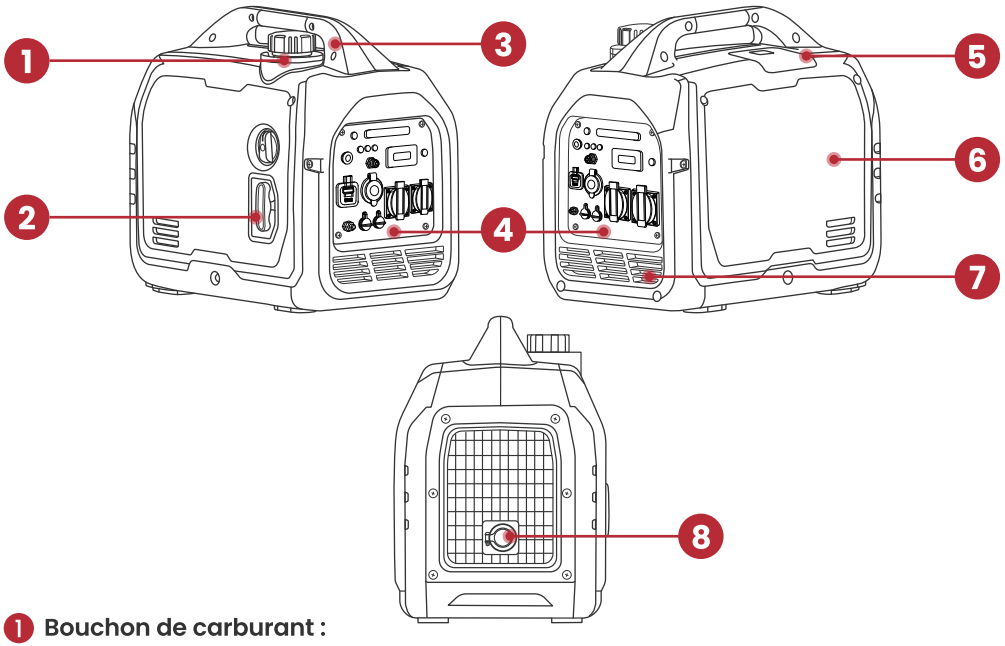

1. **Bouchon de carburant :**
   Ouvrez le bouchon de carburant pour ajouter de l'essence.
2. **Poignée de rappel:**
   Tirer pour démarrer le moteur.
3. **Poignée de transport :**
   Utilisée pour soulever ou transporter l'unité.
4. **Panneau de configuration :**
   Voir la section Panneau de configuration.
5. **Cache d'accès de la bougie d'allumage :**
   Retirez le cache pour entretenir la bougie d'allumage.
6. **Panneau de service du moteur:**
   Retirez le panneau pour accéder au moteur pour l'entretien.
7. **Évents de refroidissement du moteur:**
   Aide à déplacer le flux d'air dans l'unité pour réguler les températures du moteur.
8. **Silencieux et pare-étincelles:**
   Évitez tout contact jusqu'à ce que le moteur soit refroidi. Le pare-étincelles empêche les étincelles de sortir du silencieux. Il doit être retiré pour l'entretien.

MAXPEEDINGRODS Since 2006

AVIS D'INFORMATION SUR LA PARTIE Bluetooth®

Numéro de pièce Bluetooth®	**BT2S**

⚠ ATTENTION

Exposition aux radiations de fréquence radio

Ce produit doit être installé et utilisé avec une distance minimale de 20 cm entre le radiateur et le corps de l'utilisateur. Ce module émetteur est autorisé uniquement pour une utilisation dans un dispositif où l'antenne peut être installée de manière à maintenir une distance de 20 cm entre l'antenne et les utilisateurs.
Toute modification ou altération non expressément approuvée par la partie responsable de la conformité pourrait annuler l'autorité de l'utilisateur à utiliser ce dispositif.

PANNEAU DE CONTRÔLE

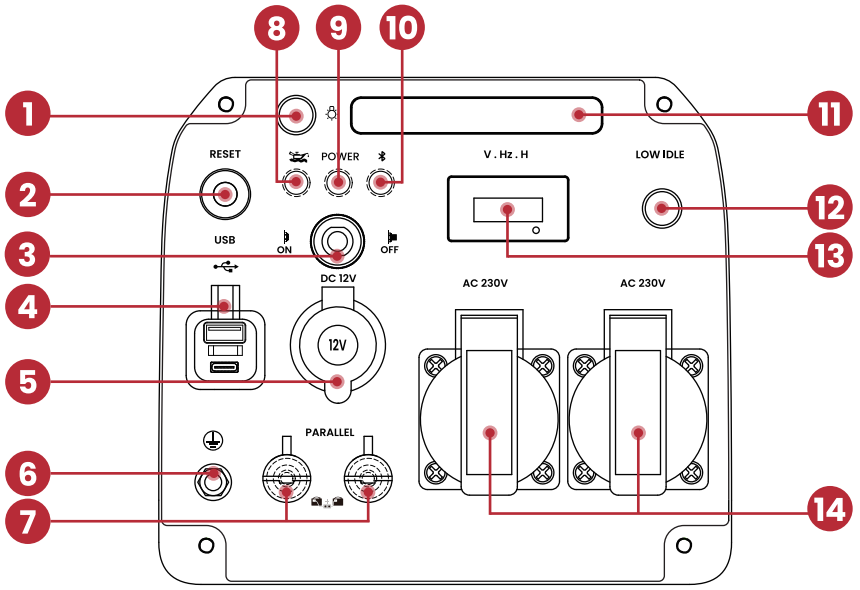

1 Interrupteur d'éclairage :
Appuyez une fois sur le bouton pour allumer la lumière.

2 RESET :
Le générateur à onduleur s'éteint automatiquement lorsque toutes les sorties CA sont en marche pour protéger le générateur en cas de surcharge ou de court-circuit dans un appareil connecté. Débranchez les appareils et réduisez la charge. Appuyez sur le bouton RESET pour réinitialiser le générateur.

3 DISJONCTEUR CC :
si l'onduleur est surchargé. Le disjoncteur CC se déclenchera pour bloquer le courant.

4 USB DUPLEX :
5 V CC qui viennent en 3 ampères.

5 PRISE CC 12 V, 8,3 A :
La prise est capable de transporter une valeur nominale de 8,3 ampères.

6 BORNE DE TERRE :
La borne de terre est utilisée pour mettre à la terre l'onduleur en externe.

7 CONNECTEURS PARALLÈLES:
Pour augmenter la puissance de sortie CA, les prises de connecteur sont utilisées pour connecter les deux générateurs du même type avec des câbles de mise en parallèle spéciaux. Les prises de connecteur ne sont utilisées que pour la communication entre les onduleurs. Elles ne peuvent pas être utilisées pour la sortie de puissance CA. Le kit parallèle spécial doit être acheté séparément. La puissance de sortie de deux générateurs connectés en parallèle est la suivante : la somme de la puissance des deux générateurs x 90 %.

8 VOYANT DE FAIBLE NIVEAU D'HUILE :
Lorsque le niveau d'huile dans le carter descend en dessous de la limite de fonctionnement sûre, le voyant de faible niveau d'huile s'allume en jaune et le générateur coupe automatiquement le moteur.

9 VOYANT D'ALIMENTATION :
Le voyant vert signifie que le générateur fonctionne normalement ; le voyant rouge signifie que le générateur est en surcharge.

10 VOYANT Bluetooth® :
Le voyant bleu signifie que le Bluetooth® est connecté.

11 Lumière LED:
Lumière d'urgence.

12 INTERRUPTEUR DE FAIBLE NIVEAU D'HUILE:
Commute l'état de fonctionnement du groupe électrogène. Si le bouton de ralenti s'allume en vert, à ce moment-là, le générateur est dans un état de ralenti, le générateur ajustera le régime du moteur aux exigences de charge actuelles. Si le bouton de ralenti ne s'allume pas en vert, le générateur est dans un état de vitesse élevée.

13 COMPTEUR À AFFICHAGE NUMÉRIQUE :
Affiche la tension de sortie, la fréquence et le temps de fonctionnement cumulé.

14 PRISE UE 230 VOLTS, 16 AMPÈRES :
La prise est capable de transporter un maximum de 16 ampères.

DÉBALLAGE 05



DÉBALLAGE

1. Placez le carton d'expédition sur une surface solide et plane.
2. Coupez soigneusement le ruban d'emballage sur le dessus du carton.
3. Retirez tout du carton sauf le générateur.
4. À l'aide des poignées de transport de l'appareil, retirez soigneusement le générateur du carton (il est recommandé de le soulever à deux).

CONTENU DU PAQUET

Votre générateur est livré avec les éléments énumérés ci-dessous.

Générateur onduleur	1
Manuel du propriétaire	1
Clé à douille pour bougie d'allumage	1
Entonnoir à huile	1
Tournevis	1
Câbles parallèles de générateur	1
Housse de protection pour générateur	1
Prise EU	1
Prise allume-cigare	1

AVANT DE DÉMARRER LE GÉNÉRATEUR 06



AVANT DE DÉMARRER LE GÉNÉRATEUR

Sélection de l'emplacement - Avant de démarrer l'onduleur, évitez les risques liés à l'échappement et à l'emplacement en vérifiant:

- Vous avez choisi un emplacement pour l'utilisation de l'onduleur qui est à l'extérieur et bien ventilé.
- Vous avez choisi un emplacement avec une surface plane et solide sur laquelle placer l'onduleur.
- Vous avez choisi un emplacement situé à au moins 1,8 m de tout bâtiment, autre équipement ou matériau combustible.
- Si l'onduleur est situé près d'un bâtiment, assurez-vous qu'il n'est pas situé près d'une fenêtre, d'une porte ou d'une ventilation.

Conditions météorologiques

Ne faites jamais fonctionner votre onduleur à l'extérieur sous la pluie, la neige ou toute autre combinaison de conditions météorologiques qui pourraient entraîner l'accumulation d'humidité sur, dans ou autour du générateur.

Surface sèche

Faites toujours fonctionner l'onduleur sur une surface sèche et exempte de toute humidité.

Pas de charges connectées

Assurez-vous que l'onduleur n'a pas de charges connectées avant de le démarrer. Pour vous assurer qu'il n'y a pas de charges connectées, débranchez toutes les rallonges électriques qui sont branchées dans les prises du panneau de commande.

Mise à la terre du générateur

Afin d'éviter tout dommage au générateur causé par un choc électrique ou une application électrique inappropriée, il est recommandé de mettre le générateur à la terre avec un bon conducteur avec une gaine isolante.

1. Veuillez utiliser un fil de mise à la terre ayant une capacité d'énergie électrique suffisante;
2. Connectez une extrémité du fil de mise à la terre au boulon de mise à la terre du panneau de contrôle du groupe électrogène;

3. Insérez le corps de mise à la terre (tige de fer d'un diamètre de 5 à 10 mm) à 200 mm dans la terre et faites-le sortir avec un conducteur;
4. connectez l'autre extrémité du fil de mise à la terre au fil conducteur du corps de mise à la terre.

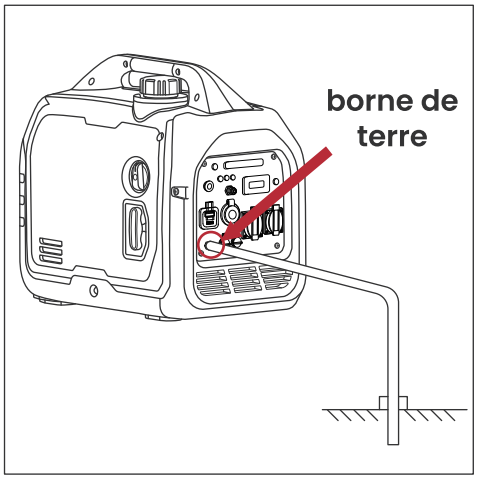

AVERTISSEMENT

Assurez-vous que l' onduleur est correctement connecté à la terre avant de l' utiliser.

AJOUTER DE L'HUILE MOTEUR

AVIS

CE GÉNÉRATEUR A ÉTÉ EXPÉDIÉ SANS HUILE. Ne tentez pas de démarrer le moteur avant qu'il n'ait été correctement entretenu avec l'huile recommandée. Le fait de ne pas ajouter d'huile moteur avant de démarrer entraînera des dommages graves au moteur.

Le type d'huile recommandé pour une utilisation typique est l'huile moteur SAE 10W-30. Si vous utilisez le générateur dans des températures extrêmes, reportez-vous au tableau suivant.

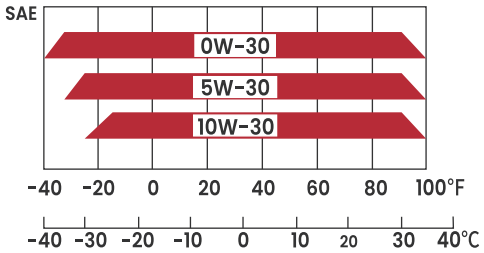

1. Placez le générateur sur une surface plane et de niveau.
2. Desserrez les vis et retirez le couvercle de maintenance droit.

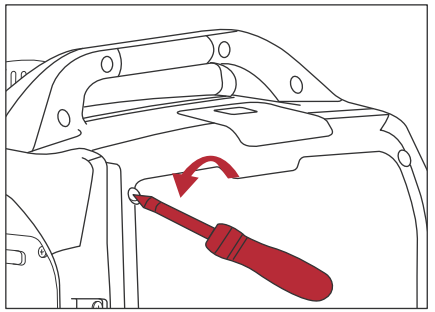

3. Retirez la jauge d'huile et utilisez l'entonnoir d'huile pour ajouter 0,45 L d'huile. NE PAS SURREMPLIR.

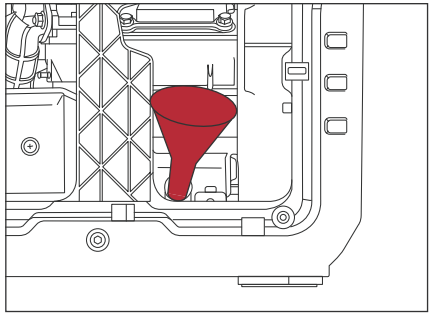

4. Vérifiez le niveau d' huile moteur avant utilisation et ajoutez-en si nécessaire.

AVIS

NE vissez PAS la jauge d'huile pendant la vérification du niveau d'huile.
L'huile ne peut pas dépasser la limite supérieure du niveau d'huile.

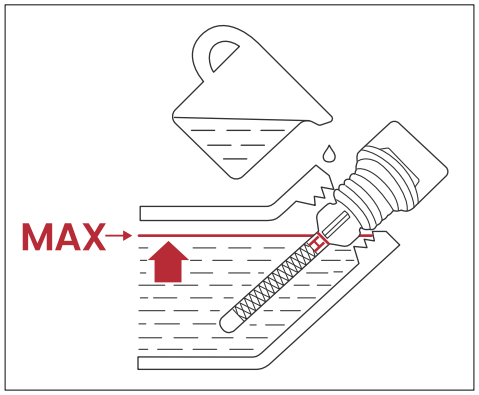

5. Serrez la jauge d' huile et installez le couvercle de maintenance droit.

AVIS

Ce moteur est équipé d'un arrêt automatique en cas de faible niveau d'huile et s'arrêtera lorsque le niveau d'huile dans le carter tombera en dessous du seuil critique.

AJOUTER DU CARBURANT

AVERTISSEMENT
Ne faites jamais le plein de l'onduleur lorsque le moteur est en marche.
Arrêtez toujours le moteur et laissez l'onduleur refroidir avant de faire le plein.

Essence requise – Utilisez uniquement de l'essence qui répond aux exigences suivantes:

- Essence sans plomb uniquement.
- Essence avec un maximum de 10 % d'éthanol ajouté.
- Essence avec un indice d'octane de 87 ou plus.

N'utilisez PAS de carburant E85 ou E15.
N'utilisez PAS un mélange d'essence et d'huile.
Ne modifiez PAS le moteur pour qu'il fonctionne avec des carburants alternatifs.
Ne faitez PAS le plein à l'intérieur.
Ne créez PAS créer d'étincelle ou de flamme pendant le ravitaillement en carburant.

Remplissage du réservoir de carburant – Suivez les étapes ci-dessous pour remplir le réservoir de carburant:
Capacité du réservoir de carburant: 4L

1. Éteignez l'onduleur.
2. Laissez l'onduleur refroidir afin que toutes les surfaces du silencieux et du moteur soient froides au toucher.
3. Déplacez l'onduleur sur une surface plane.
4. Nettoyez la zone autour du bouchon de carburant.
5. Retirez le bouchon de carburant en le faisant tourner dans le sens inverse des aiguilles d'une montre.

AVIS
Ne remplissez pas trop le réservoir de carburant. Le carburant renversé peut endommager certaines pièces en plastique.

6. Ajoutez lentement de l'essence dans le réservoir de carburant, en faisant très attention de ne pas trop remplir le réservoir. Le niveau d'essence ne doit PAS être supérieur à l'anneau rouge .

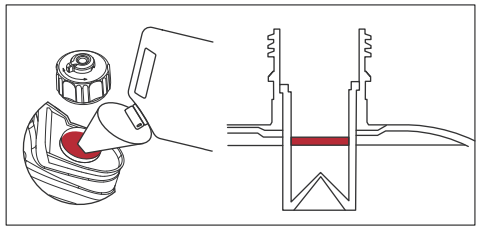

7. Installez le bouchon du réservoir en le tournant dans le sens des aiguilles de montre.

07 FONCTIONNEMENT DU GENERATEUR



FONCTIONNEMENT DU GENERATEUR

DANGER

N'utilisez jamais l'onduleur dans un endroit mouillé ou humide. N'exposez jamais l'onduleur à la pluie, à la neige, à des projections d'eau ou à de l'eau stagnante pendant son utilisation. Protégez l'onduleur de toutes les conditions météorologiques dangereuses. L'humidité ou la glace peuvent provoquer un court-circuit ou un autre dysfonctionnement du circuit électrique.

Ne faites jamais fonctionner l'onduleur dans un endroit fermé, car les gaz d'échappement du moteur contiennent du monoxyde de carbone. Ne faiites fonctionner le convertisseur qu'à l'extérieur, loin des fenêtres, des portes et des bouches d'aération.

Avant d'essayer de démarrer l'onduleur de vitesse, vérifiez les points suivants:

- Le moteur est rempli d'huile moteur.
- L'onduleur est situé à un endroit approprié.
- L'onduleur se trouve sur une surface sèche.
- Toutes les charges sont déconnectées de l'onduleur.
- L'onduleur est correctement mis à la terre.

DÉMARRER LE GÉNÉRATEUR

1. Tournez le bouton de ventilation du couvercle du réservoir de carburant sur la position "ON".

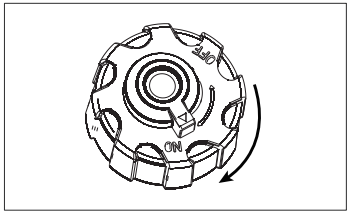

2. Tournez l'interrupteur trois en un sur la position "CHOKE".

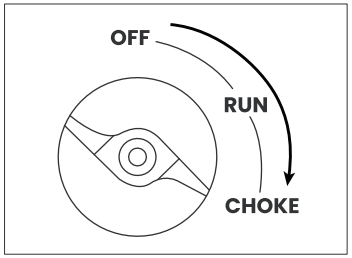

AVIS

Lors du démarrage à chaud, il n'est pas nécessaire de désactiver le starter, tournez simplement l'interrupteur trois en un sur la position "RUN".

3. Saisissez fermement et tirez lentement la poignée de recul jusqu'à ce que vous sentiez une résistance accrue, puis tirez rapidement.

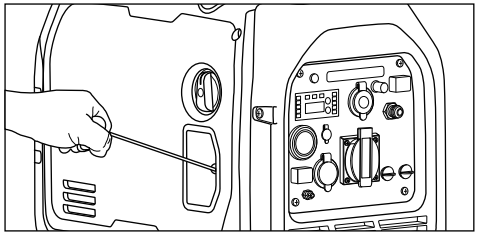

Conseil : lorsque vous tirez sur le démarreur manuel, tenez fermement la poignée de transport du générateur pour éviter que le générateur ne se renverse.

4. Une fois que le moteur a démarré et tourne sans à-coups, tournez l'interrupteur trois en un sur la position "RUN".

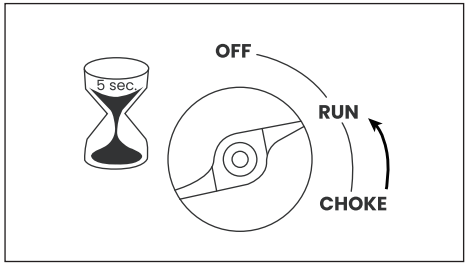

5. Le voyant CA devient vert, branchez la prise de l'appareil.

AVIS

Avant de connecter l'appareil, si la puissance de l'appareil dépasse la moitié de la puissance nominale du générateur, il est recommandé d'éteindre le bouton de ralenti du générateur (pas de voyant vert) et de laisser le générateur fonctionner à pleine vitesse.

AVIS

Vous devez ajuster la position de l'interrupteur du moteur en fonction de la température ambiante.

- Pour démarrer par temps chaud> 15 °C: Tournez l'interrupteur trois-en-un en position "ÉTOUFFOIR" pour trois tirages de la corde de rappel. Si le générateur ne démarre pas après trois tirages, tournez l'interrupteur trois-en-un en position "MARCHE" pour les trois prochains tirages. Trop d'étouffoir entraîne l'encrassement de la bougie d'allumage et le débordement du moteur. Cela empêchera le moteur de démarrer.
- Pour démarrer par temps froid <15 °C: Tournez l'interrupteur trois-en-un en position "ÉTOUFFOIR" jusqu'à ce que le moteur démarre. Lorsque le moteur démarre et fonctionne correctement, tournez l'interrupteur trois-en-un en position "MARCHE". (Par temps extrêmement froid, cela peut prendre plus de secondes à attendre.)

ARRÊTEZ LE GÉNÉRATEUR

Pendant le fonctionnement normal, suivez les étapes suivantes pour arrêter votre générateur :

1. Retirez toutes les charges de la sortie.

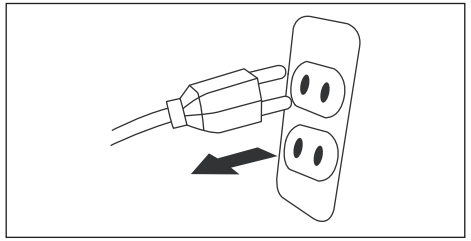

2. Tournez le commutateur trois-en-un sur la position "OFF".

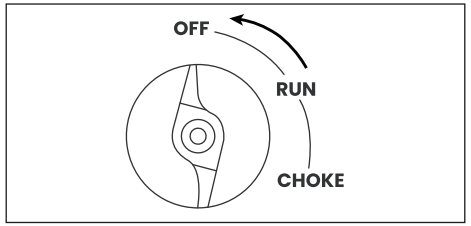

3. Tournez le bouton de ventilation du couvercle du réservoir de carburant sur la position "OFF".

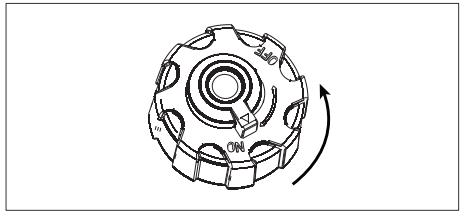

AVIS

Retirez ou consommez tout l'essence non traitée si vous prévoyez de stocker le générateur pendant plus de 3 mois.

Fonction Bluetooth®

Le générateur à onduleur est connecté à un smartphone via une connexion Bluetooth®.

Recommandation : En l'absence d'obstacles, la portée de connexion entre le générateur et le smartphone est inférieure à 20 m.

AVIS

La portée entre votre smartphone compatible Bluetooth® et le générateur peut être maximisée lorsqu'il y a une ligne de vue claire et sans obstruction entre les appareils. La distance de connexion est également affectée par le type de smartphone utilisé et l'environnement environnant, les structures et les interférences électroniques.

L'application peut effectuer les fonctions pratiques suivantes :

1.Mode ECO du générateur marche/arrêt : le mode ECO du générateur peut être activé ou désactivé à distance.

2.L'interface de l'application peut afficher : la puissance de sortie, le carburant restant, la fréquence de tension, le temps de fonctionnement cumulé, le temps de fonctionnement individuel, l'état du générateur et le numéro de série du générateur.

APPLICATION DE JUMELAGE

REMARQUE : Pour la première connexion uniquement.

1. Téléchargez l'application.
   (1) Scannez le code QR pour télécharger l'application.
   (2) Recherchez "Maxpeedingrods" dans le magasin d'applications.

iOS	Android

2. Activez le Bluetooth® sur votre smartphone.

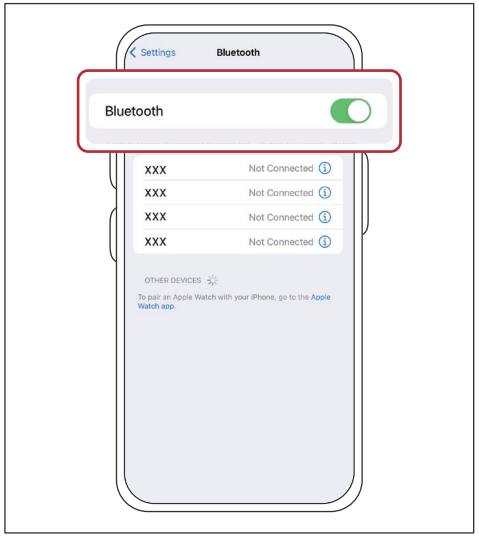

3. Ouvrez l'application, créez un compte, connectez-vous à votre compte.

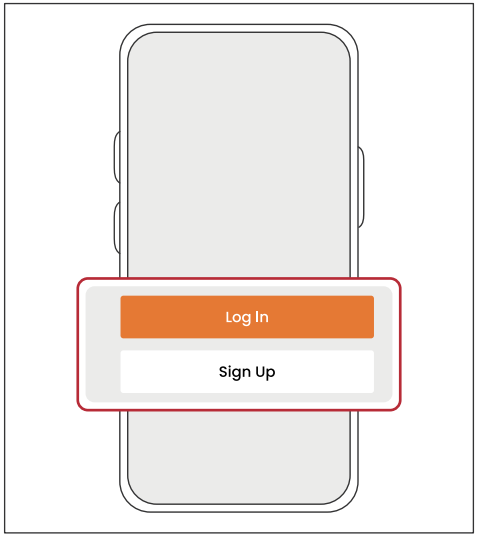

4 Accédez à l'interface "mon appareil" dans l'application, puis cliquez sur "Ajouter un appareil" pour rechercher le générateur.



5 En même temps, appuyez sur le bouton RESET sur le panneau de contrôle pendant 3 à 5 secondes.

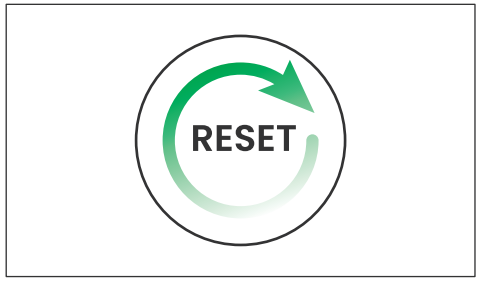

6 Ajoutez le générateur avec succès.

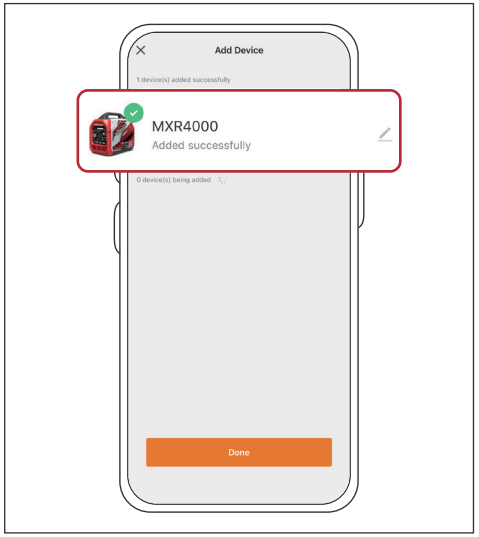

INTERFACE DE CONTRÔLE D'APPLICATION



1 **Puissance de sortie :**
La puissance totale des appareils connectés au générateur.
Note: Ne pas surcharger.

2 **Temps de fonctionnement unique :**
Fonction de minuterie, temps de fonctionnement unique après chaque démarrage du générateur.

3 **Reste d'essence :**
Affichage de la quantité d'essence restante dans le réservoir de carburant du générateur.

4 **Numéro de série :**
Que vous pouvez fournir au service clientèle lors du service après-vente.

5 **État :**
État de fonctionnement : L'état de fonctionnement est affiché lorsque le générateur démarre avec succès ;

État d'arrêt : L'état d'arrêt est affiché lorsque le générateur est éteint ;

État d'erreur : L'état d'erreur est affiché lorsque qu'un code d'erreur apparaît dans l'application.

6 **Temps total de fonctionnement :**
Montre la durée de vie du générateur, le temps total de fonctionnement du générateur depuis l'usine.

7 **Fréquence :**
Fréquence de sortie du générateur.

8 **Tension :**
Tension de sortie du générateur.

Avisdenon-responsabilité

Bluetooth®

1.La marque et les logos Bluetooth® sont des marques déposées appartenant à Bluetooth® SIG, Inc. et toute utilisation de ces marques par Chongqing Guoyu Technology Co., Ltd est sous licence.

2. Google Play et le logo Google Play sont des marques commerciales de Google Inc. Android est une marque commerciale de Google Inc.

3. Apple et le logo Apple sont des marques commerciales d'Apple Inc., déposées aux États-Unis et dans d'autres pays. App Store est une marque de service d'Apple Inc., déposée aux États-Unis et dans d'autres pays.
iOS est une marque commerciale ou une marque déposée de Cisco aux États-Unis et dans d'autres pays et est utilisée sous licence.

App ERROR CODE

CODE D'ERREURE	DESCRIPTION	SOLUTION
01	Protection contre les surcharges	Débranchez certains appareils, appuyez sur le bouton de réinitialisation ; Si l'erreur est toujours signalée, l'onduleur est défectueux ; Contactez le service client.
02	Protection contre les courts-circuits	Débranchez certains appareils, appuyez sur le bouton de réinitialisation.
03	Protection contre les sous-tensions	Contactez le service client.
04	Barre omnibus haute	Éteignez le générateur, attendez 5 minutes, puis redémarrez le générateur ; Si l'erreur est toujours signalée, le défaut de l'onduleur ; Contactez le service client.
05	Barre omnibus basse	Débranchez certains appareils, appuyez sur le bouton de réinitialisation ; Si l'erreur est toujours signalée, l'onduleur est défectueux ; Contactez le service client.
06	Erreur de point zéro	Débranchez certains appareils, appuyez sur le bouton de réinitialisation ; Si l'erreur est toujours signalée, l'onduleur est défectueux ; Contactez le service client.
07	Protection contre la température	L'entrée d'air ou la sortie d'échappement est bloquée, retirez l'obstruction.
08	Surintensité matérielle	Débranchez certains appareils, appuyez sur le bouton de réinitialisation ; Si l'erreur est toujours signalée, l'onduleur est défectueux ; Contactez le service client.
09	Déséquilibre de fréquence	La tension et la fréquence de l'appareil de charge ne correspondent pas à celles du générateur, utilisez donc un appareil adapté.
0A	Faible vitesse de rotation	Lorsqu'il n'y a pas de charge, basculez l'interrupteur ECO. S'il y a un changement significatif de vitesse, le moteur est anormal.
0B	Asymétrie de tension	1.Problèmes causés par certains appareils spéciaux ; 2. L'onduleur est défectueux ; Contactez le service client.
0C	Commande de fermeture	Débranchez certains appareils, appuyez sur le bouton de réinitialisation ; Si l'erreur est toujours signalée, l'onduleur est défectueux ; Contactez le service client.
0D	Erreur de chiffrement	Contactez le service client.
0E	Échec de la communication primaire-secondaire	Remplacer l'onduleur.
0F	Code réservé	Contactez le service client.

MODE DE RALENTI BAS

AVIS

Toujours démarrer le générateur avec le MODE DE RALENTI BAS désactivé.

Le générateur est équipé d'un bouton LOW IDLE pour minimiser la consommation de carburant et réduire les niveaux de bruit.

1. En mode ralenti, le générateur détecte la charge et ajuste le régime du moteur en fonction des exigences de charge actuelles.
2. Si le bouton de ralenti s'allume en vert, le générateur est en état de ralenti ; si le bouton de ralenti ne s'allume pas en vert, le générateur est en état de pleine vitesse. En appuyant sur le bouton de ralenti, l'état de ralenti et l'état de pleine vitesse du générateur peuvent être commutés.
3. Pour faire fonctionner le générateur à puissance et régime maximum, appuyez sur le bouton de ralenti pour passer en mode pleine vitesse (pas de lumière verte).

Réinitialisation AC

L'onduleur déclenche le disjoncteur et se déconnecte automatiquement de la charge lorsque les commandes détectent une condition de surcharge prédéterminée. Le moteur de l'onduleur continuera à fonctionner, mais il n'y aura pas de sortie électrique.

1. Éteignez tous les appareils et débranchez-les de l'onduleur.
2. Appuyez sur le disjoncteur de réinitialisation pour le réinitialiser jusqu'à ce que le voyant de SURCHARGE s'éteigne et que le voyant de SORTIE PRÊTE soit allumé.
3. Déterminez la puissance requise des appareils alimentés par l'onduleur. Assurez-vous que la puissance requise ne dépasse pas la sortie maximale de l'onduleur.
4. Reconnectez les charges électriques séquentiellement.

UTILISEZ LE GÉNÉRATEUR

ENVIRONNEMENT DE SERVICE DU GÉNÉRATEUR

- Température applicable : -15°C~ 40°C;
- Humidité applicable : inférieure à 95%;
- Altitude applicable : régions inférieures à 1500m.(il doit être utilisé en réduisant la puissance dans les régions au-dessus de 1000m).

Conditions atmosphériques:

- standard Température ambiante Tr : 298k (25°C)
- Humidité relative de l'air Φr : 30%;
- Pression atmosphérique absolue Pr :100kPa.

Lorsque les conditions environnementales réelles sont incompatibles avec les conditions de la puissance de sortie du groupe électrogène :

- Chaque 5°C d'augmentation de la température ambiante réduira la puissance du générateur d'environ 2%.
- Chaque 30% d'augmentation de l'humidité relative de l'air réduira la puissance du générateur d'environ 1.5%.
- Chaque 1000 pieds d'élévation de l'ASL réduira la puissance du générateur d'environ 4.5%.

FONCTIONNEMENT EN HAUTE ALTITUDE

1. La densité de l'air à haute altitude est plus faible qu'au niveau de la mer. La puissance du moteur est réduite car la masse d'air et le rapport air-carburant diminuent. La puissance sera réduite d'environ 3,5% pour chaque 1000 pieds d'augmentation d'altitude par rapport au niveau de la mer.
2. À haute altitude, les émissions de gaz d'échappement peuvent également augmenter en raison de l'enrichissement accru du rapport air-carburant. D'autres problèmes liés à la haute altitude peuvent inclure un démarrage dur, une consommation de carburant accrue et l'encrassement des bougies.
3. Les performances des moteurs à essence peuvent être améliorées en remplaçant le carburateur par un injecteur principal légèrement plus petit ou en ajustant la vis de réglage. Si vous utilisez souvent le generator à une altitude de moins de 1000 pieds, vous pouvez acheter des pièces spéciales haute altitude à remplacer pour l'utilisation. Sinon, la puissance de charge doit être réduite pour utiliser le générateur.
4. Même avec le carburateur approprié, une élévation de 1000 feets en altitude réduit la puissance du moteur à essence d'environ 3,5%. Sans le remplacement d'un carburateur approprié, cette baisse serait encore plus importante.

AVIS

Si un carburateur adapté à une utilisation en haute altitude est monté sur un moteur à essence destiné à une utilisation en basse altitude, un mélange trop fin réduira la puissance du moteur à essence, provoquera une surchauffe, voire de graves dommages.

CORDONS D'EXTENSION

⚠ AVERTISSEMENT

Danger d'incendie et d'électrocution. Ne jamais utiliser des rallonges usées ou endommagées. Les rallonges endommagées ou surchargées peuvent surchauffer, produire des arcs électriques et brûler, entraînant la mort ou des blessures graves.

Les cordons longs ou minces peuvent drainer la puissance fournie à un appareil électrique par le générateur. Consultez le tableau suivant pour déterminer le calibre de cordon d'extension nécessaire pour chacun de vos appareils.

CONFIGURATION REQUISE POUR L'APPAREIL		LONGUEUR DE LA RALLONGE (PIEDS)							
Amplis	Watts	10	20	30	40	50	60	80	100
5	600	20	18	16	14	12	12	10	10
10	1200	18	16	14	12	12	10	10	8
15	1800	16	14	12	12	10	10	8	8
20	2400	14	12	12	10	10	8	8	6
25	3000	12	12	10	10	8	8	6	6
30	3600	12	10	10	8	8	6	6	6
35	4200	10	10	8	8	6	6	6	6

Exemple : ampères totaux jusqu'à 30 A, longueur de la rallonge jusqu'à 50 pieds, donc la taille du fil de la rallonge est de 8 AWG.

MAXPEEDINGRODS Since 2006

CONNEXION À L'ALIMENTATION ÉLECTRIQUE DOMESTIQUE

1. Lorsque le générateur est connecté à une source d'alimentation domestique en tant qu'alimentation de secours, la connexion doit être effectuée par un électricien professionnel ou une personne familiarisée avec l'électricité.

2. Après avoir connecté la charge au générateur, vérifiez soigneusement si la connexion électrique est sûre et fiable.

3. Une connexion électrique incorrecte peut endommager le générateur, provoquer des brûlures ou un incendie.

4. Évitez de connecter ce générateur à une prise de courant commerciale.

Les générateurs ne peuvent pas être utilisés en parallèle avec le réseau domestique. Comme indiqué ci-dessous.

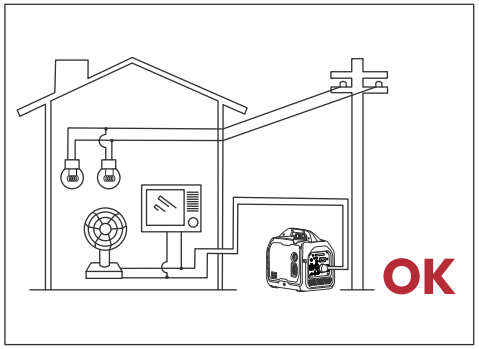

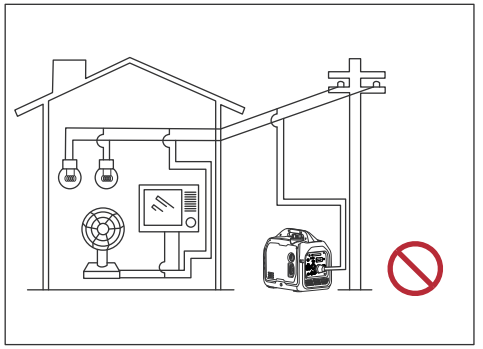

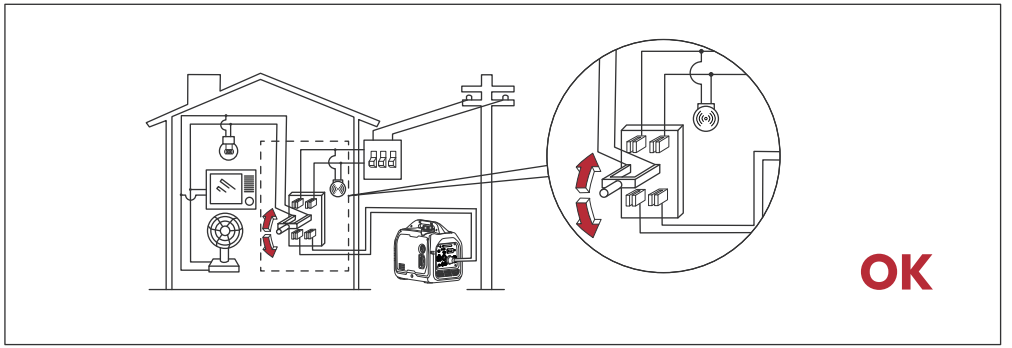

CONNEXION DE L'ALIMENTATION CA

AVERTISSEMENT

L' équipement électrique Ail doit être débranché avant d'insérer la fiche.

S'en assurer avant de démarrer le générateur :

1. La puissance totale de l'appareil de charge (la somme de la charge résistive, capacitive et inductive) ne doit pas dépasser la puissance nominale du générateur.

2. Assurez-vous que le générateur peut fournir suffisamment de watts continus (fonctionnement) et de surtension (démarrage) pour les articles que vous allez alimenter en même temps.

3. Les fabricants d'appareils et d'outils électriques indiquent généralement la puissance nominale près du modèle ou du numéro de série.

4. Avant d'augmenter la vitesse du moteur, l'interrupteur d'économie d'énergie doit être mis sur "OFF". Si plus d'une charge ou d'un équipement électrique est connecté à l'ensemble de générateurs, rappelez-vous que celui avec la charge de démarrage la plus élevée est connecté en premier, et celui avec le courant de démarrage le plus bas est connecté en dernier.

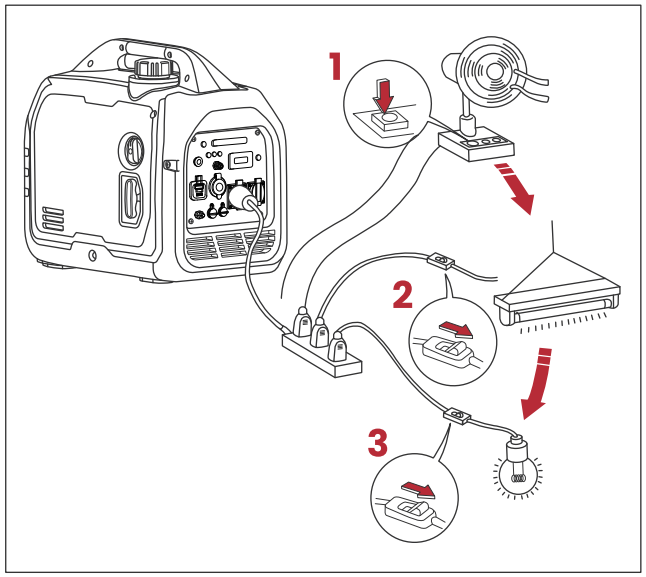

MAXPEEDINGRODS Since 2006

Pour déterminer les besoins en électricité:

1. Sélectionnez les articles que vous allez alimenter en même temps.

2. Faites le total des watts continus (de fonctionnement) de ces articles. Il s'agit de la quantité d'énergie que le générateur doit produire pour que les articles fonctionnent.

3. Estimez le nombre de watts de surtension (démarrage) dont vous aurez besoin. La puissance de surtension est la brève explosion de puissance nécessaire pour faire démarrer des outils ou des appareils entraînés par un moteur électrique, comme une scie circulaire ou un réfrigérateur. Parce que tous les moteurs ne démarrent pas en même temps, les watts de surtension totaux peuvent être estimés en ajoutant uniquement l'article ou les articles ayant le plus grand nombre de watts de surtension supplémentaires aux watts nominaux totaux de l'étape.

Par exemple

OUTIL OU APPAREIL	WATTS DE FONCTIONNEMENT*	WATTS DE DÉMARRAGE*
Réfrigérateur VR	200	600
Radio	600	
Cafetière	200	
	Total Watts de fonctionnement* 1000	Le plus élevé Watts de démarrage* 600
1000 Total des watts de fonctionnement+600 Watts de démarrage les plus élevés=Total de watts nécessaires au démarrage 1600		
*Les puissances indiquées sont approximatives. Vérifiez la puissance réelle.		

En général, les charges capacitives et inductives, notamment le dispositif d'entraînement du moteur, produisent un courant de démarrage important lors du démarrage. Le tableau suivant est destiné à vous servir de référence lorsque vous connectez ces appareils électriques au groupe électrogène.

Type	Wattage		Équipement typique	Exemple		
	Début	Valeur nominale		Appareil	Début	Valeur nominale
Appareil de chauffage à lampe à incandescence	x1	x1	Lampe à incandescence Téléviseur	Lampe à incandescence 100w	100VA (W)	100VA (W)
Lampe fluorescente	x2	x1.5	Lampe fluorescente	Lampe fluorescente 40W	80VA (W)	60VA (W)
Dispositif d'entraînement électromoteur	x3-5	x2	Réfrigérateur Ventilateur électrique	Réfrigérateur 150W	450-750VA (W)	300VA (W)

*Les puissances indiquées sont approximatives. Vérifiez la puissance réelle.

ENTRETIEN 08

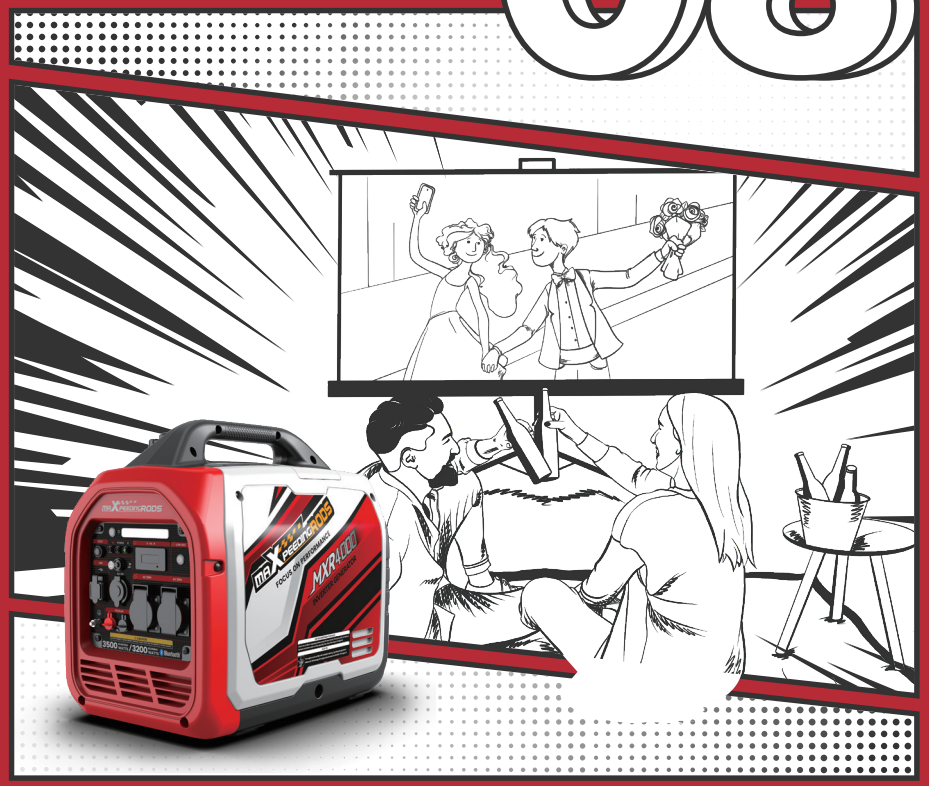

ENTRETIEN

⚠ AVERTISSEMENT

POUR PRÉVENIR LES BLESSURES GRAVES EN CAS DE DÉMARRAGE ACCIDENTEL: Mettez l'interrupteur combiné de l'équipement sur la position "OFF", attendez que le moteur refroidisse et débranchez le capuchon de la bougie avant d'effectuer toute procédure d'inspection, d'entretien ou de nettoyage.

POUR ÉVITER DES BLESSURES GRAVES EN CAS DE DÉFAUT DE L'ÉQUIPEMENT: N'utilisez pas un équipement endommagé. En cas de bruit anormal, de vibrations ou de fumée excessive, faites corriger le problème avant de poursuivre l'utilisation.

Suivez toutes les instructions d'entretien de ce manuel.
Le moteur peut tomber en panne grave s'il n'est pas entretenu correctement.

⚠ AVERTISSEMENT

De nombreuses procédures d'entretien, y compris celles qui ne sont pas détaillées dans ce manuel, devront être effectuées par un technicien qualifié pour des raisons de sécurité. Si vous avez des doutes sur votre capacité à entretenir l'équipement ou le moteur en toute sécurité, faites appel à un technicien qualifié pour l'entretien de l'équipement.

Remarque: Ce programme d'entretien est uniquement destiné à servir de guide général. Si les performances diminuent ou si l'équipement fonctionne de manière inhabituelle, vérifiez immédiatement les systèmes. Les besoins d'entretien de chaque équipement diffèrent en fonction de facteurs tels que le cycle de travail, la température, la qualité de l'air, la qualité du carburant et d'autres facteurs.

Remarque: les procédures suivantes s'ajoutent aux contrôles et à l'entretien réguliers expliqués dans le cadre du fonctionnement normal du moteur et de l'équipement.

MAXPEEDINGRODS Since 2006

Article \ Cycle de maintenance		Chaque	Premier 1 mois ou 20 heures	Puis tous les trois mois ou toutes les 50 heures	100 heures par an ou par utilisation
Huile à moteur*	Contrôle et remplissage	✓			
	Remplacement		✓	✓	
Huile de boîte de vitesses (le cas échéant)**	Controle d'huile	✓			
	Remplacement		✓	✓	
Elément de filtre à air*	Inspection	✓			
	Nettoyage			✓	
	Remplacement			✓	
Coupelle à sédiments (le cas échéant)**	Nettoyage				✓
Bougie d'allumage*	Nettoyage-Ajustage				✓
Eliminateur d'étincelles*	Nettoyage			✓	
Vitesse de ralenti (le cas échéant)**	Vérification-Ajustage				✓
Jeu des soupapes**	Vérification-Ajustage				✓
Réservoir de carburant et filtre à carburant**	Nettoyage				✓
Conduite de carburant**	Inspection	Tous les deux ans (à remplacer si nécessaire)			
Culasse, piston**	Enlever le dépôt de carbone	Cylindrée < 225cc toutes les 125 heures Cylindrée ≥ 225cc, toutes les 250 heures			

* Ces articles doivent être remplacés si nécessaire.

** Ces articles doivent être entretenus par le distributeur agréé par la société, à moins que l'utilisateur ne dispose des outils et des capacités d'entretien appropriés.

CHANGEMENT D'HUILE MOTEUR

AVERTISSEMENT

L'huile est très chaude pendant le fonctionnement et peut provoquer des brûlures. Attendez que le moteur refroidisse avant de changer l'huile.

AVIS

- Toujours maintenir le niveau d'huile moteur approprié. Le fait de ne pas maintenir le niveau d'huile moteur approprié pourrait entraîner des dommages graves au moteur et/ou raccourcir la durée de vie du moteur.
- Toujours utiliser l'huile moteur spécifiée. Le fait de ne pas utiliser l'huile moteur spécifiée peut causer une usure accélérée et/ou raccourcir la durée de vie du moteur.

1. Faites toujours fonctionner ou entretenir le générateur sur une surface plane.
2. Arrêtez le moteur.
3. Laissez le moteur reposer et refroidir pendant plusieurs minutes.
4. Retirer le capot d'entretien droit.
5. Retirez la règle à huile et inclinez le générateur pour décharger l'huile.

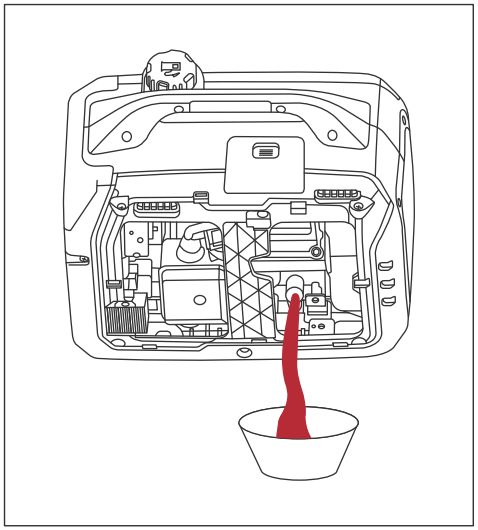

6. Remplissez la nouvelle huile moteur et vérifiez le niveau d'huile.
7. Installez la règle à huile.
8. Installer le couvercle de maintenance approprié.

MAXPEEDINGRODS Since 2006

AVIS

- Un contact cutané prolongé et fréquent avec l'huile moteur peut entraîner un cancer de la peau. Bien que cela ne soit pas inévitable, il est recommandé de laver immédiatement et soigneusement la peau exposée à l'huile moteur avec de l'eau et du savon.
- Du point de vue de la protection de l'environnement, veuillez éliminer correctement l'huile moteur usagée après utilisation. Nous vous recommandons vivement de mettre l'huile moteur usagée dans un récipient hermétique et de l'envoyer à la station-service locale ou au centre de récupération des huiles usagées.
- **N'oubliez pas:** ne la jetez pas dans une poubelle ou ne la jetez pas sur le sol ou dans un fossé.

NETTOYAGE DU FILTRE À AIR

AVIS

- Le filtre à air sale affectera l'air circulant dans le carburateur. Pour éviter une panne du carburateur, veuillez entretenir régulièrement le filtre à air. S'il est utilisé dans un environnement poussiéreux, il doit être entretenu plus fréquemment.
- Il est interdit de démarrer le générateur sans installer un filtre à air, sinon le moteur à essence s'usera rapidement.

Le filtre à air doit être nettoyé toutes les 50 heures d'utilisation ou tous les 3 mois (la fréquence doit être augmentée si l' onduleur est utilisé dans un environnement poussiéreux).

1. Éteignez l' onduleur et laissez-le refroidir pendant plusieurs minutes s'il est en marche.
2. Retirer le capot d'entretien droit.
3. Dévissez la vis sur le couvercle du filtre à air, puis retirez le couvercle du filtre à air.

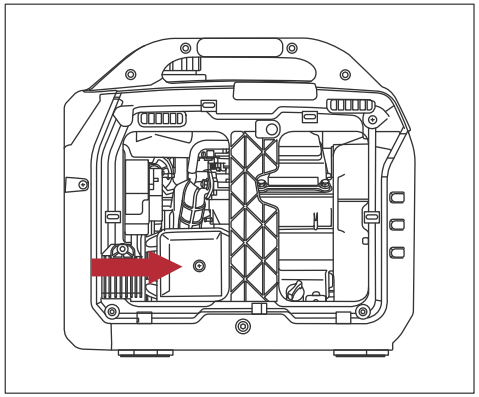

4. Retirez l'élément en mousse du boîtier du filtre à air.

5. Lavez l'élément en mousse du filtre à air en le plongeant dans une solution de savon détergent ménager et d'eau chaude. Pressez lentement la mousse pour la nettoyer à fond.

AVIS

NE JAMAIS tordre ou déchirer l'élément du filtre à air en mousse pendant le nettoyage ou le séchage, mais uniquement en exerçant une pression lente mais ferme.

6. Rincez à l'eau claire en immergeant l'élément du filtre à air dans l'eau douce et en exerçant une pression lente.

AVIS

Ne vous débarrassez jamais de la solution de nettoyage savonneuse utilisée pour nettoyer le filtre à air en la déversant dans un égout, sur le sol ou dans les eaux souterraines ou les cours d'eau. Soyez toujours respectueux de l'environnement. Suivez les directives ou autres organismes gouvernementaux pour l'élimination appropriée des matières dangereuses. Consultez les autorités locales ou les installations de récupération.

7. Jetez correctement la solution de nettoyage au savon usagée.
8. Séchez l'élément du filtre à air en exerçant à nouveau une pression lente et ferme.
9. Remettez l'élément du filtre à air dans sa position dans le boîtier du filtre à air.
10. Installez le couvercle du filtre à air en vous assurant que les languettes se verrouillent en place.
11. Installer le couvercle de maintenance approprié.

REMPLACEMENT DE LA BOUGIE D'ALLUMAGE

Veuillez remplacer la bougie d'allumage conformément à la spécification d'origine: **A5RTC**.

1. Arrêtez l' onduleur et laissez-le refroidir pendant plusieurs minutes s'il est en marche.
2. Déplacez l'onduleur sur une surface plane et horizontale.
3. Faites glisser le couvercle d'accès à la bougie d'allumage hors du boîtier.

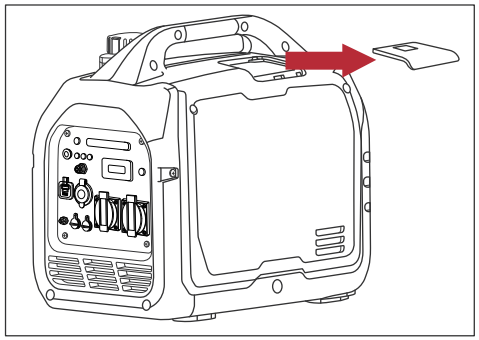

4. Retirez le capuchon de la bougie d'allumage du générateur.

AVIS

N'appliquez jamais de charge latérale et ne déplacez jamais la bougie latéralement lors du retrait de la bougie d'allumage.

5. A l'aide de la clé à douille pour bougie fournie, retirez la bougie de la culasse.

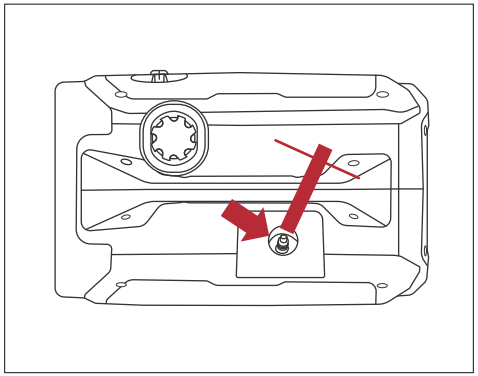

6. Placez un chiffon propre sur l'ouverture créée par le retrait de la bougie d'allumage pour vous assurer qu'aucune saleté ne peut pénétrer dans la chambre de combustion.
7. **Inspectez la bougie d'allumage pour voir si:**
   - un isolant fissuré ou ébréché
   - une usure excessive
   - L'écartement des bougies d'allumage n'est pas de 0,7mm-0,80 mm

Si la bougie d'allumage répond à l'une des conditions ci-dessus, remplacez-la.

AVIS

Utilisez uniquement la bougie d'allumage recommandée. L'utilisation d'une bougie non recommandée peut entraîner des dommages au moteur.

Installer la bougie d'allumage en suivant attentivement les étapes décrites ci-dessous :

A. Insérez soigneusement la bougie d'allumage dans la culasse. Vissez-la à la main jusqu'à ce qu'elle soit en butée.

B. À l'aide de la clé à douille fournie, tournez la bougie d'allumage pour vous assurer qu'elle est complètement enfoncée.

C.Installez le couvercle d'accès de la bougie d'allumage.

VIDER L'ESSENCE

1. Retirez le couvercle de maintenance droit pour accéder au carburateur.
2. Localisez le tuyau en plastique transparent du flotteur qui sort par le bas de l'onduleur, et placez un récipient approprié en dessous pour récupérer le carburant drainé.
3. Tournez l'interrupteur trois en un sur la position "RUN".
4. Desserrez la vis de vidange de la cuve du flotteur jusqu'à ce que vous voyiez le carburant s'écouler de la cuve du flotteur.

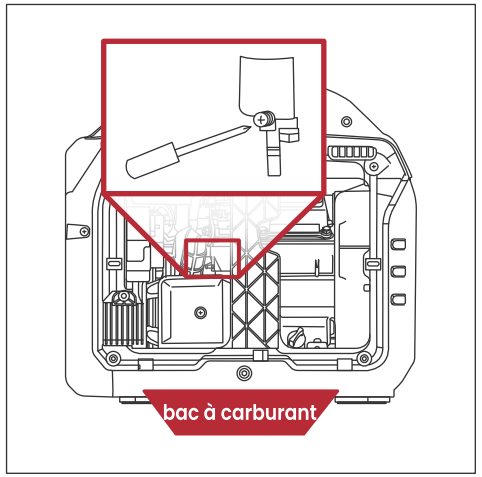

5. Laissez le carburant s'écouler dans le réservoir, puis serrez la vis de vidange du bol à flotteur.

AVIS

Ne vous débarrassez jamais du carburant en le déversant dans un égout, sur le sol ou dans les eaux souterraines ou les cours d'eau. Soyez toujours respectueux de l'environnement. Suivez les directives ou autres organismes gouvernementaux pour l'élimination appropriée des matières dangereuses. Consultez les autorités locales ou les installations de récupération.

6. Installer le couvercle de maintenance approprié.

NETTOYAGE DU PARE-ÉTINCELLES

Vérifiez et nettoyez le pare-étincelles toutes les 50 heures d'utilisation ou tous les 3 mois.

1. Arrêtez l' onduleur et laissez-le refroidir pendant plusieurs minutes s'il est en marche.
2. Déplacez l'onduleur sur une surface plane et horizontale.
3. Retirer les vis qui maintiennent le couvercle du silencieux en place.

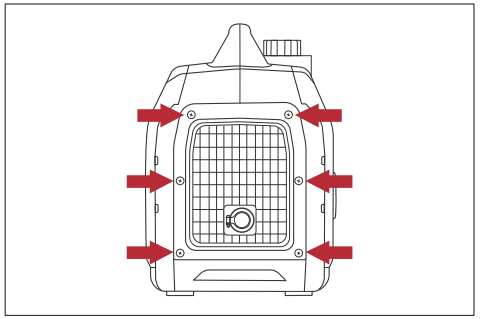

4. Desserrez le collier qui maintient le pare-étincelles sur le silencieux.
5. Faites glisser la pince de la bande du pare-étincelles hors de l'écran du pare-étincelles.
6. Retirez l'écran du pare-étincelles du tuyau d'échappement du silencieux.
7. À l'aide d'une brosse métallique, enlevez la saleté et les débris qui ont pu s'accumuler sur la grille du pare-étincelles.
8. Si l'écran du pare-étincelles présente des signes d'usure (déchirures ou grandes ouvertures dans l'écran), remplacez l'écran du pare-étincelles.
9. **Installer les composants du pare-étincelles dans l'ordre suivant:**

   A. Placez l'écran du pare-étincelles sur le tuyau d'échappement du silencieux. Poussez sur l'écran jusqu'à ce qu'il s'abaisse complètement.

   B. Placez le collier de serrage du pare-étincelles sur l'écran et serrez-le à l'aide d'un tournevis à tête plate.
10. Remettez en place la porte de décharge.

TRANSPORTER LE GÉNÉRATEUR

AVIS

- Risque d'incendie. NE PAS retourner le générateur. Le carburant ou l'huile peuvent fuir et endommager le générateur.
- Évitez la lumière directe du soleil à l'intérieur d'un véhicule. Si le générateur est laissé dans un véhicule fermé pendant de nombreuses heures, la température élevée pourrait provoquer la vaporisation du carburant et entraîner une explosion possible.

1. Éteignez le générateur, serrez le bouchon de carburant et laissez le générateur refroidir pendant au moins 30 minutes.
2. Utilisez uniquement la poignée(s) fixe (s) du générateur pour soulever l'unité ou attacher des dispositifs de retenue de charge tels que des cordes ou des sangles de fixation. Ne tentez pas de soulever ou de fixer le générateur en tenant l'un de ses autres composants.
3. Maintenez l'unité à niveau et debout pendant le transport pour minimiser la possibilité de fuite de carburant ou, si possible, vidangez le carburant ou faites tourner le moteur jusqu'à ce que le réservoir de carburant soit vide avant le transport.

TOCKAGE DU GÉNÉRATEUR

⚠ AVERTISSEMENT

- Afin d'éviter toute brûlure ou incendie causé par le contact avec les parties à haute température du générateur, celui-ci doit être refroidi avant d'être stocké. (Éteignez le générateur et laissez l'unité refroidir pendant au moins 30 minutes.)
- NE placez JAMAIS de couverture de stockage sur le générateur tant qu'il est encore chaud. Ne bloquez aucune ouverture de ventilation.

Suivez les procédures ci-dessous pour stocker correctement votre générateur. Nous recommandons vivement de faire fonctionner votre générateur une fois par mois pendant 20 à 30 minutes. Branchez une petite charge pour vous assurer qu'il y a une sortie de puissance adéquate.

PÉRIODE DE STOCKAGE	PRÉPARATION DU STOCKAGE
Pour de courtes périodes (moins de 30 jours)	**1.** Éteignez le générateur et laissez-le refroidir. **2.** Ajoutez un stabilisateur de carburant à l'essence restante dans le réservoir. **3.** Placez le groupe électrogène dans un endroit propre et sec.
Pour de longues périodes (plus de 30 jours)	**1.** Éteignez le générateur et laissez-le refroidir. **2.** Vidangez le réservoir de carburant et le carburateur. **3.** Changez l'huile moteur. **4.** Retirez la bougie d'allumage et versez environ 2 cuillères à soupe d'huile dans l'ouverture de la bougie. Tout en plaçant un chiffon propre sur l'ouverture de la bougie, tirez lentement sur la poignée de rappel pour permettre au moteur de tourner plusieurs fois. Cela permettra de répartir l'huile et de protéger la paroi du cylindre de la corrosion pendant le stockage. **5.** Placez le groupe électrogène dans un endroit propre et sec.

DÉPANNAGE 09



DÉPANNAGE

Avant de tenter de réparer ou de dépanner le générateur, le propriétaire ou le technicien doit d'abord lire le manuel du propriétaire et comprendre et suivre toutes les instructions de sécurité. Le non-respect de toutes les instructions peut entraîner des situations susceptibles d'annuler la certification ou la garantie du produit, des blessures graves, des dommages matériels ou même la mort.

PROBLÈME	CAUSE POTENTIELLE	SOLUTION
Le générateur ne démarre pas.	Le moteur est à court de carburant.	Ajoutez de l'essence au générateur.
	Le carburant est vieux ou contaminé.	Changez le carburant frais.
	L'huile est basse ou une huile incorrecte a été ajoutée.	Ajoutez ou changez l'huile correcte.
	À froid, l'interrupteur trois en un est réglé sur la position “RUN”.	Tournez l'interrupteur trois en un sur la position “CHOKE”.
	À chaud, l'interrupteur trois en un est réglé sur la position “CHOKE”.	Tournez l'interrupteur trois en un sur la position “RUN”.
	La bougie d'allumage est sale ou cassée.	Nettoyez ou remplacez la bougie d'allumage.
	Mauvais fonctionnement du système de carburant, mauvais fonctionnement de l'allumage, étrangleur bloqué, etc.	Contactez le service client.
Le moteur tourne, mais il n'y a pas de sortie électrique.	Le disjoncteur de réenclenchement est déclenché.	Réinitialisez le disjoncteur de réenclenchement.
	Le cordon d'alimentation est défectueux.	Remplacez les rallonges.
	Le connecteur du cordon d'alimentation n'est pas complètement engagé dans la prise de l'onduleur.	Vérifiez que le connecteur est bien engagé dans la prise de l'onduleur.
Le générateur s'arrête soudainement de fonctionner.	L'onduleur n'a plus de carburant.	Ajoutez de l'essence au générateur.
	L'interrupteur d'arrêt en cas de manque d'huile a arrêté le moteur.	Ajoutez suffisamment d'huile moteur.
	Trop de charge	Débranchez certains appareils.
Retour de flamme du générateur.	Essence ancienne ou de mauvaise qualité.	Ajoutez de l'essence correcte.
	Capuchon de bougie d'allumage desserré.	Couvrir fermement le bouchon de la bougie d'allumage.
	Bougie d'allumage défectueuse.	Remplacez la bougie d'allumage.
	Filtre à air sale.	Nettoyez ou remplacez le filtre à air.
	Blocage du carburateur.	Nettoyez ou remplacez le carburateur.
Le moteur tourne mal.	Filtre à air sale.	Nettoyez ou remplacez le filtre à air.
	Générateur surchargé.	Débranchez certains appareils.
	Dommage au carburateur.	Remplacez le nouveau carburateur.

MAXPEEDINGRODS Since 2006

10 SCHÉMA DU CIRCUIT

