V6.1.02.Z

Quick Start Guide
Smart IP Camera

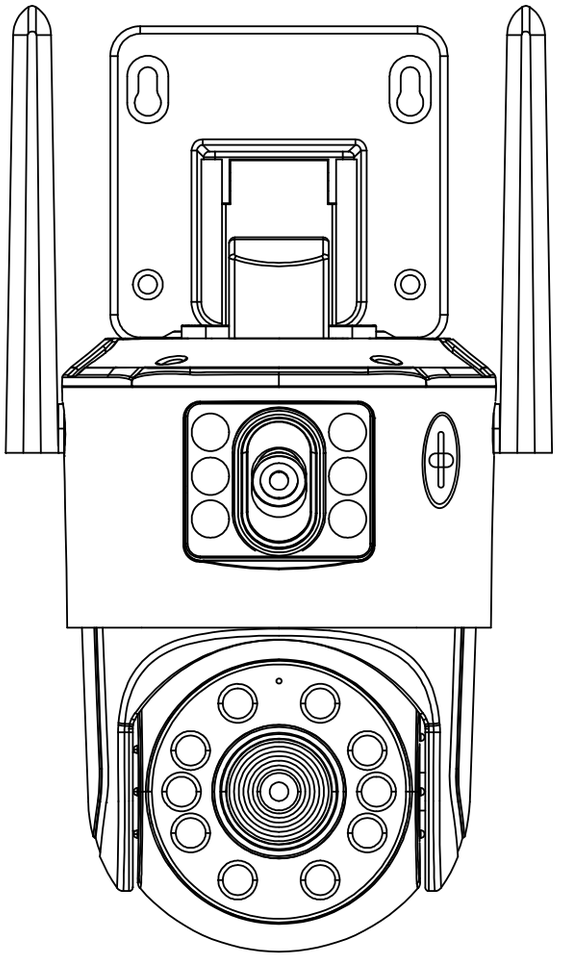

This guide will get you going with your camera. For more information, please visit our official website: www.zositech.com

Contents

EN 01

ES 15

FR 27

DE 39

IT 53

NL 65

The electronic user manual can be viewed on your mobile devices by scanning the QR code using a browser or camera.

Terms of Use

- Please read this guide carefully and keep it for future reference.
- Follow all instructions for safe use and handling of the product.
- Use the camera within the given temperature, humidity and voltage level noted in the specifications. And only use accessories approved by the manufacturer.
- Do not disassemble the camera.
- Avoid pointing the camera directly to sunlight or any strong light source.
- Periodic cleaning may be required. Use a damp cloth only. Do not use any corrosive or chemical-based cleaners.

Disclaimer:

- This camera requires the use of a UL/CSA-approved power supply.
- The use of non-compliant or unqualified power supplies may result in product damage and void the warranty.
- The product should not be immersed in water. It is recommended to install it in a concealed location.
- Unauthorized audio recording may be illegal in certain jurisdictions. ZOSI assumes no responsibility for any use of the product that violates local laws.
- This camera features an IR CUT. A clicking sound may be heard when the camera switches between day/night modes. This sound is a normal operation indication of the camera.

What’s in the Box

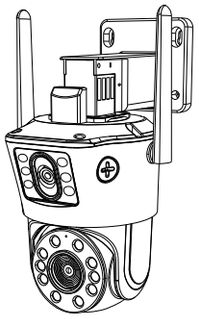

Camera

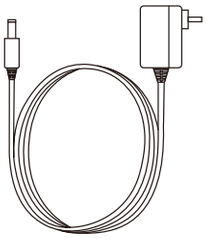

Power Adapter

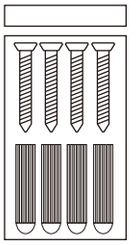

Mounting Screws

Warning Stickers

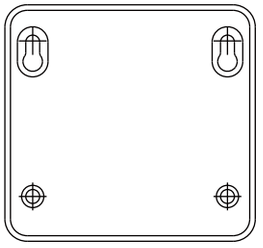

Mounting Templates

Quick Start Guide

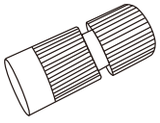

Lid

NOTE: Actual accessories are subject to the model you purchased.

Camera Introduction

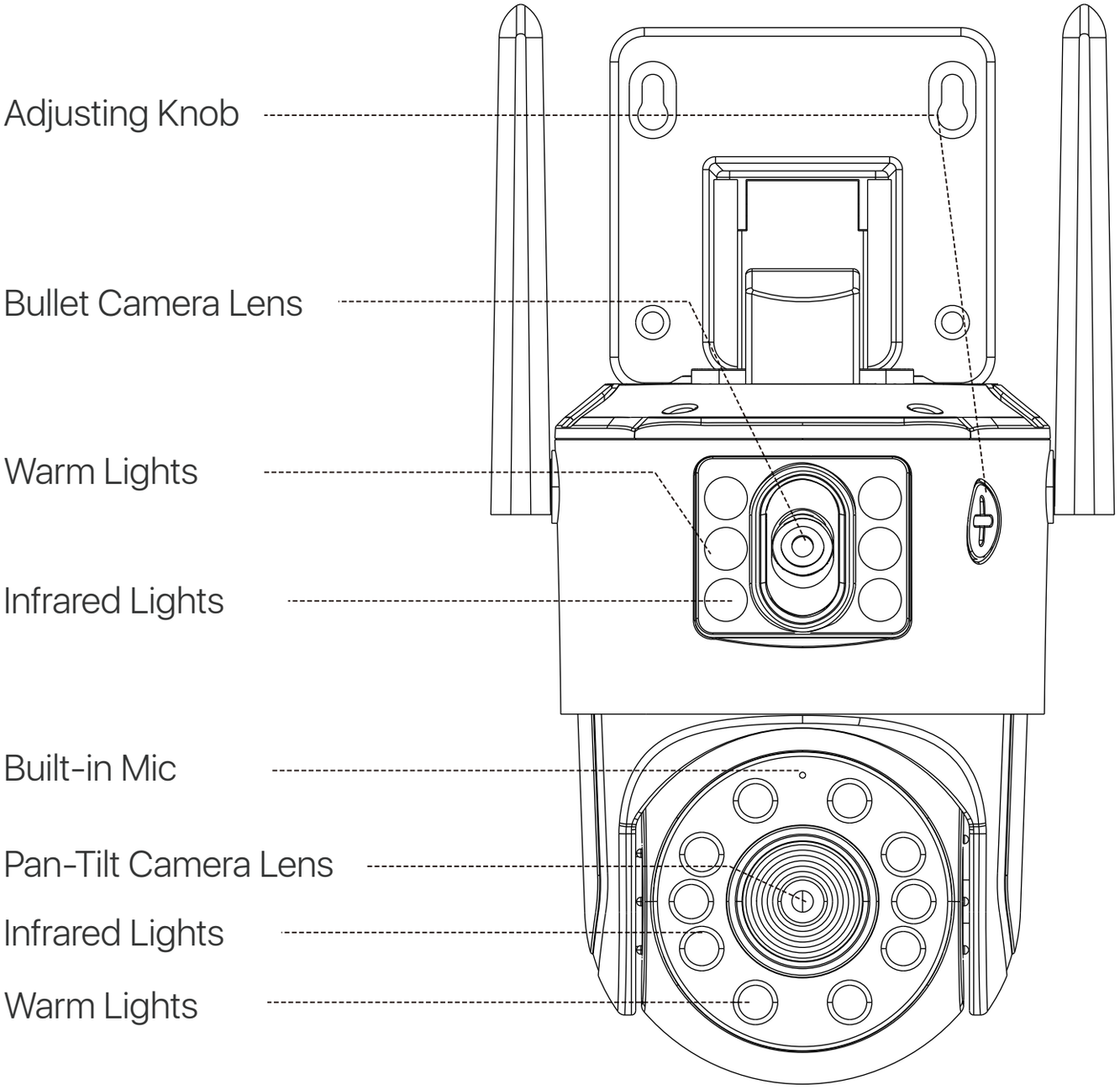

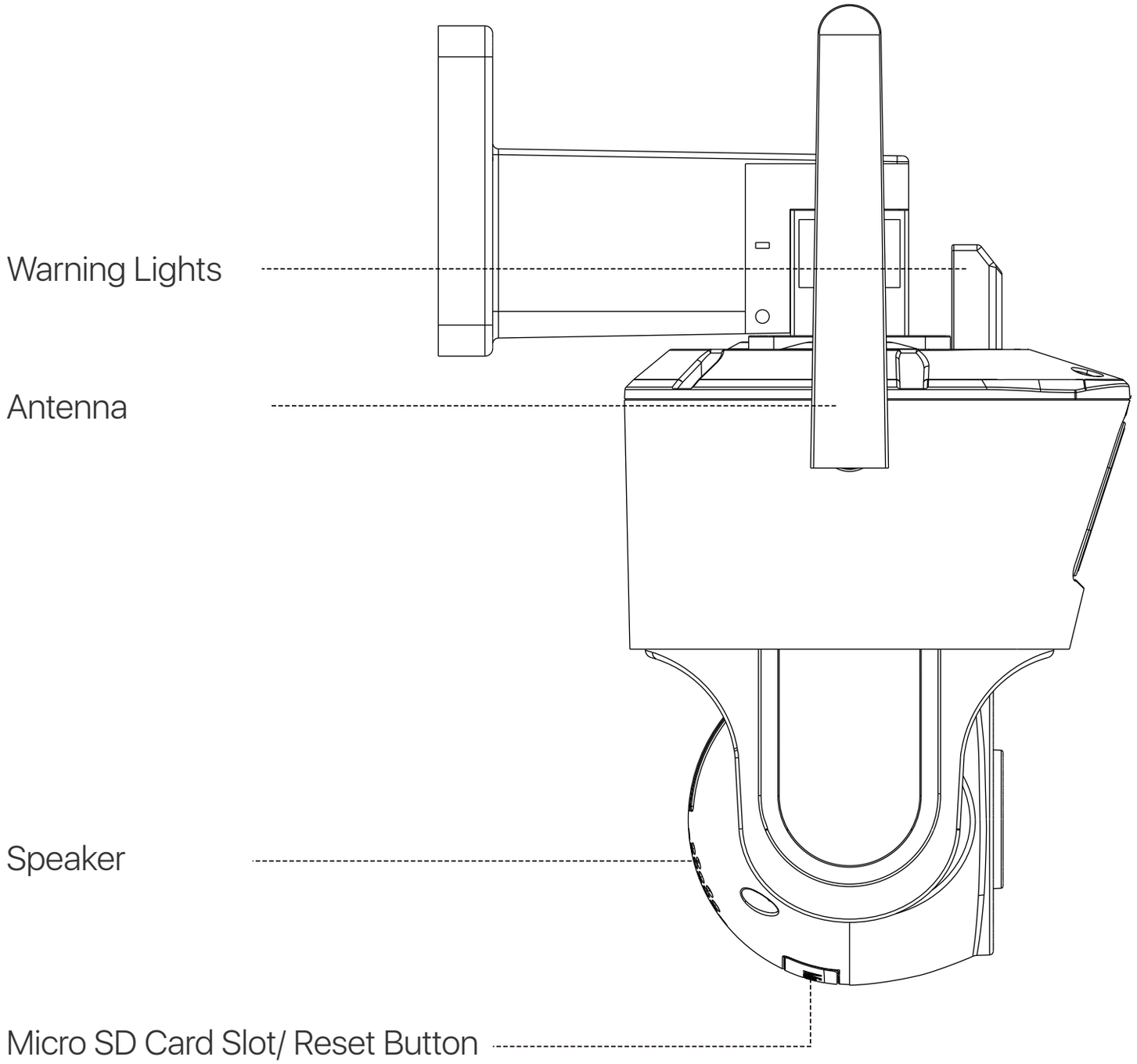

NOTE: Actual product may vary in appearance.

App/Client Installation

Smartphone

Search Zosi Smart in App Store or scan the QR Code to download and install the App. Follow the instructions to register an account.

Zosi Smart

Android/IOS

PC

Download and install Zosi AVSS Client, and following this guide to complete installation. Official download link: https://www.zositech.com/app/, double-click "AVSS" icon, choose language and click log in.

Note: It is recommended to log in with the account of Zosi Smart App to avoid multiple accounts using.

Please scan the QR code below to watch the AVSS operation video.

Add Device

1. Open Zosi Smart App and follow the prompts to register and log in.
2. Tap "+" to add a device. Follow the in-app instructions to complete the network settings and addition of the device.

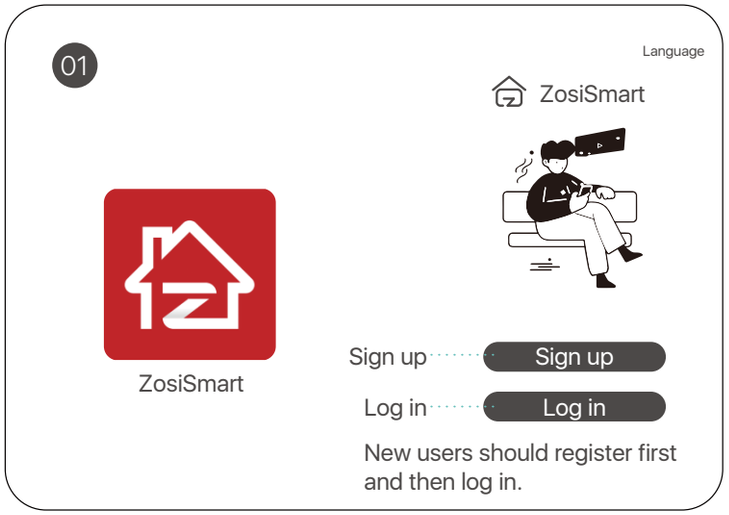

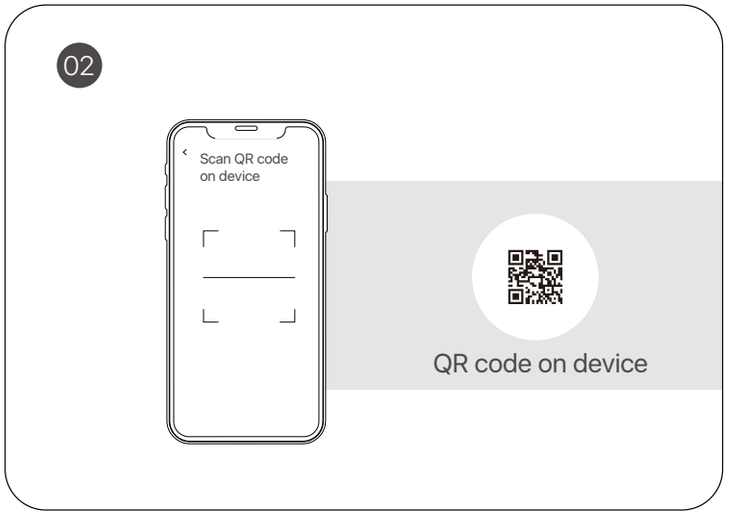

Installation Video:

Install the Camera

Installation Precautions

• Do not face the camera to any light source.

• Do not point the camera at glass windows or reflective objects. Otherwise, it may result in poor image performance due to reflections from infrared LEDs, ambient lights or status lights.

• Do not mount the camera in shaded area, and point the camera towards a well-lit area. For better image quality, make sure the camera and the captured subject are at the same lighting conditions.

• It is recommended that the camera be installed as far away as possible from electronic devices such as microwaves, televisions, radio phones and baby monitors to prevent signal interference.

• It is recommended to clean the lens with a soft cloth from time to time. Make sure the power port is not exposed to water or moisture, or blocked by dirt or other things.

• Do not install the camera where rain and snow may hit the lens directly.

• Camera may work in extremely cold conditions as low as -20°C as it will produce heat when powered on. You may power the camera indoors for a few minutes before installing it outdoors. (Only for outdoor cameras)

Install the Camera

NOTE:

1.Set up the network before installing the camera.
2.Run the cables through the cable notch on the mount base before installing the camera.

A Mount the Camera to the Wall

1. Drill holes according to the mounting template and insert the anchors.
2. Install the mount base with screws.
3. Install the top bracket of the camera to the base and tighten the knob of the camera bracket.
4. To adjust the camera direction, you may control the camera to pan and tilt via Zosi App or Client.

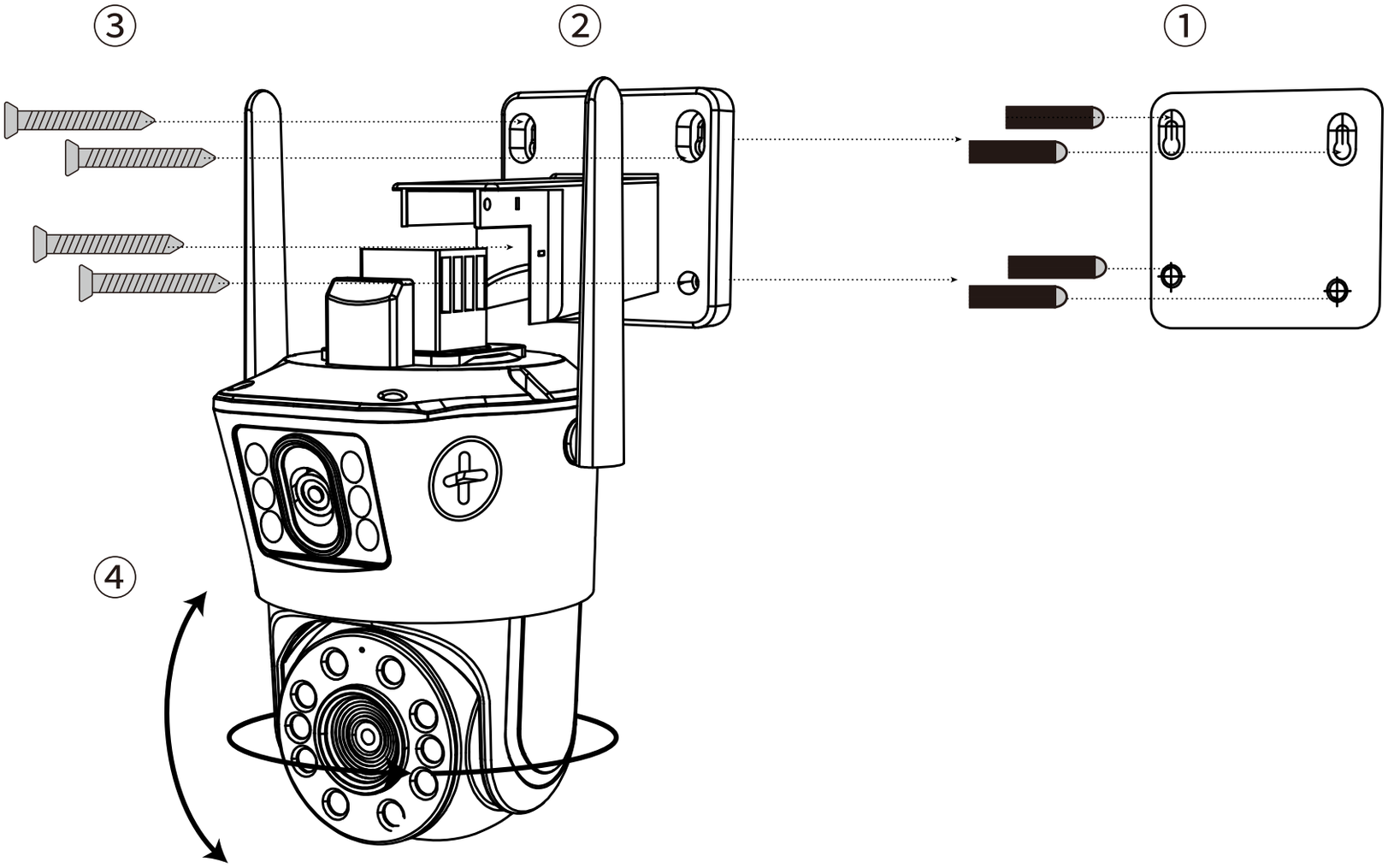

B Mount the Camera to the Ceiling

1. Drill holes according to the mounting template and insert the anchors.
2. Install the mount base with screws.
3. Install the top bracket of the camera to the base and tighten the knob of the camera bracket.
4. To adjust the camera direction, you may control the camera to pan and tilt via Zosi App or Client.

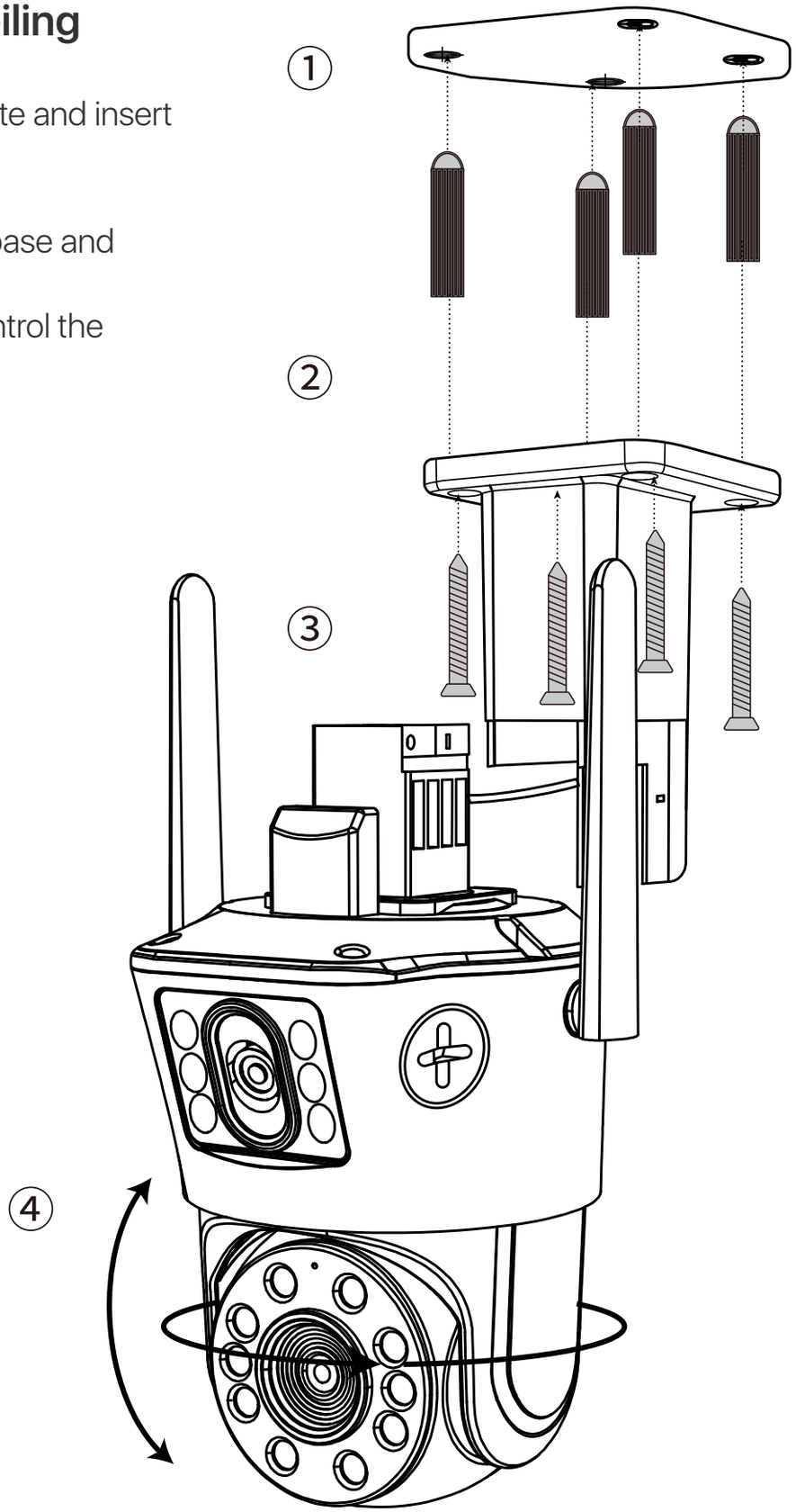

The camera installation video is as follows:

Installation Distance, Height and Angle

Distance: Best accuracy for objects within 5-50 ft (1.5-15 m).
Angle: Tilt the camera down about 30°-60° from the horizontal position.
Height: Install the camera 8-16 ft (2.5-5m) above the ground.

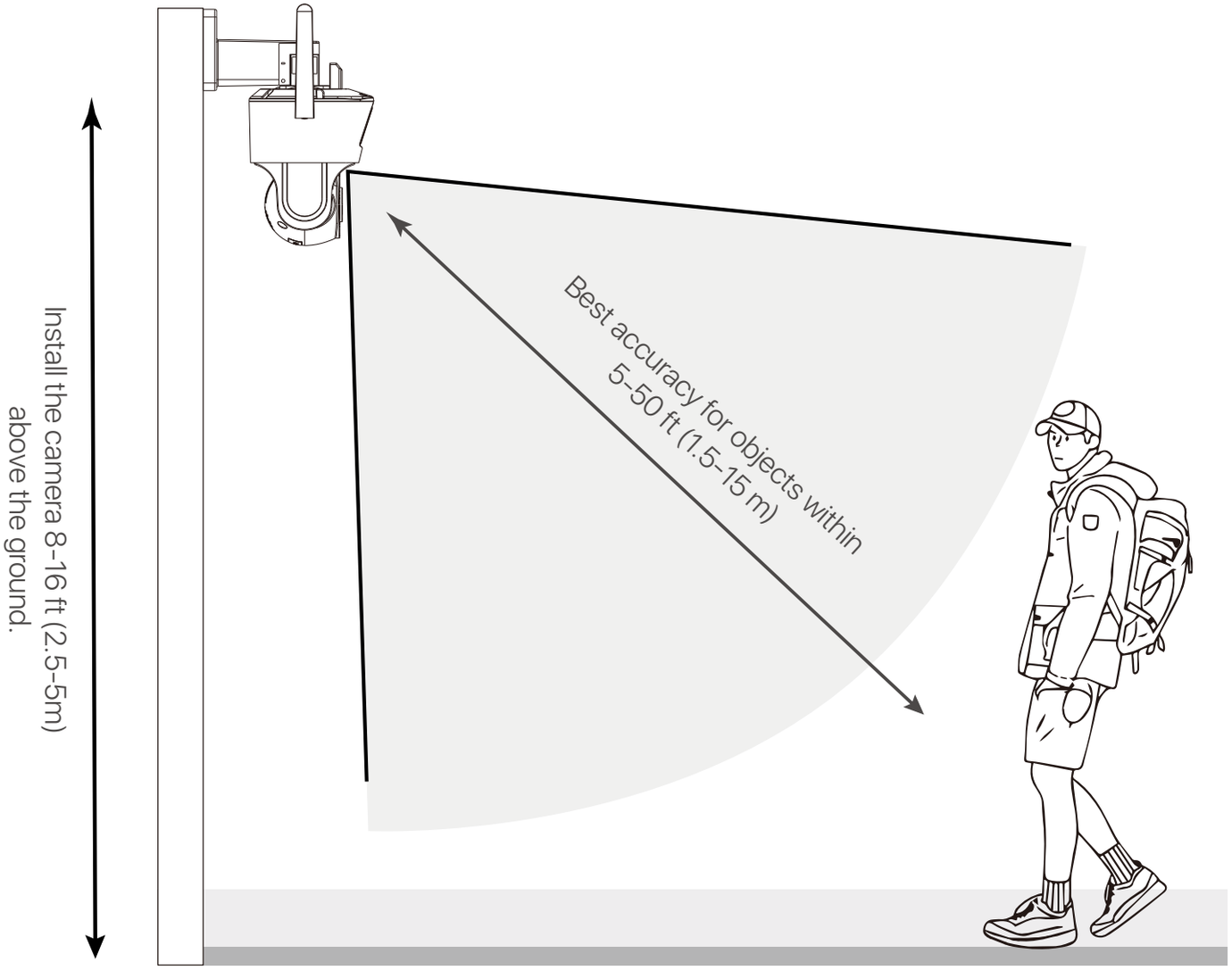

FAQ

Q: Why is the device offline?

• Confirm if the correct Wi-Fi password was entered during camera pairing. If unsure, perform a reset and retry the pairing process.

• Verify that your current network operates on the 2.4GHz Wi-Fi frequency, as this camera does not support the 5GHz Wi-Fi.

• Check if the device is connected to the network, ensure your router is functioning normally for internet access, and that the router has automatic IP address allocation enabled.

Q: No recording is found?

• Check if the Micro SD card is damaged and if the date being searched for is valid. Ensure that the device's system setting time is correct.

Q: Why is the two-way audio not working?

• Please check whether App permissions are allowed when installing the app on your phone.

• Verify the current network status of both the camera and your phone.

• Ensure that the current intercom camera's volume is not too low; adjust the speaker volume as needed.

Q: Does the camera support motion detection and image capture?

• The camera automatically captures images when it detects people, cars, or any changes in the detected image.

• Users can also manually capture images using the Zosi Smart App.

Notification of Compliance

1. FCC Compliance Statement

This device complies with Part 15 of FCC Rules.

Operation is subject to the following two conditions:

(1) This device may not cause harmful interference.

(2) This device must accept any interference received, including inference that. may cause undesired operation.

Simplified EU Declaration of Conformity

ZOSI declares that the device is in compliance with the essential requirements and other relevant provisions if Directive 2014/53/EU.

Correct Disposal of this Product

This marking indicates that this product cannot be disposed with other household wastes throughout the EU. To prevent possible harm to the environment or human health from uncontrolled waste disposal and promote the sustainable reuse of material resources, please recycle it responsibly. To return your used device, please visit the Return and Collection System or contact the retailer from whom the product was purchased. They can take this product away for environmentally safe recycling.

NOTE: This equipment has been tested and found to comply with the limits for a Class B digital device, pursuant to part 15 of the FCC Rules. These limits are designed to provide reasonable protection against harmful interference in a residential installation. This equipment generates, uses and can radiate radio frequency energy and, if not installed and used in accordance with the instructions, may cause harmful interference to radio communications. However, there is no guarantee that interference will not occur in a particular installation. If this equipment does cause harmful interference to radio or television reception, which can be determined by turning the equipment off and on, the user is encouraged to try to correct the interference by one or more of the following measures:

- Reorient or relocate the receiving antenna.
- Increase the separation between the equipment and receiver.
-Connect the equipment into an outlet on a circuit different from that to which the receiver is connected.
-Consult the dealer or an experienced radio/TV technician for help

Changes or modifications not expressly approved by the party responsible for compliance could void the user's authority to operate the equipment.

This device complies with Part 15 of the FCC Rules. Operation is subject to the following two conditions: (1) this device may not cause harmful interference, and (2) this device must accept any interference received, including interference that may cause undesired operation.

RF Exposure Warning Statements:
This equipment complies with FCC radiation exposure limits set forth for an uncontrolled environment. This equipment shall be installed and operated with minimum distance 20cm between the radiator & body.

For USA: The frequency stability of all transmission frequencies of U-NII-1, U-NII 2A, U-NII 2C and U-NII-3 meets the requirements of 47 CFR FCC Part15.407(g), and the manufacturer declares that their transmission is maintained at Band U-NII-1, U-NII 2A, U-NII 2C and U-NII-3.

This device contains licence-exempt transmitter(s)/receiver(s) that comply with Innovation, Science and Economic Development Canada's licence-exempt RSS(s). Operation is subject to the following two conditions:
(1) This device may not cause interference.
(2) This device must accept any interference, including interference that may cause undesired operation of the device.

L'émetteur/récepteur exempt de licence contenu dans le présent appareil est conforme aux CNR d'Innovation, Sciences et Développement économique Canada applicables aux appareils radio exempts de licence. L'exploitation est autorisée aux deux conditions suivantes:

(1) L' appareil ne doit pas produire de brouillage;
(2) L' appareil doit accepter tout brouillage radioélectrique subi, même si le brouillage est susceptible d' en compromettre le fonctionnement.

ISED Radio Frequency Exposure Statement:
The device has been evaluated to meet general RF exposure requirements. The device can be used in mobile exposure conditions. The min separation distance is 20 cm.

ISED Déclaration d'exposition aux radiofréquences:
L'appareil a été évalué pour répondre aux exigences générales en matière d'exposition aux RF. L'appareil peut être utilisé dans des conditions d'exposition mobiles. La distance de séparation minimale est de 20 cm.

Operation of this device is restricted to indoor use only. (5150-5350MHz)
Le fonctionnement de cet appareil est limité à une utilisation en intérieur uniquement. (5150-5350MHz)

For Canada: The frequency stability of all transmission frequencies of U-NII-1, U-NII 2A, U-NII 2C and U-NII-3 meets the 47 CFR FCC Part15.407(g) requirements, and the manufacturer states that their transmissions remain within the U-NII-1, U-NII 2A, U-NII 2C and U-NII-3 bands.

Pour le Canada : La stabilité de fréquence de toutes les fréquences de transmission de U-NII-1, U-NII 2A, U-NII 2C et U-NII-3 est conforme aux exigences 47 CFR FCC Part15.407(g), et le fabricant déclare que leurs transmissions restent dans les bandes U-NII-1, U-NII 2A, U-NII 2C et U-NII-3.

Precauciones de seguridad (especificaciones de uso)

• Lea atentamente este manual y consérvela.
• Siga todas las instrucciones para un uso y manipulación seguros del producto.
• Utilice la cámara dentro de los límites de temperatura, humedad y voltaje especificados y utilice los accesorios aprobados por el fabricante.
• No desmonte la cámara.
• No apunte la cámara directamente al sol o a fuentes de luz potentes.
• Es necesario limpiarla periódicamente. Utilice simplemente un paño húmedo. No utilice limpiadores químicos agresivos.

Descargo de responsabilidad

• Se requiere una fuente de alimentación aprobada por UL/CSA para alimentar la cámara.
• El uso de una fuente de alimentación no regulada o no cualificada puede dañar el producto y anular la garantía.
• El producto no debe sumergirse en agua. Se recomienda instalarlo en un lugar oculto.
• El registro sin consentimiento es ilegal en algunas jurisdicciones. No aceptamos ninguna responsabilidad por el uso de productos que no cumplan con las leyes locales.
• Esta cámara incluye un IR CUT. Es posible que oiga un clic de la cámara cuando cambie entre los modos de visualización diurno y nocturno. Esto es normal y significa que la cámara está funcionando.

Lista de empaque

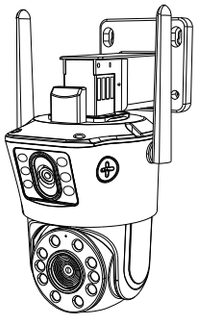

Cámara

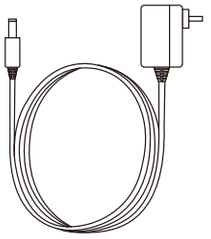

Adaptador de corriente

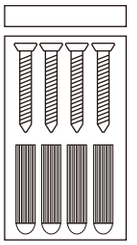

Tornillos de montaje

Plantilla de advertencia

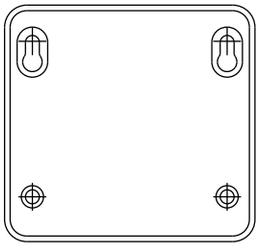

Plantilla de montaje

Manual de operación

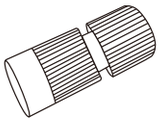

Lid

Nota: Los accesorios varían por diferentes modelos, por favor consulte el producto específico.

Introducción de la cámara

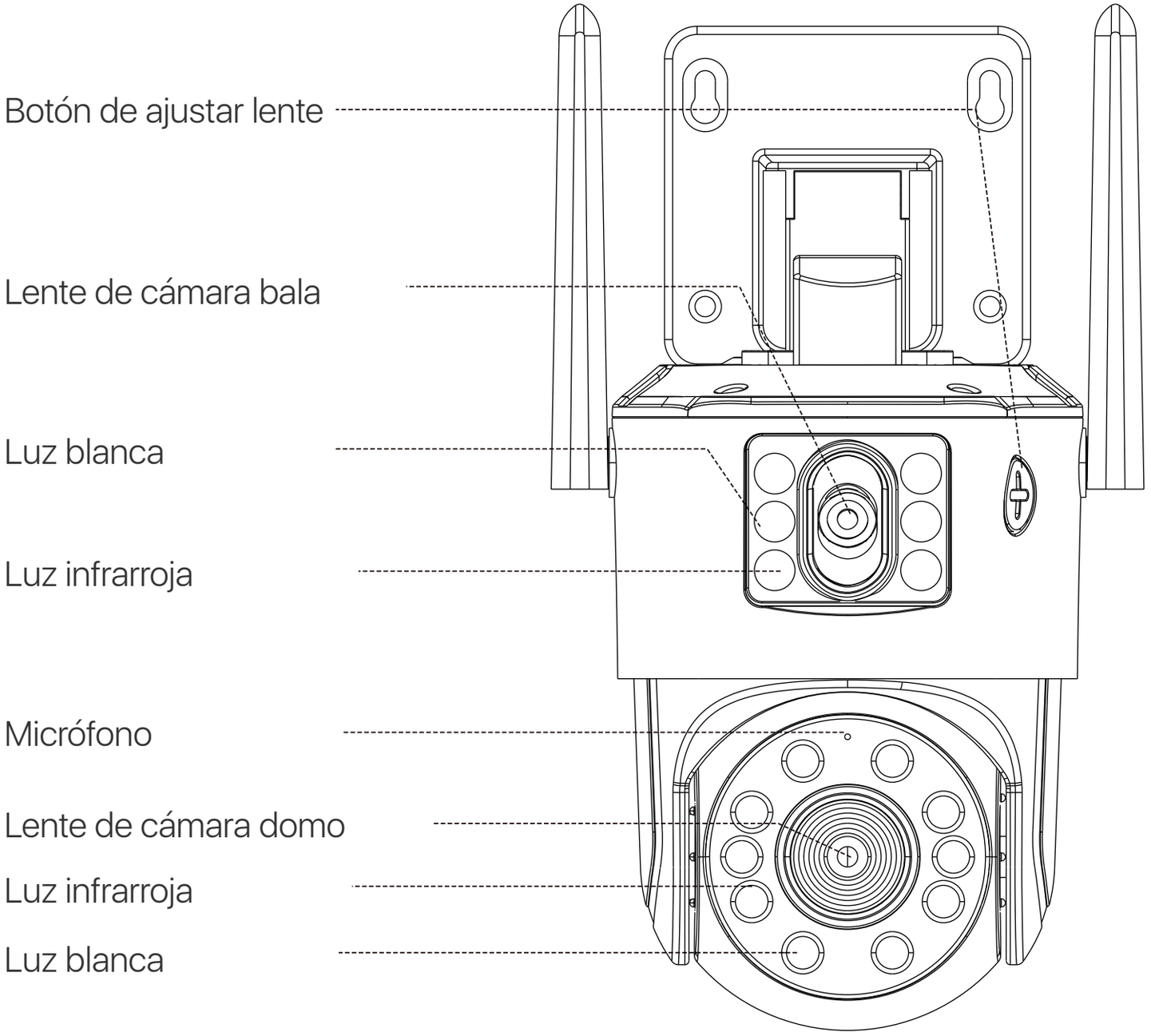

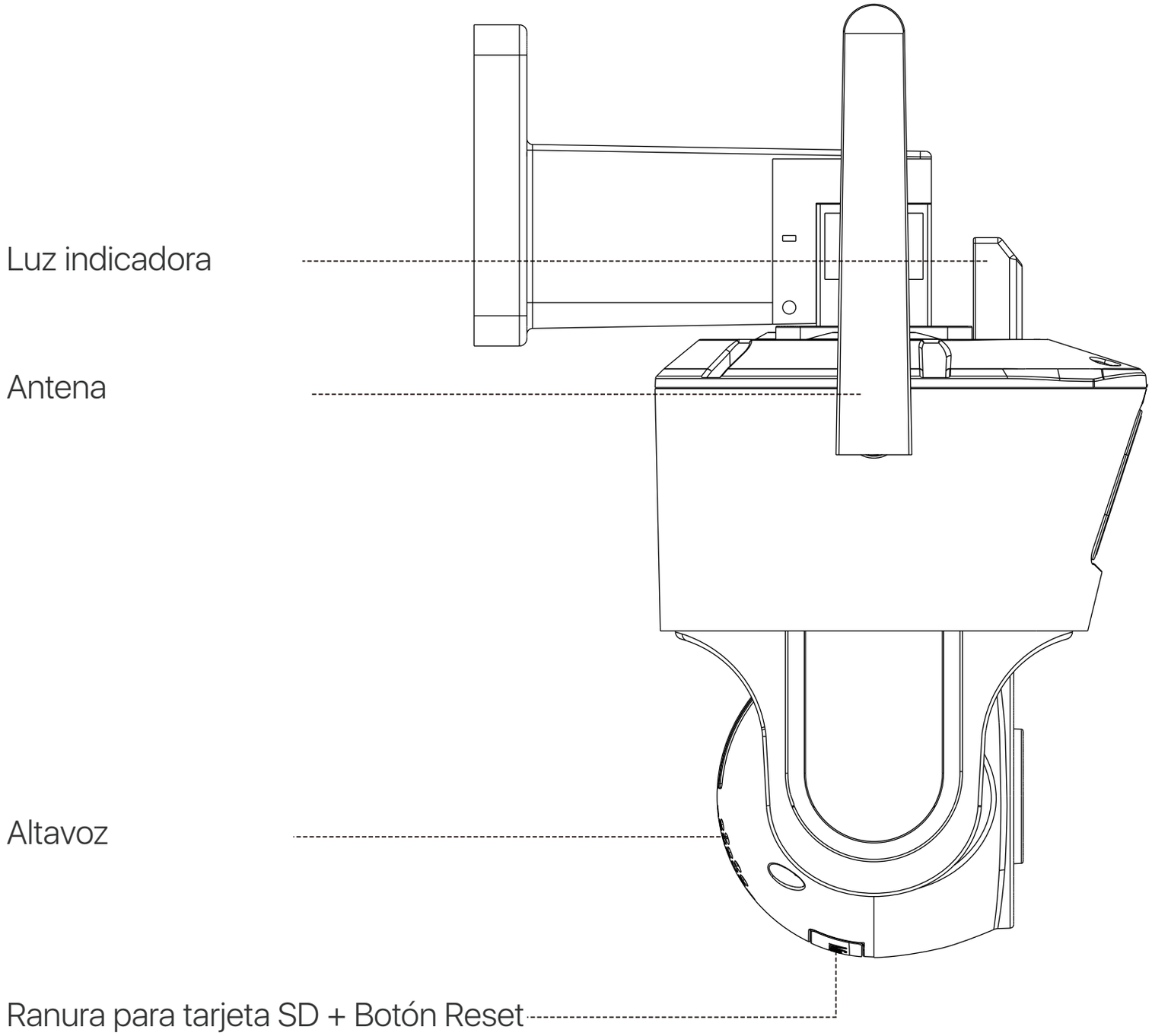

Nota: El aspecto del producto se varía por diferentes modelos, por favor consulte el producto específico.

Acceso a la cámara a través de teléfono móvil o PC

Teléfono móvil

Busque la aplicación Zosi Smart en la tienda de aplicaciones o escanee el siguiente código QR para descargar la App. Luego cree una cuenta de acuerdo a las indicaciones.

Zosi Smart

Android/IOS

PC

Descargue e instale el programa "AVSS" en PC y siga las instrucciones para agregar el dispositivo al programa. Enlace de descarga oficial: https://www.zositech.com/app/Haga doble clic en el icono "AVSS" para abrirlo, seleccione el idioma y haga clic en iniciar sesión.
Nota: se recomienda iniciar sesión con la cuenta y la contraseña de la aplicación"Zosi Smart" para evitar múltiples cuentas.
Escanee el código QR abajo para ver el video de operación de AVSS.

Añadir dispositivo

1. Abra la aplicación Zosi Smart, complete el registro e inicio de sesión siguiendo las instrucciones.
2.Pulsa "+" para añadir un dispositivo. Siga las instrucciones de la aplicación para completar la configuración de red y añadir el dispositivo.

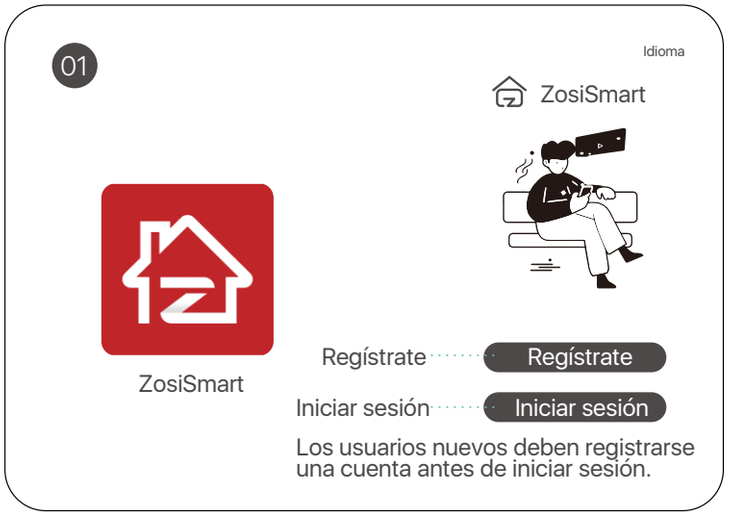

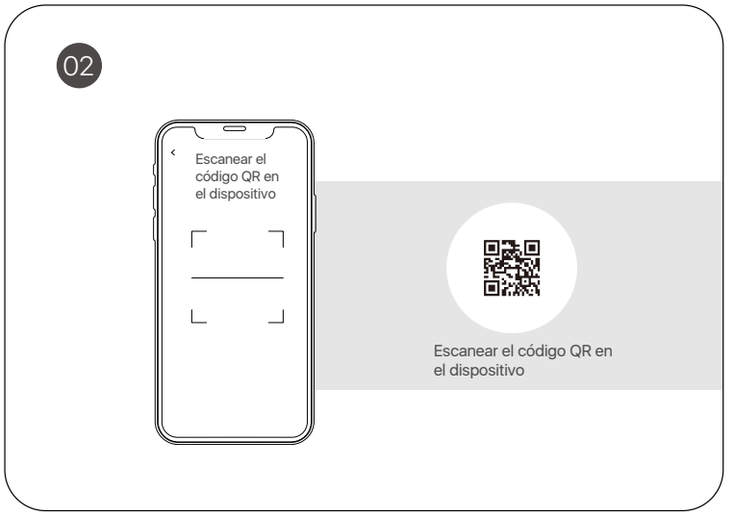

Video de instrucción de la instalación:

Instalación de la cámara IP

Precauciones de instalación

• No dirige la cámara hacia fuente de luz.
• No dirige la cámara hacia vidrios, ventanas u objetos reflectantes, se afectará el rendimiento de la imagen debido a los reflejos de las luces infrarrojas, las luces ambientales o las luces indicadoras.
• No monta la cámara en las áreas oscuras, la apunte hacia un área bien iluminada. De lo contrario, el rendimiento de la imagen puede ser deficiente. Para obtener una mejor calidad de imagen, asegúrese de que las condiciones de iluminación de la cámara y del sujeto que se está capturando son las mismas.
• Para obtener un rendimiento óptimo, se recomienda instalar la cámara lo más lejos posible de dispositivos electrónicos como hornos microondas, televisores, teléfonos inalámbricos y monitores de bebés para evitar las interferencias de señal.
• Se recomienda limpiar periódicamente la lente con un paño suave.
• Asegúrese de que el puerto de alimentación no esté expuesto al agua o a la humedad, ni obstruido por la suciedad u otros objetos.
• No instale la cámara donde la lluvia o la nieve puedan golpear la lente directamente.
• La cámara puede funcionar en condiciones de frío extremo, de hasta -10°C, porque producirá calor cuando se encienda. Puede encender la cámara en interiores durante unos minutos antes de instalarla en exteriores. (Solo para cámaras exteriores)

Cómo instala la cámara

Nota:

1. Por favor configure la red WiFi antes de la instalación.
2. Pase el cable a la ranura de la base de cámara antes de la instalación.

A Monte la cámara en la pared

1. Taladre los agujeros según la plantilla de montaje, y inserte las partículas de caucho en la bolsa de tornillos.
2. Fije la base de la cámara con los tornillos.
3. Coloque el soporte de la parte superior de cámara a la base, y fije el soporte con los tornillos.
4. Puede ajustar el ángulo horizontal y vertical de la cámara en la aplicación Zosi Smart.

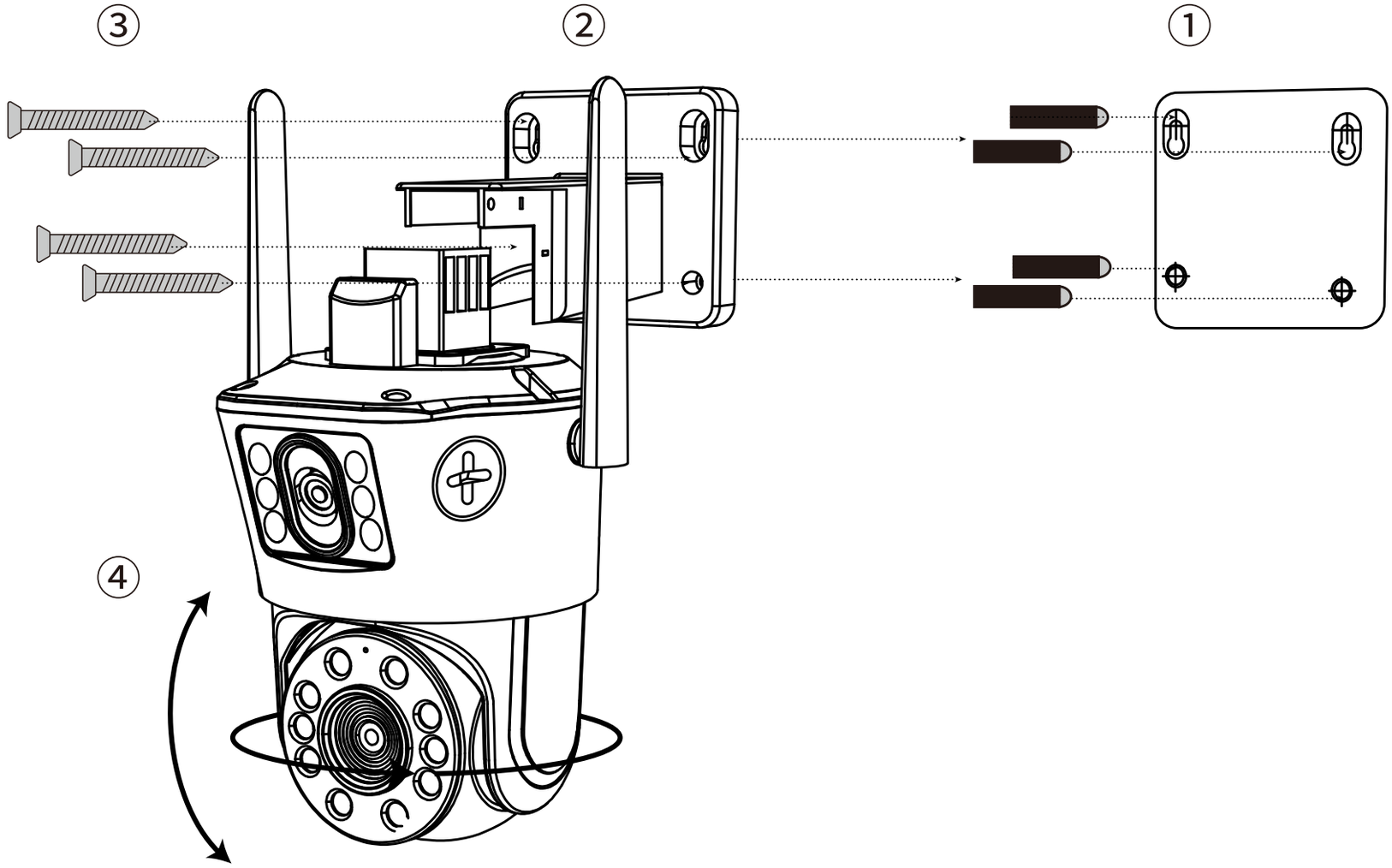

B Monte la cámara sobre el techo

1. Taladre los agujeros según la plantilla de montaje, y inserte las partículas de caucho en la bolsa de tornillos.
2. Fije la base de la cámara con los tornillos.
3. Coloque el soporte de la parte superior de cámara a la base, y fije el soporte con los tornillos.
4. Puede ajustar el ángulo horizontal y vertical de la cámara en la aplicación Zosi Smart.

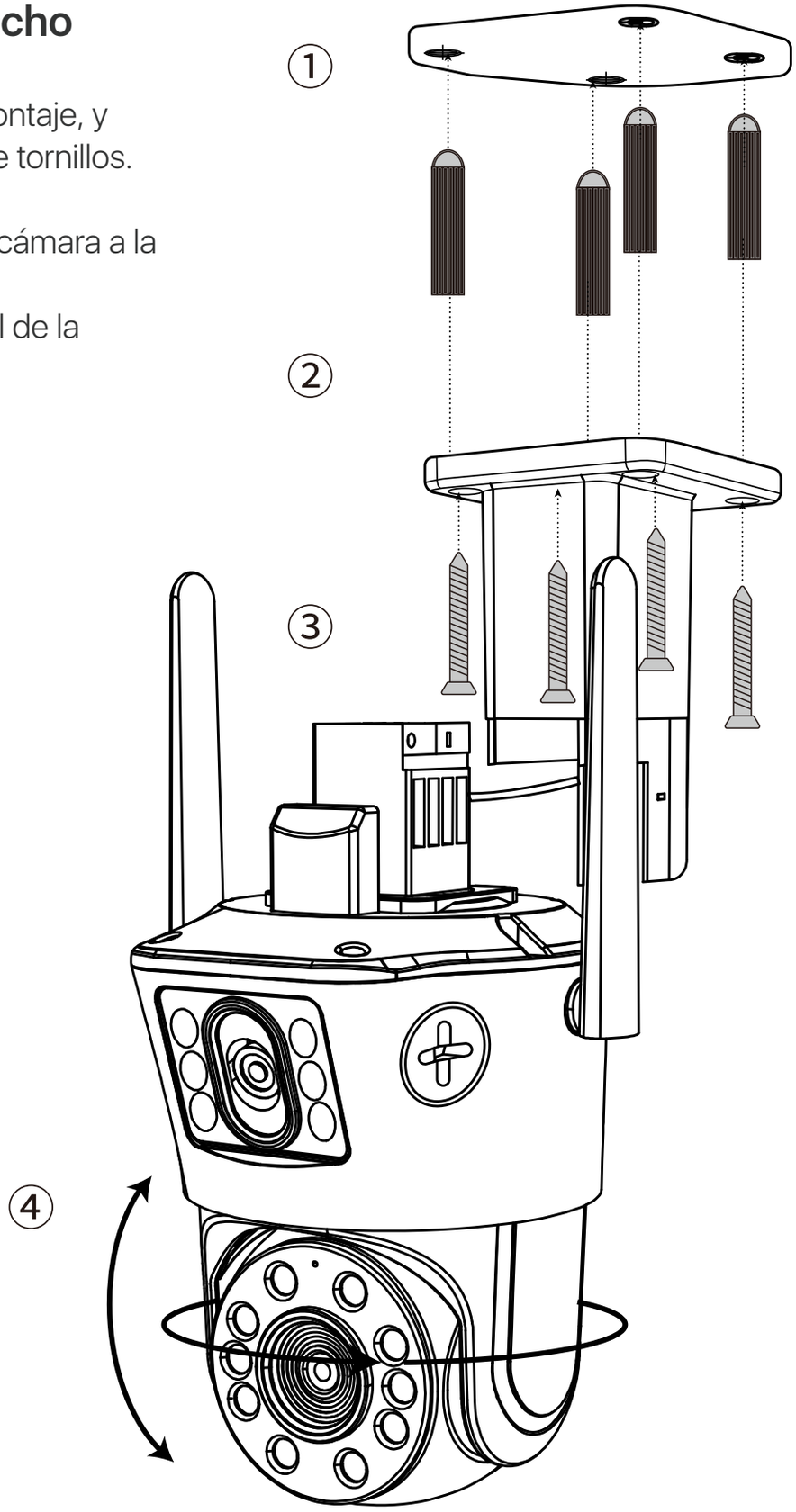

Video de la operación de instalación:

Ambiente de la instalación

Distancia: la mejor precisión para objetos dentro de 5-50 pies (1,5-15 m).
Ángulo: incline la cámara hacia abajo unos 30°-60° desde la posición horizontal.
Altura: instale la cámara entre 2,5 y 5 m (8 y 16 pies) sobre el suelo.

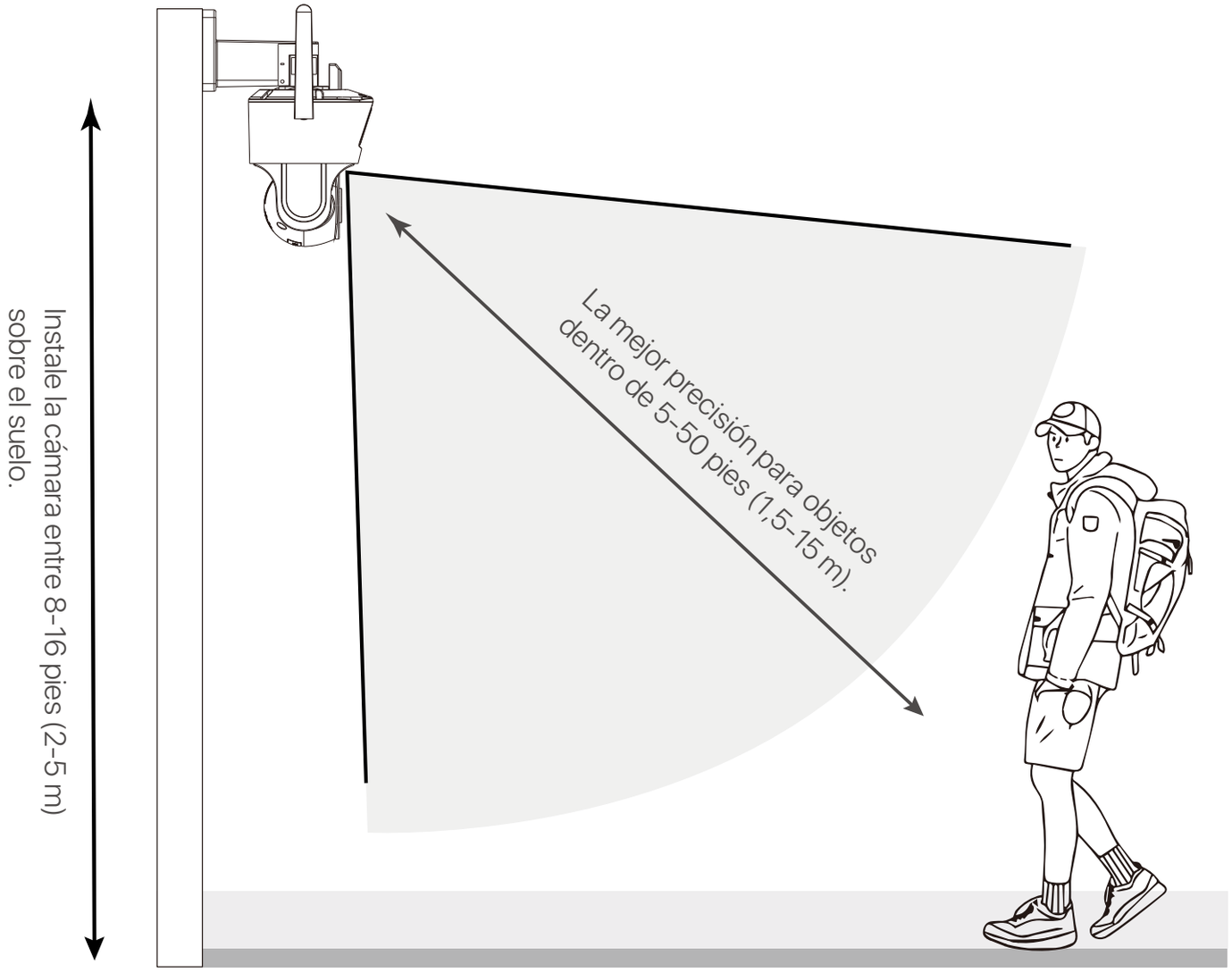

FAQ

Q: El dispositivo está desconectado

Por favor compruebe que

• Si ha introducido la contraseña correcta de la red WiFi o no. Puede reiniciar la cámara y vuelva a la operación de emparejamiento si no puede confirmar la contraseña introducido;

• Si la red WiFi actual es de banda 2.4GHz, la cámara no soporta la WiFi de banda "5GHz";

• Si el dispositivo está conectado a la red correctamente o no, si el router se accede a Internet normalmente, si el router está habilitado para obtener automáticamente una dirección IP.

Q: No puede encontrar los archivos de grabación de vídeo

Por favor compruebe que

• Si la tarjeta Micro SD está averiada o no;

• Si tienen archivos grabados válidos en la fecha que está buscando;

• Si son correctos los ajustes de hora del sistema en el dispositivo.

Q: ¿Por qué no funciona la función de intercomunicador?

Por favor compruebe que

• Si los permisos de la aplicación están permitidos al instalarla en el teléfono móvil;

• Si la red de la cámara y la del teléfono móvil están normales.

• Si el sonido de la cámara de intercomunicación es bajo, por favor ajuste el sonido del altavoz.

Q: ¿La cámara soporta la detección de movimiento y la captura de imágenes?

Capturará imágenes automáticamente cuando se detectan personas, vehículos o cuando el objetivo detectado mueve. Los usuarios también pueden capturar imágenes manualmente en la aplicación Zosi Smart.

Notificación de Cumplimiento

Declaración de Cumplimiento de la FCC

Este dispositivo cumple con la Parte 15 de las Normas de la FCC.

La operación está sujeta a las siguientes dos condiciones:

(1) Este dispositivo no puede causar interferencias perjudiciales,

(2) Este dispositivo debe aceptar cualquier interferencia recibida, incluidas las inferencias que puedan provocar una operación no deseada.

Declaración de Conformidad de UE Simplificada

ZOSI declara que el dispositivo cumple con los requisitos esenciales y otras disposiciones relevantes de la Directiva 2014/53/UE.

Eliminación Correcta de este Producto

Esta marca indica que este producto no se puede desechar con otros residuos domésticos en toda la UE. Para evitar posibles daños al medio ambiente o la
salud humana por la eliminación descontrolada de desechos y promover la reutilización sostenible de los recursos materiales, recíclelo de manera
responsable. Para devolver su dispositivo usado, visite el Sistema de Devolución
y Recolección o comuníquese con el minorista donde compró el producto.
Pueden llevarse este producto para un reciclaje seguro para el medio ambiente.

Précautions de sécurité

• Veuillez lire attentivement ce guide et le conserver pour une utilisation ultérieure.
• Suivez toutes les instructions pour utiliser et manipuler le produit en toute sécurité.
• Utilisez la caméra à la température, à l'humidité et à la tension spécifiées, et utilisez les accessoires approuvés par le fabricant.
• Ne démontez pas la caméra.
• Ne dirigez pas la caméra directement vers le soleil ou des sources de lumière intense.
• Il peut être nécessaire de le nettoyer périodiquement. Utilisez uniquement un chiffon humide. N'utilisez pas de nettoyants agressifs contenant des produits chimiques.

Déclaration de non-responsabilité

• Cette caméra nécessite l'utilisation d'un bloc d'alimentation homologué UL/CSA.
• L'utilisation d'une alimentation non régulée et non qualifiée peut endommager ce produit et annuler la garantie.
• Le produit ne doit pas être immergé dans l'eau. Il est recommandé de l'installer dans un endroit dissimulé.
• L'enregistrement non consensuel est illégal dans certaines juridictions. ZOSI n'est pas responsable de l'utilisation du produit pour des actes non conformes aux lois locales.
• Lorsque la caméra passe du mode jour au mode nuit, c’est normale d’entendre un cliquetis et il indique que la caméra fonctionne.

Composants inclus

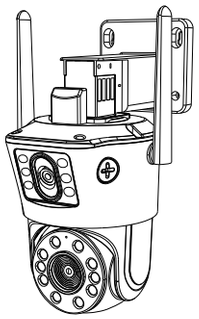

Caméra

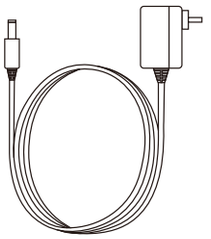

Alimentation

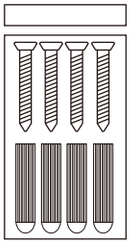

Set de vis

Autocollant d'avertissement

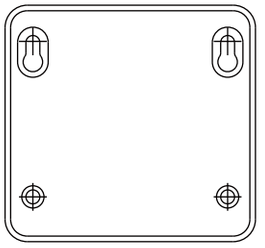

Gabarit de trou

Notice

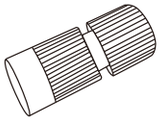

Lid

Note : Les accessoires possibles varient, veuillez vous référer aux articles reçus.

Présentation de la caméra

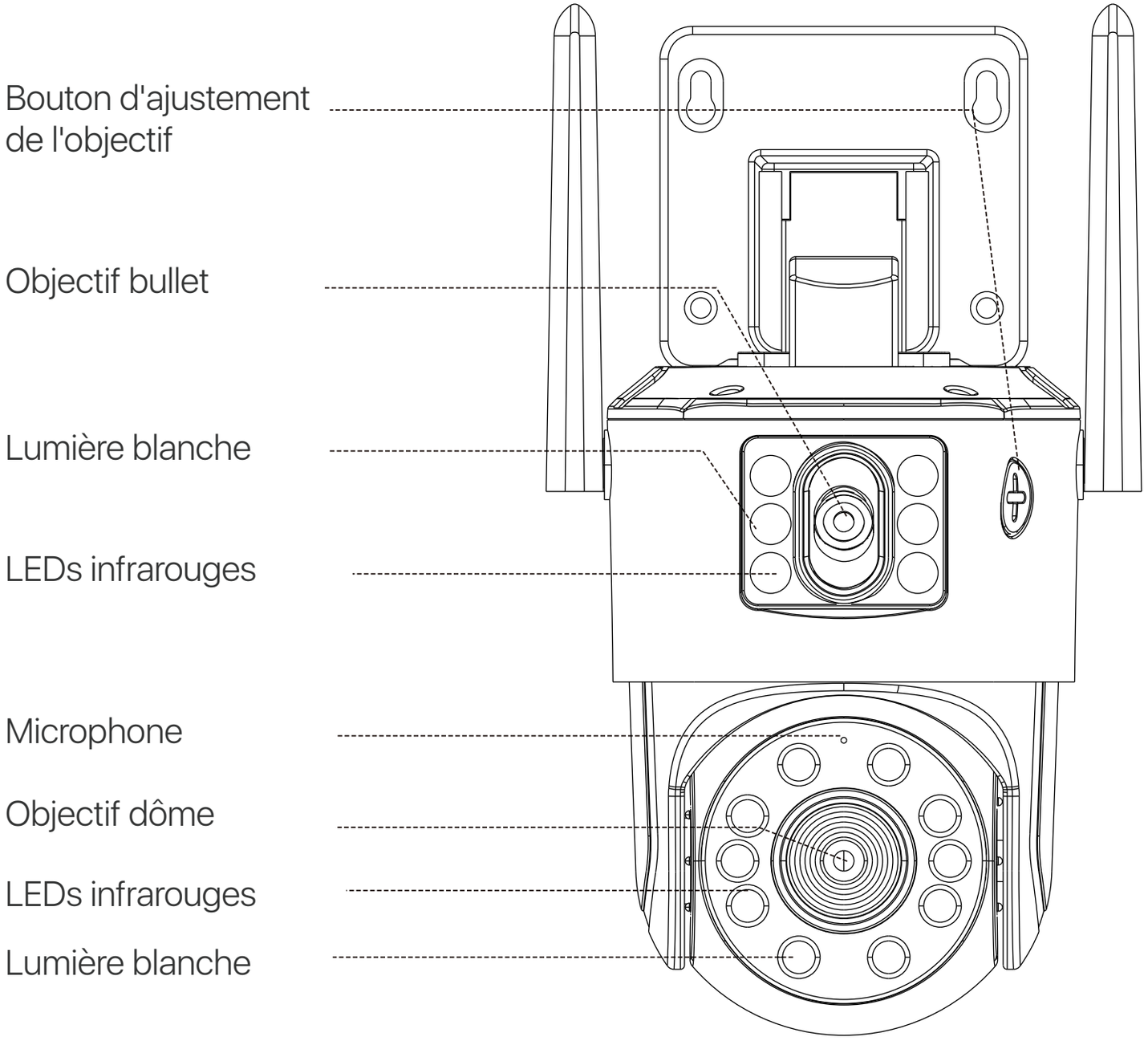

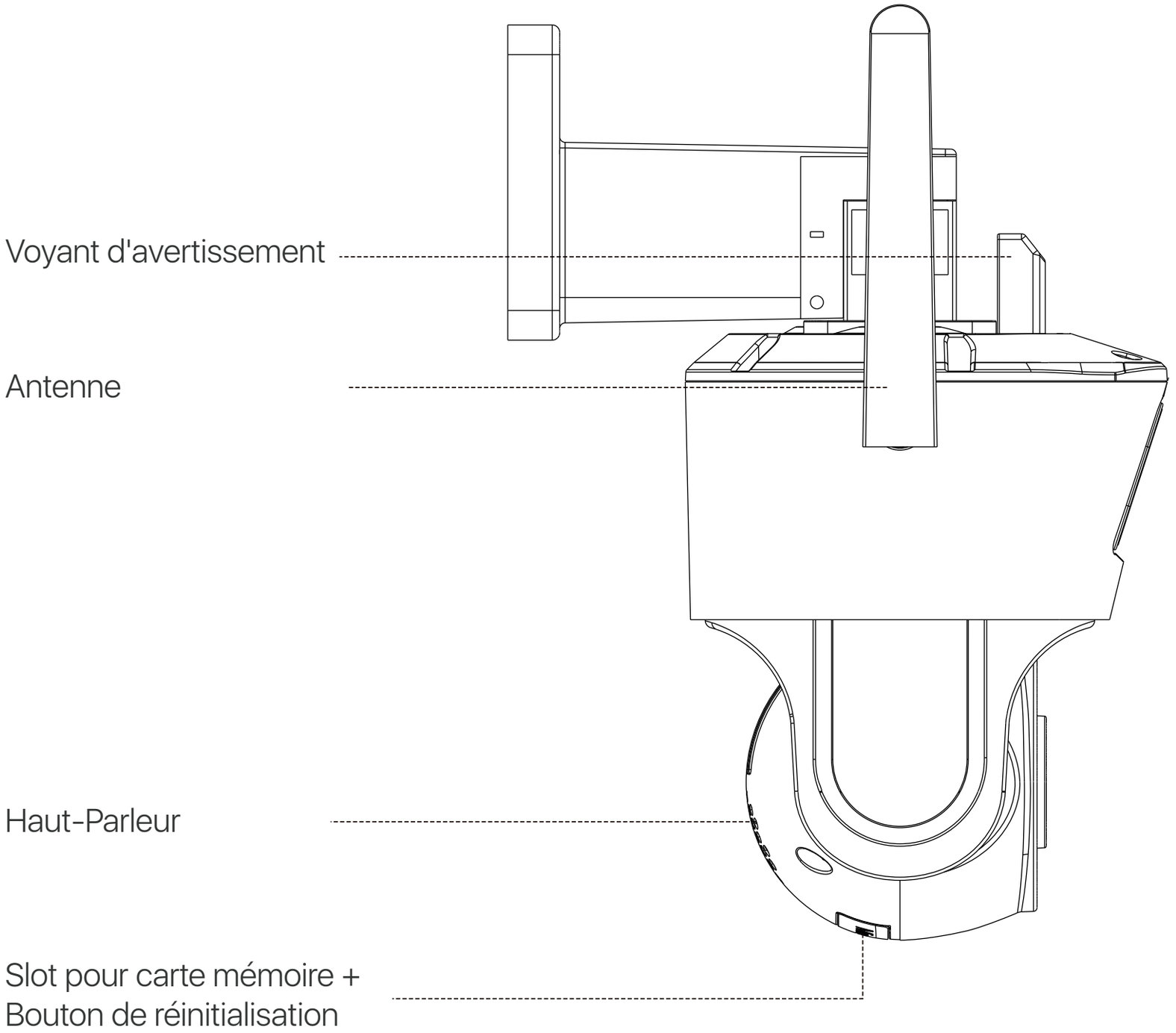

Note : L'apparence du produit peut être modifiée, veuillez vous référer au produit réel.

Installation de l’application

Smartphone

Cherchez et téléchargez l'application Zosi Smart sur store, et suivez les instructions pour terminer la configuration.

Zosi Smart

Android/IOS

Window

Téléchargez et installez le logiciel AVSS et suivez la notice pour terminer l'installation. Lien de téléchargement officiel : https://www.zositech.com/app/Double-cliquez sur l'icône «AVSS», choisissez la langue et cliquez sur «Log in».

Note : il est recommandé de se connecter avec le compte de Zosi Smart App pour éviter plusieurs comptes utilisant.

Scannez le code QR ci-dessous pour regarder la vidéo d'opération.

Ajouter un appareil

1. Ouvrez l'APP « Zosi Smart » et suivez les instructions pour vous inscrire et vous connecter.
2. Cliquez sur « + » pour ajouter un appareil et suivez les instructions pour configurer et ajouter l'appareil au réseau.

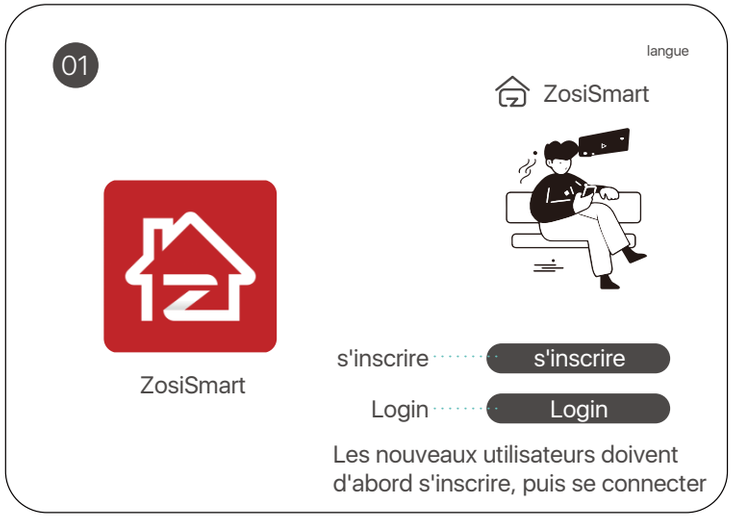

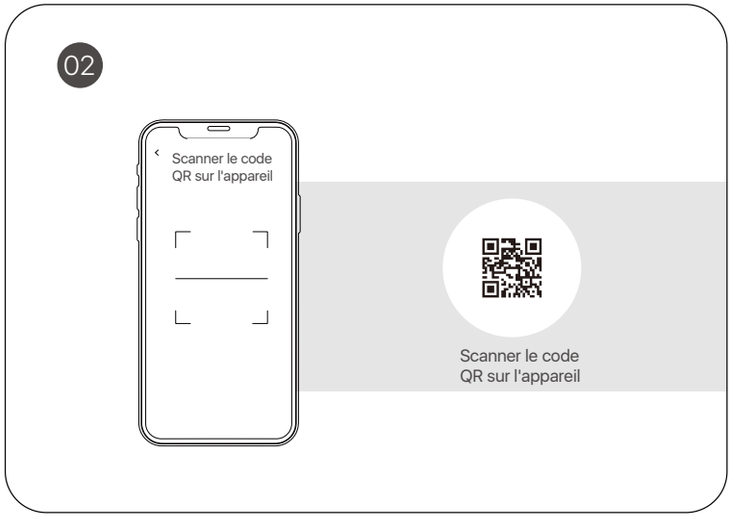

La vidéo d'opération se trouve ci-dessous :

Installation de l’IPC

Précaution d’installation

• Ne dirigez pas la caméra vers une source de lumière.
• Ne pointez pas la caméra vers des fenêtres en verre ou des objets réfléchissants, car la qualité de l'image peut être affectée par les réflexions des lumières infrarouges, ambiantes.
• Ne placez pas la caméra dans une zone ombragée et orientez-la vers une zone bien éclairée. Dans le cas contraire, les images risquent d'être médiocres. Pour une meilleure qualité d'image, assurez-vous que les conditions d'éclairage sont les mêmes pour la caméra et l'objet capturé.
• Pour des performances optimales, il est recommandé d'installer la caméra plus loin possible des équipements électroniques tels que les micro-ondes, les télévisions, les téléphones sans fil et les moniteurs pour bébés afin d'éviter les interférences de signal.
• Il est recommandé de nettoyer régulièrement l'objectif avec un chiffon doux.
• Assurez-vous que le port d'alimentation n'est pas exposé à l'eau ou à l'humidité, ou qu'il n'est pas obstrué par des saletés ou d'autres objets.
• N'installez pas la caméra dans un endroit où la pluie ou la neige pourrait toucher directement l'objectif.
• La caméra peut fonctionner dans des conditions de froid extrême, jusqu'à -10°C, car il produit de la chaleur lorsqu'il est allumé. Vous pouvez réchauffer la caméra à l'intérieur pendant quelques minutes avant de l'installer à l'extérieur (Pour les caméras extérieures uniquement).

Comment installer la caméra

Attention :

1. Veuillez bien connecter la caméra à l'APP avant l'installation.
2. Faites passer le câble par la fente prévue à cet effet sur la base de montage avant d'installer la caméra.

A Montage au mur

1. Percez les trous selon le gabarit de montage et insérez le bouchon de caoutchouc.
2. Serrez les vis pour fixer la base de la caméra.
3. Installez le support de la caméra sur la base, serrez les vis de fixation du support.
4. Réglez l'angle de la caméra, vous pouvez utiliser l'application Zosi Smart pour régler l'angle horizontal et vertical.

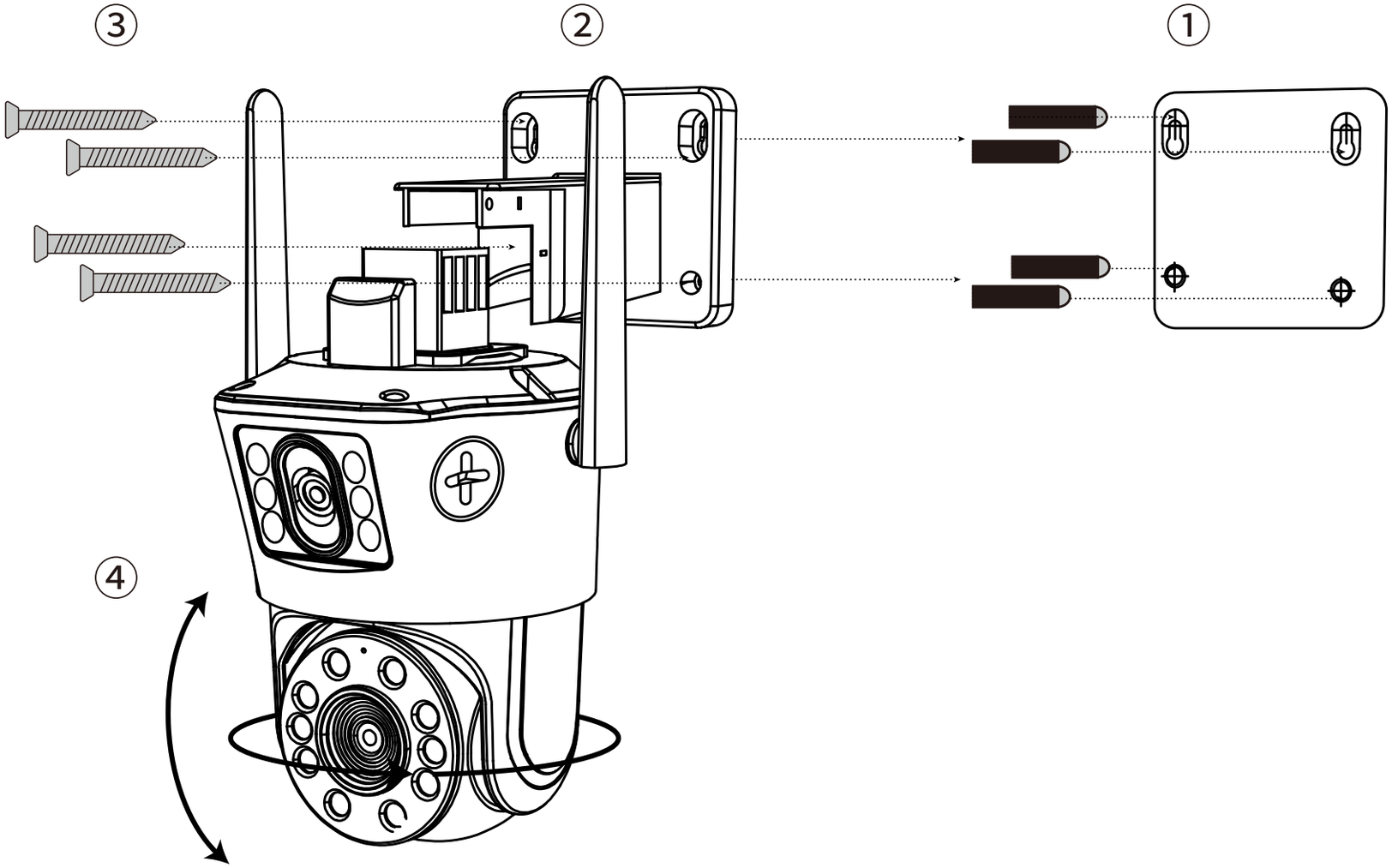

B Montage au plafond

1. Percez les trous selon le gabarit de montage et insérez le bouchon de caoutchouc.
2. Serrez les vis pour fixer la base de la caméra.
3. Installez le support de la caméra sur la base, serrez les vis de fixation du support.
4. Réglez l'angle de la caméra, vous pouvez utiliser l'application Zosi Smart pour régler l'angle horizontal et vertical.

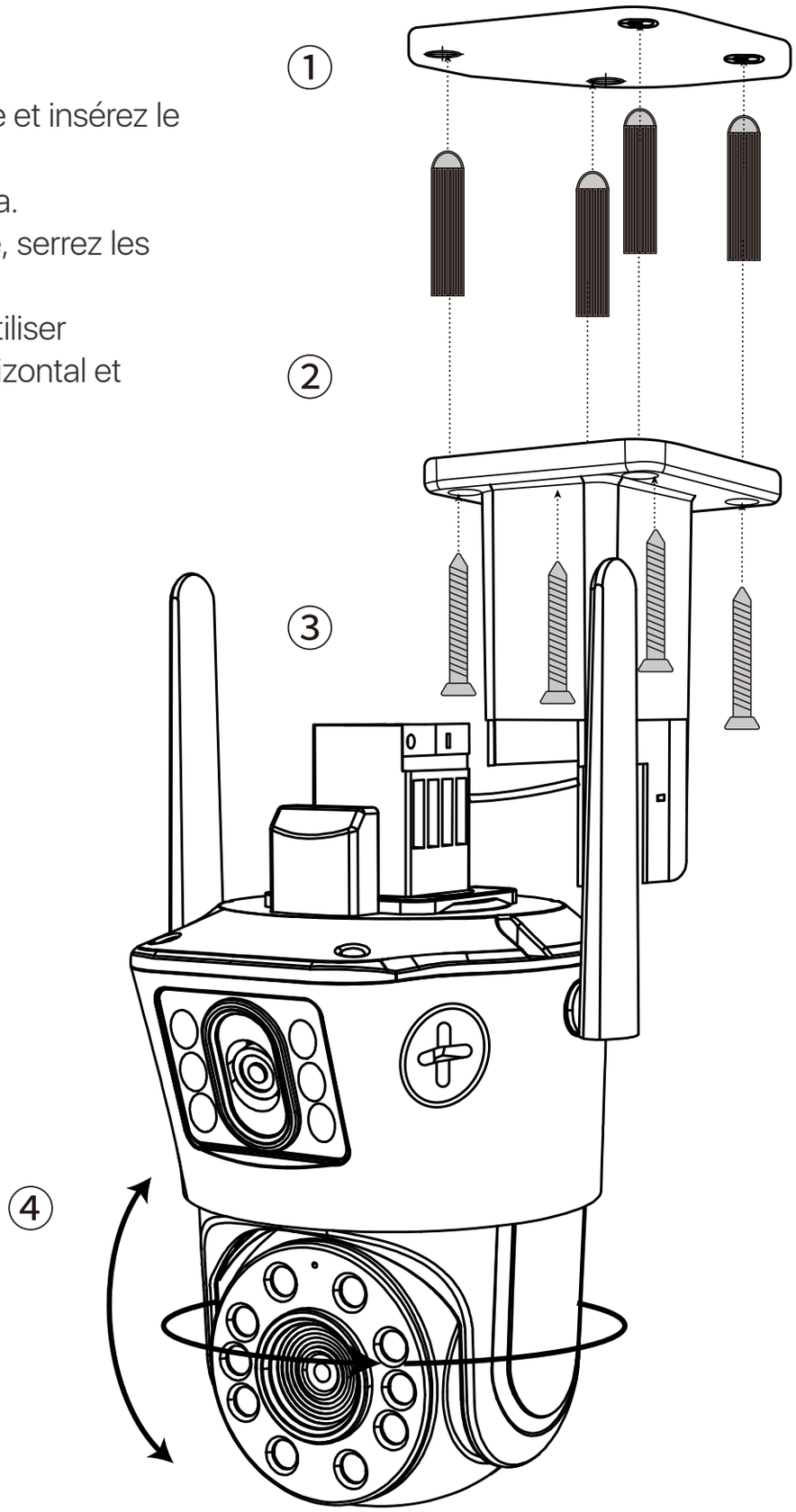

Regardez la vidéo de l'installation :

Distance, hauteur et angle d'installation

Distance : La meilleure précision pour les objets situés dans un rayon de 1,5 à 15 m.
Angle : Inclinez la caméra vers le bas d'environ 30° à 60° par rapport à la position horizontale.
Hauteur : Installez la caméra à 2,5-5m au-dessus du sol.

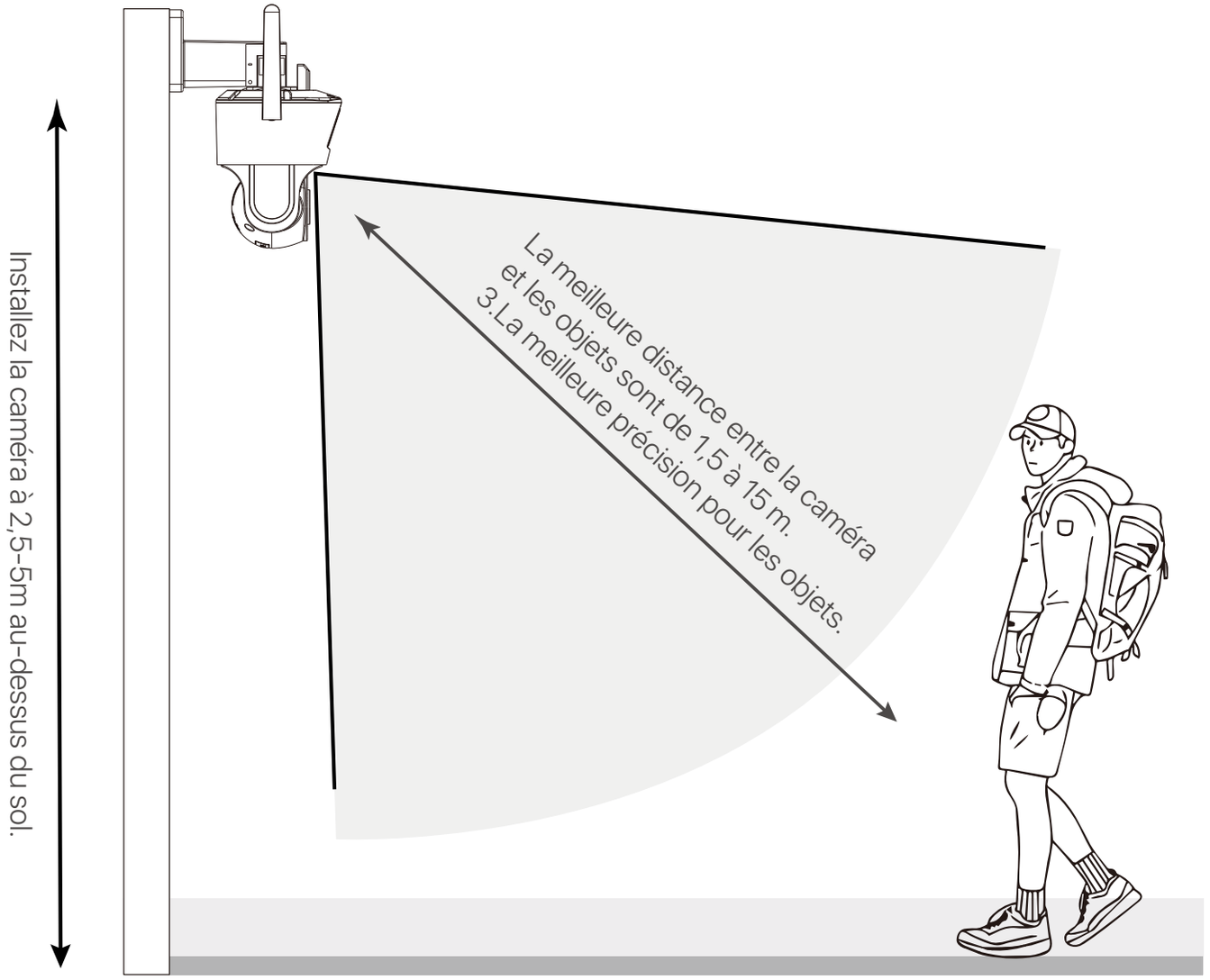

FAQ

Q: Pourquoi la caméra est hors ligne ?

• Vérifiez si vous avez entré le bon mot de passe wifi lors de l'appairage de la caméra, s'il n'est pas clair, veuillez réinitialiser et ré-appairer la caméra;

• Vérifiez si le réseau actuel est un réseau WiFi à bande 2,4 GHz, la caméra ne prend pas en charge le réseau WiFi à bande 5 GHz;

• Vérifiez si la caméra a été connectée au réseau, si le routeur fonctionne normalement, si le routeur est activé pour obtenir l'adresse IP automatiquement.

Q: Pourquoi ne puis-je pas trouver le fichier d'enregistrement vidéo ?

• Veuillez vérifier si la carte SD a été endommagée, si la date de ce fichier de recherche est valide, si l'heure de réglage du système de l'appareil est correcte.

Q: Pourquoi ne puis-je pas utiliser la fonction interphone ?

• Veuillez vérifier si les permissions de l'application sont toutes autorisées lors de l'installation de l'APP sur votre téléphone portable;

• Le réseau actuel entre la caméra et le téléphone portable est-il normal ?

• Le son de la caméra intercom actuelle est trop faible, veuillez ajuster la taille du son du haut-parleur.

Q: La caméra prend en charge la détection de mouvement et la capture d'images ?

La caméra capture automatiquement des images lorsqu'elle détecte une personne, une voiture ou un changement dans l'image. Les utilisateurs peuvent également capturer des images manuellement à l'aide de notre APP Zosi Smart.

Avis de conformité

Déclaration de conformité FCC

Cet appareil est conforme à la partie 15 des règles de la FCC.

Le fonctionnement est soumis aux deux conditions suivantes :

(1) Cet appareil ne doit pas causer d'interférences nuisibles.

(2) Cet appareil doit accepter toute interférence reçue, y compris les inférences susceptibles de provoquer un fonctionnement indésirable.

Déclaration de conformité CE

ZOSI déclare que l'appareil est conforme aux exigences essentielles et aux autres dispositions pertinentes de la directive 2014/53/EU.

Mise au rebut correcte de ce produit

Cette marque signifie que le produit ne peut pas être jeté avec les autres déchets ménagers dans toute l'Uion Européenne. Pour éviter tout dommage éventuel à l'environnement ou à la santé humaine résultant d'une élimination incontrôlée des déchets et pour promouvoir la réutilisation durable des ressources matérielles, veuillez le recycler de manière responsable. Pour retourner votre appareil usagé , veuillez visiter le système de retour et de collecte ou contacter le revendeur auprès duquel le produit a été acheté. Il peut emporter ce produit pour un recyclage respectueux de l'environnement.

Sicherheitshinweise (Richtlinien zur Produktverwendung)

• Lesen Sie diese Anleitung sorgfältig durch und bewahren Sie sie für zukünftige Referenzen auf.
• Befolgen Sie alle Anweisungen zur sicheren Verwendung und Handhabung des Produkts.
• Betreiben Sie die Kamera bei vorgeschriebener Temperatur, Luftfeuchtigkeit und Spannung und verwenden Sie von Hersteller genehmigtes Zubehör.
• Demontieren Sie die Kamera nicht.
• Richten Sie die Kamera nicht direkt auf die Sonne oder starke Lichtquellen.
• Es kann regelmäßige Reinigung erforderlich sein. Verwenden Sie dabei nur ein feuchtes Tuch. Verwenden Sie keine korrosiven oder chemikalienbasierten Reinigungsmittel.

Haftungsausschluss

• Diese Kamera erfordert die Verwendung eines spezifizierten UL/CSA-zugelassenen Netzteils.
• Die Verwendung eines nicht spezifikationsgemäßen oder nicht qualifizierten Netzteils kann das Produkt beschädigen und die Garantie ungültig machen.
• Das Produkt darf nicht in Wasser getaucht werden. Es wird empfohlen, es an einem geschützten Ort zu installieren.
• Das unbefugte Mitschneiden von Audio ist in einigen Rechtsgebieten illegal. Die ZOSI Company übernimmt keine Verantwortung für die Nutzung des Produkts in Verletzung lokaler Gesetze.
• Diese Kamera enthält ein IR-CUT. Beim Wechsel zwischen Tag-/Nachtansichtsmodus der Kamera kann ein Klicken zu hören sein. Dieses Geräusch ist normal und zeigt an, dass die Kamera funktioniert.

Lieferumfang

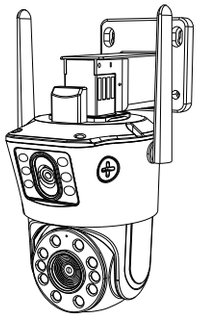

Kamera

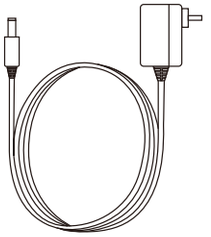

Netzteil

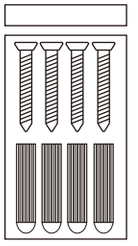

Schraubenpaket

Warnaufkleber

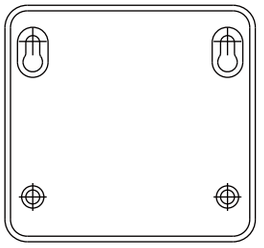

Positionsetikett

Bedienungsanleitung

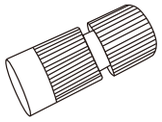

Lid

Hinweis: Zubehör kann von Produkt zu Produkt variieren. Bitte beachten Sie das tatsächliche Zubehör.

Produktdetails

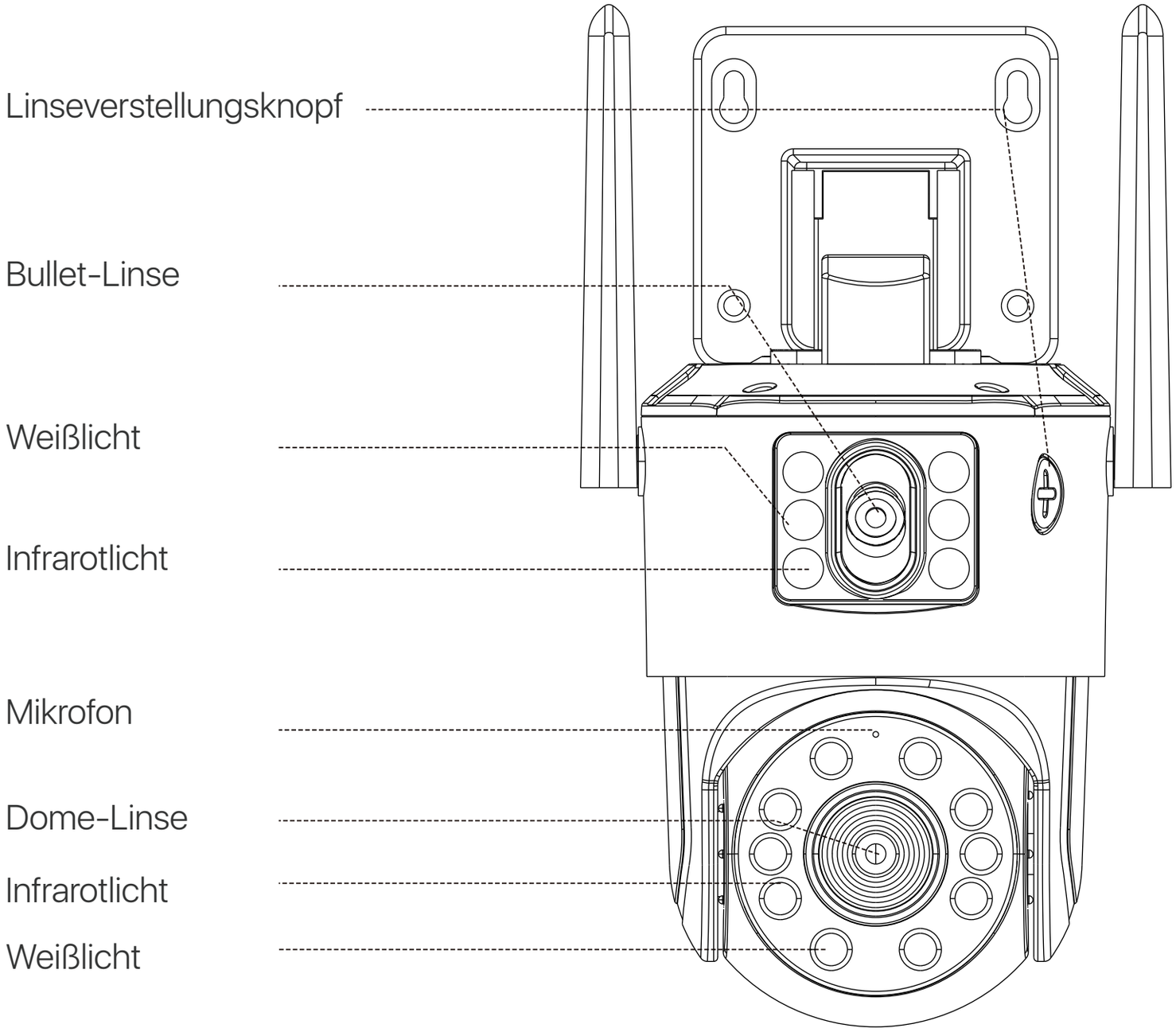

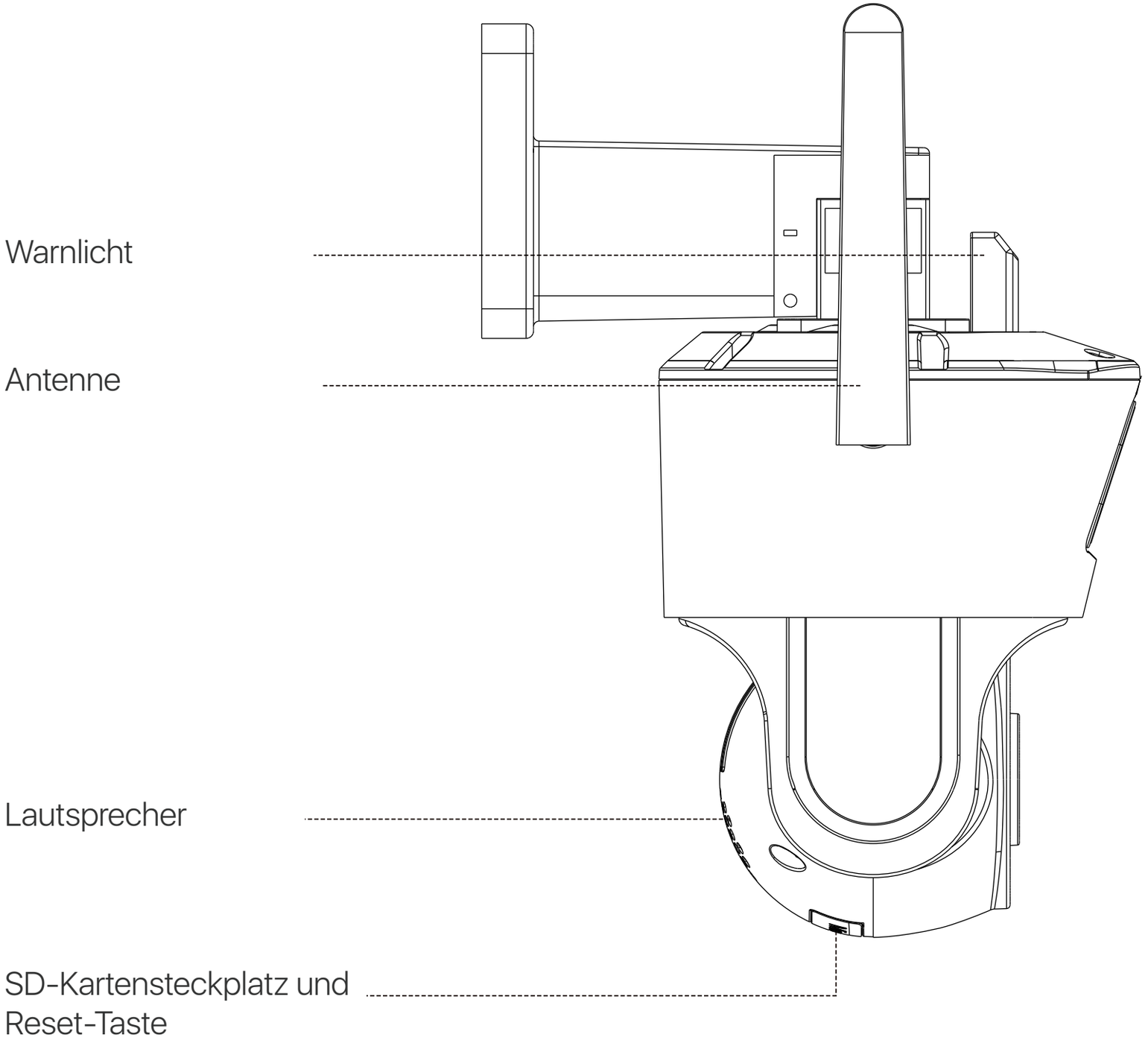

Hinweis: Das Aussehen des Produkts kann unterschiedlich sein. Bitte beachten Sie das tatsächliche Produkt.

Installation der App

Smartphone

Suchen Sie im App Store nach "ZOSI Smart" oder scannen Sie den QR-Code unten mit Ihrem Browser, um die App herunterzuladen und zu installieren. Befolgen Sie dann die Anweisungen, um sich als Benutzer zu registrieren.

Zosi Smart

Android/IOS

PC Client

Laden Sie Zosi AVSS Client herunter, installieren Sie es und befolgen Sie diese Anleitung, um die Installation abzuschließen. Offizieller Download-Link:https://www.zositech.com/app/, doppelklicken Sie auf das „AVSS"-Symbol, wählen Sie die Sprache und klicken Sie auf Anmelden.

Hinweis: Es wird empfohlen, sich mit dem Konto der Zosi Smart App anzumelden, um mehreren Konto zu vermeiden.

Bitte scannen Sie den QR-Code unten, um das AVSS-Bedienungsvideo anzusehen.

Hinzufügen von Geräten

1. Öffnen Sie die Zosi Smart App und befolgen Sie die Anweisungen der App, um sich zu registrieren und anzumelden.
2. Klicken Sie auf das "+" -Symbol, um ein Gerät hinzuzufügen, und folgen Sie den Anweisungen der App, um die Netzwerkkonfiguration und Hinzufügen des Geräts abzuschließen.

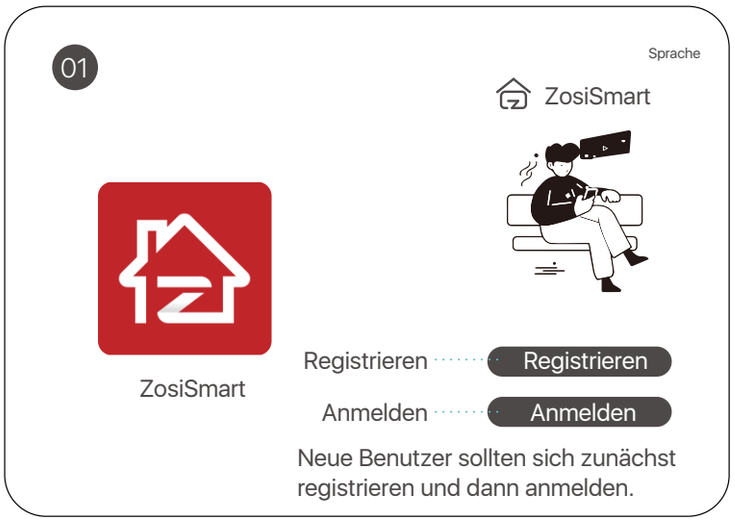

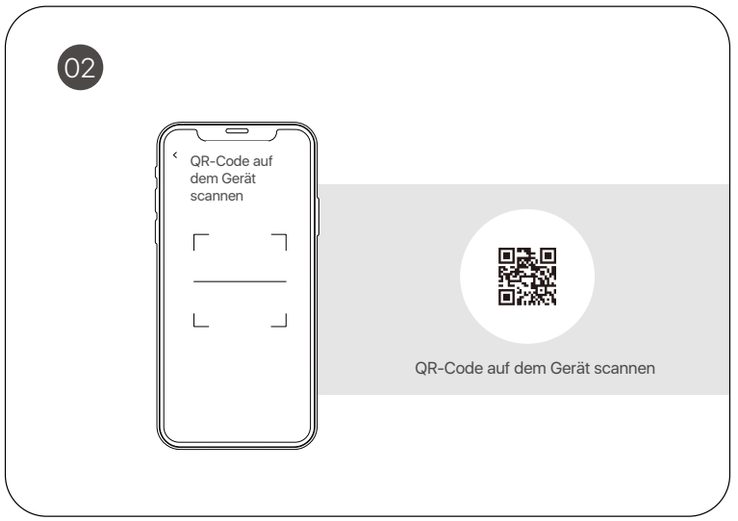

Die Schritte werden im folgenden Video gezeigt:

Wie soll eine IPC installiert werden

Installationshinweise

• Richten Sie die Kamera nicht auf Lichtquellen.

• Richten Sie die Kamera nicht auf Fenster oder reflektierende Gegenstände. Dies kann die Bildqualität aufgrund von Reflexionen von Infrarotlicht, Umgebungslicht oder Statusanzeigen beeinträchtigen.

• Platzieren Sie die Kamera nicht im Schatten und richten Sie sie auf einen gut beleuchteten Bereich. Andernfalls kann dies zu einer schlechten Bildqualität führen. Stellen Sie sicher, dass die Beleuchtungsbedingungen der Kamera und des erfassten Motivs übereinstimmen, um eine bessere Bildqualität zu erzielen.

• Um optimale Leistung zu erzielen, wird empfohlen, die Kamera während der Installation möglichst weit entfernt von Mikrowellen, Fernsehgeräten, schnurlosen Telefonen und Babyphonen sowie anderen elektronischen Geräten zu platzieren, um Signalstörungen zu vermeiden.

• Es wird empfohlen, die Linse regelmäßig mit einem weichen Tuch zu reinigen. Stellen Sie sicher, dass der Stromanschluss nicht Wasser oder Feuchtigkeit ausgesetzt ist oder durch Schmutz oder andere Materialien blockiert wird.

• Installieren Sie die Kamera nicht an Orten, an denen sie direktem Regen oder Schnee ausgesetzt sein kann.

• Die Kamera kann unter extrem kalten Bedingungen bis zu -20 °C betrieben werden. Aufgrund der Wärmeentwicklung beim Einschalten können Sie die Kamera vor der Installation im Freien einige Minuten lang in einem Innenbereich erwärmen. (Nur für Außenkameras)

Installation der Kamera

Hinweis:

1. Stellen Sie sicher, dass das Netzwerk vor der Installation der Kamera richtig verbunden ist.
2. Führen Sie das Kabel vor der Installation durch die Kabelnut am Montagesockel.

A Installation an der Wand

1. Bohren Sie entsprechend der Positionsetiketten der Kamera Löcher und stecken Sie die Dübel ein.
2. Ziehen Sie die Schrauben fest, um die Kamera auf der Halterung zu befestigen.
3. Befestigen Sie den oberen Halter der Kamera an der Halterung und ziehen Sie die Schrauben fest.
4. Passen Sie den Kamerawinkel an, indem Sie die horizontale und vertikale Ausrichtung mit der ZOSI App anpassen.

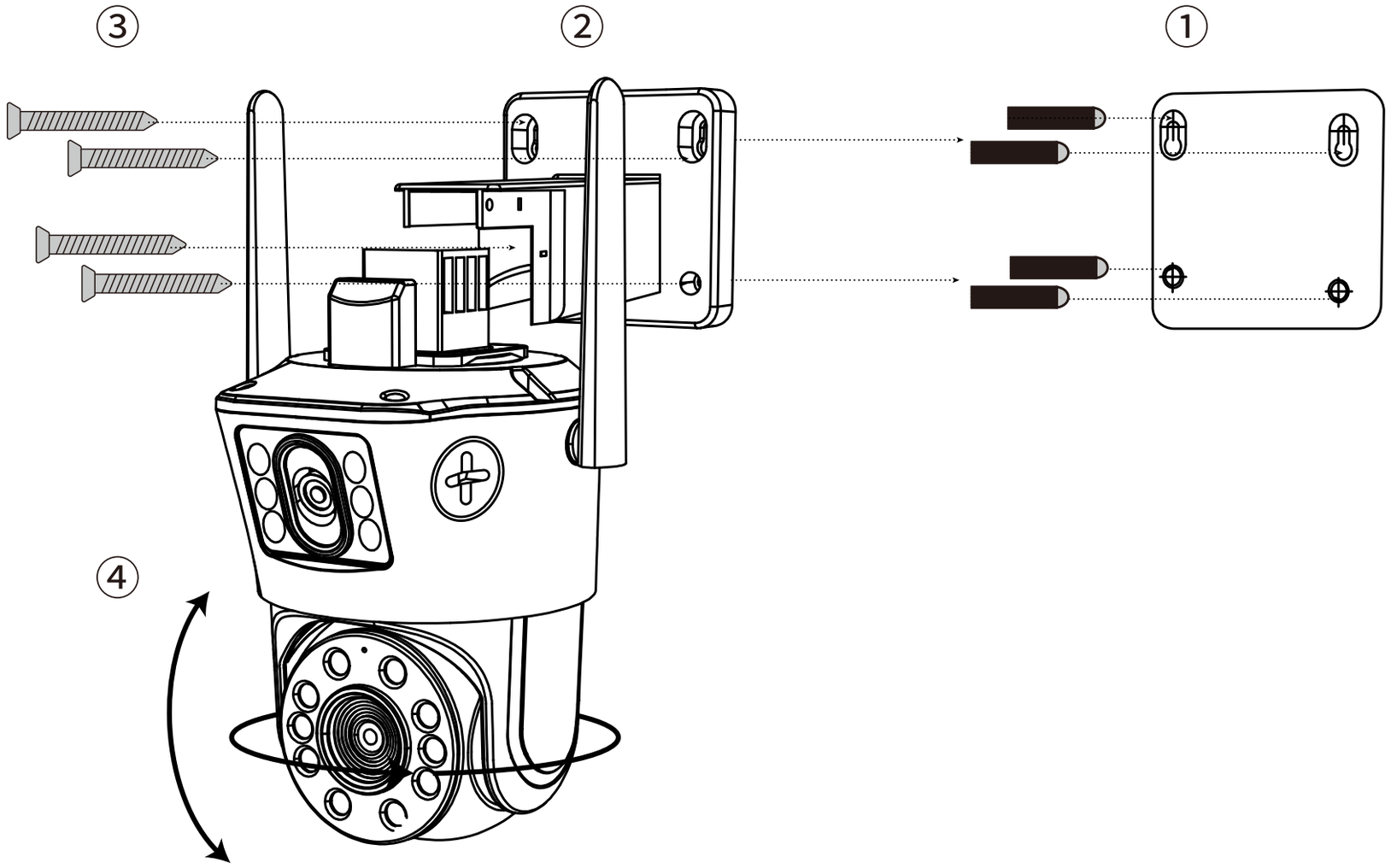

B Installation an der Decke

1. Bohren Sie entsprechend der Positionsetiketten der Kamera Löcher und stecken Sie die Dübel ein.
2. Ziehen Sie die Schrauben fest, um die Kamera auf der Halterung zu befestigen.
3. Befestigen Sie den oberen Halter der Kamera an der Halterung und ziehen Sie die Schrauben fest.
4. Passen Sie den Kamerawinkel an, indem Sie die horizontale und vertikale Ausrichtung mit der ZOSI App anpassen.

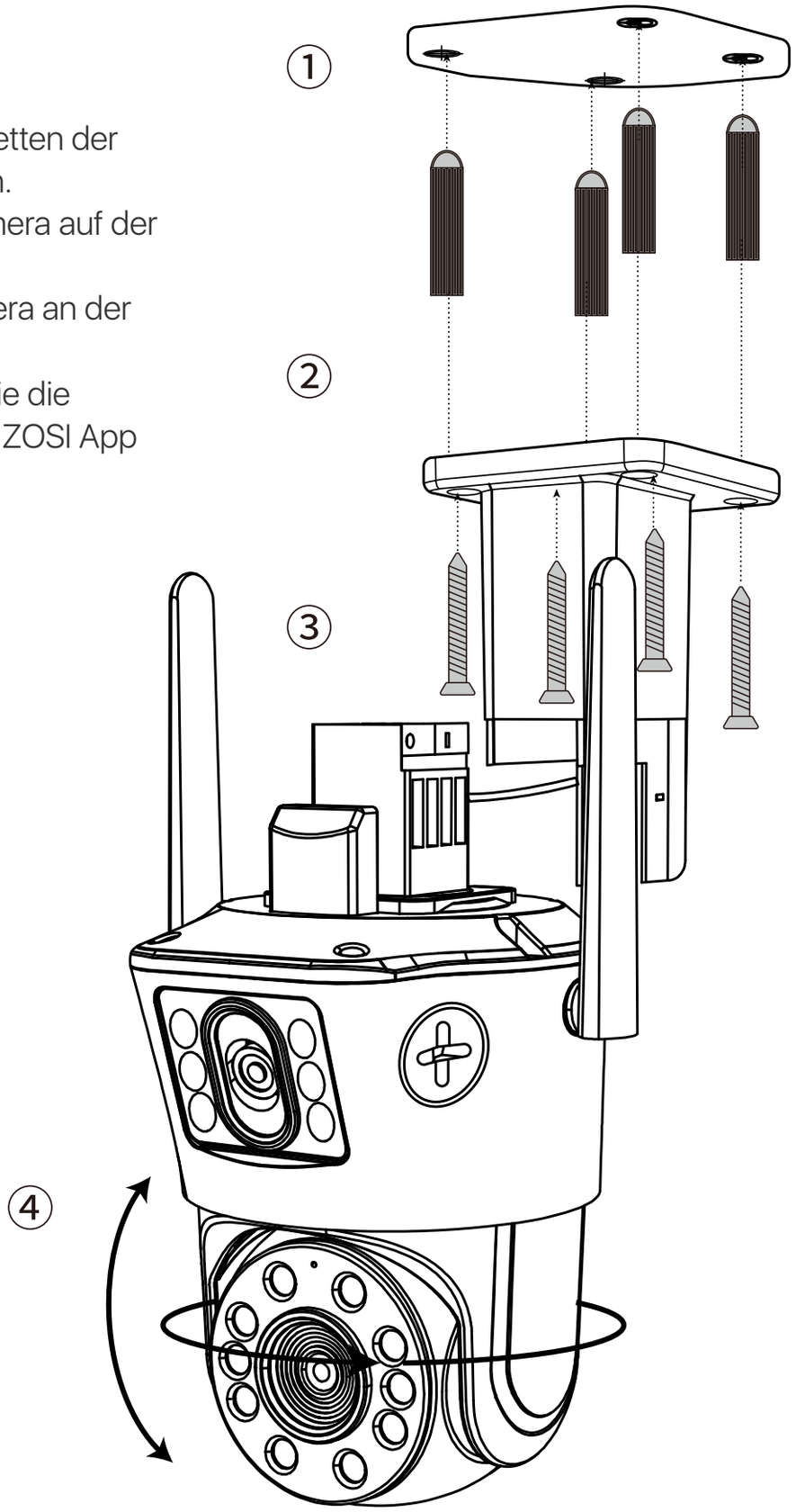

Sehen Sie sich das Video der Installation an :

Installationsabstand, Höhe und Winkel

Entfernung: Für Objekte im Bereich von 5 Fuß bis 50 Fuß (1,5 bis 15 Meter) für beste Genauigkeit.
Winkel: Neigen Sie die Kamera um etwa 30°-60° nach unten von der horizontalen Position.
Höhe: Installieren Sie die Kamera in einer Höhe von 8-16 Fuß (2,5-5 m) über dem Boden.

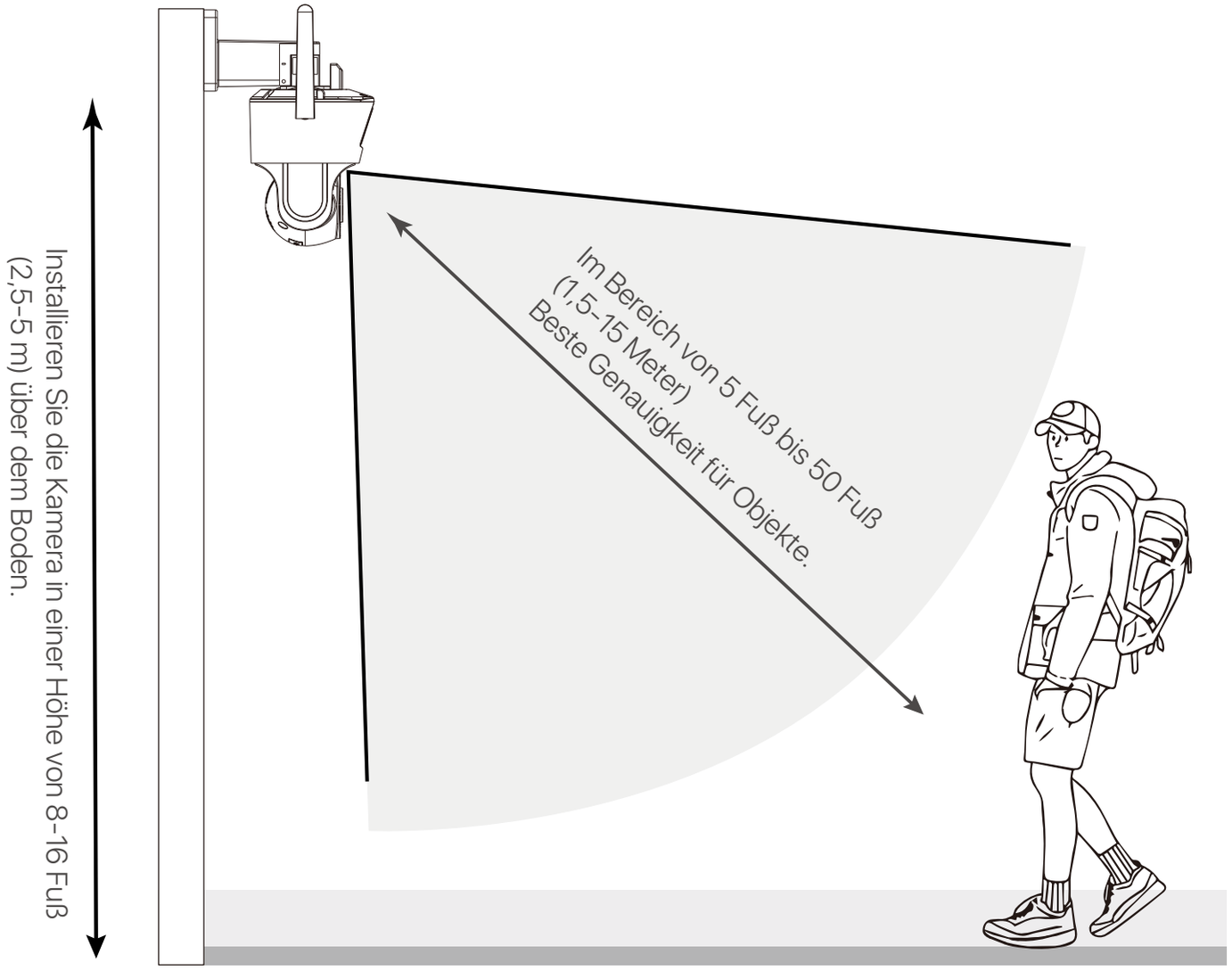

Häufig gestellte Fragen

Q: Warum ist das Gerät offline?

• Überprüfen Sie, ob bei der Einrichtung der Kamera das richtige WLAN-Passwort eingegeben wurde. Wenn dies nicht klar ist, setzen Sie das Gerät zurück und führen Sie den Einrichtungsvorgang erneut durch.

• Überprüfen Sie, ob das aktuelle Netzwerk ein 2,4 GHz WLAN ist, da die Kamera kein 5 GHz WLAN unterstützt.

• Überprüfen Sie, ob das Gerät mit dem Netzwerk verbunden ist, ob der Router ordnungsgemäß funktioniert, um eine Internetverbindung herzustellen, und ob der Router die automatische IP-Adressenzuweisung aktiviert hat.

Q: Warum kann ich keine Videodateien finden?

• Überprüfen Sie, ob die SD-Karte beschädigt ist, ob das Datum, nach dem die Dateien gesucht werden, gültig ist und ob die Systemeinstellung der Gerätezeit korrekt ist.

Q: Warum funktioniert die Gegensprechfunktion nicht?

• Überprüfen Sie bei der Installation der App auf Ihrem Smartphone, ob alle Berechtigungen der App erlaubt sind,

• Überprüfen Sie, ob das aktuelle Netzwerk zwischen der Kamera und dem Smartphone in Ordnung ist.

• Wenn der Ton der aktuellen Gegensprechkamera zu leise ist, passen Sie bitte die Lautstärke des Lautsprechers an.

Q: Unterstützt die Kamera Bewegungserkennung und Bildaufnahme?

Sie nimmt automatisch Bilder auf, wenn sie Personen, Autos oder Veränderungen in den erkannten Bildern erkennt. Benutzer können auch unsere ZOSI Smart App verwenden, um Bilder manuell zu erfassen.

Anweisungen für die Akkreditierung

FCC-Konformitätserklärung

Dieses Gerät erfüllt die Anforderungen von Teil 15 der FCC-Vorschriften.

Der Betrieb unterliegt den beiden folgenden Bedingungen.

(1) Dieses Gerät wird keine schädlichen Störungen verursachen.

(2) Dieses Gerät unterliegt externen Störungen, einschließlich Störungen, die zu einem unerwünschten Betrieb führen können.

Vereinfachte EU-Konformitätserklärung

ZOSI erklärt, dass das Gerät mit den grundlegenden Anforderungen und anderen relevanten Bestimmungen der Richtlinie 2014/53/EU übereinstimmt.

Richtige Entsorgung dieses Produkts

Diese Kennzeichnung weist darauf hin, dass dieses Produkt in der gesamten EU nicht mit anderen Haushaltsabfällen entsorgt werden darf. Um mögliche Schäden für die Umwelt oder die menschliche Gesundheit durch Abfallentsorgung zu vermeiden und die nachhaltige Wiederverwendung von Materialressourcen zu fördern, recyceln Sie es bitte verantwortungsvoll. Um Ihr Altgerät zurückzugeben, besuchen Sie bitte das Rückgabe- und Sammelsystem oder wenden Sie sich an den Händler, bei dem Sie das Produkt gekauft haben. Dieser kann das Produkt für ein umweltgerechtes Recycling entgegennehmen.

Informationen zu Elektro- und Elektronikgeräten

Der nachstehende Hinweis richtet sich an private Endnutzer, die Elektro- und/ oder Elektronikgeräte nutzen.

1. Getrennte Erfassung von Altgeräten

Elektro- und Elektronikgeräte, die zu Abfall geworden sind, werden als Altgeräte bezeichnet. Besitzer von Altgeräten haben diese einer vom unsortierten Siedlungsabfall getrennten Erfassung zuzuführen. Altgeräte gehören insbesondere nicht in den Hausmüll, sondern in spezielle Sammel- und Rückgabesysteme.

2. Batterien und Akkus

Besitzer von Altgeräten haben Altbatterien und Altakkumulatoren, die nicht vom Altgerät umschlossen sind, im Regelfall vor der Abgabe an einer Erfassungsstelle von diesem zu trennen. Dies gilt nicht, soweit die Altgeräte bei öffentlich-rechtlichen Entsorgungsträgern abgegeben und dort zum Zwecke der Vorbereitung zur Wiederverwendung von anderen Altgeräten separiert werden.

3. Möglichkeiten der Rückgabe von Altgeräten

Wenn Sie Altgeräten besitzen, können Sie an den durch öffentlich-rechtliche Entsorgungsträger eingerichteten und zur Verfügung stehenden Möglichkeiten der Rückgabe oder Sammlung von Altgeräten zum Zwecke der ordnungsgemäßen Entsorgung der Altgeräte abgeben.
Gegebenenfalls ist dort auch eine Abgabe von Elektro- und Elektronikgeräten zum Zwecke der Wiederverwendung der Geräte möglich. Nähere Informationen hierzu erhalten Sie von der jeweiligen Sammel- bzw. Rücknahmestelle.
Nachstehend finden Sie die Möglichkeit, ein Onlineverzeichnis der Sammel und Rücknahmestellen einzusehen: https://www.ear-system.de/ear-verzeichnis/eba#no-back

4. Datenschutz-Hinweis

Altgeräte enthalten häufig sensible personenbezogene Daten. Dies gilt insbesondere für Geräte der Informations- und Telekommunikationstechnik wie Computer und Smartphones. Bitte beachten Sie in Ihrem eigenen Interesse, dass für die Löschung der Daten auf den zu entsorgenden Altgeräten jeder Endnutzer selbst verantwortlich ist.

5. Bedeutung des Symbols „durchgestrichene Mülltonne“

Das auf den Elektro- und Elektronikgeräten regelmäßig abgebildeten Symbol einer durchgestrichenen Mülltonne weist darauf hin, dass das jeweilige Gerät am Ende seiner Lebensdauer getrennt vom unsortierten Siedlungsabfall zu erfassen ist.

Condizioni di utilizzo

• Leggere attentamente questa guida e conservarla per future consultazioni.
• Seguire tutte le istruzioni per un uso sicuro del prodotto e maneggiarlo con cura.
• Utilizzare la telecamera entro i limiti di temperatura, umidità e tensione indicati nelle specifiche. Utilizzare solo accessori approvati dal produttore.
• Non smontare la telecamera.
• Evitare di esporre la telecamera direttamente alla luce del sole o a forti fonti di luce.
• Potrebbe essere necessaria una pulizia periodica. Utilizzare solo un panno umido. Non utilizzare detergenti caustici e a base chimica.

Esclusione di responsabilità

• Questa telecamera richiede un alimentatore specifico approvato UL/CSA.
• L'uso di un alimentatore non regolato e non conforme può danneggiare il prodotto e annullare la garanzia.
• Non immergere la telecamera in acqua. Si consiglia di installarla in una posizione nascosta.
• Le registrazioni senza consenso sono illegali in alcune giurisdizioni. ZOSI non si assume alcuna responsabilità per un uso del prodotto non conforme alle leggi locali.
• La telecamera include un IR CUT che scatta quando la telecamera passa dalla modalità di visione diurna a quella notturna. Questo suono indica che la telecamera è in funzione.

Cosa c’è nella scatola

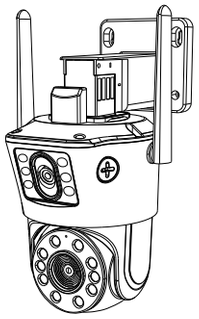

Telecamera

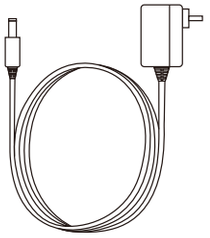

Adattatore di Alimentazione

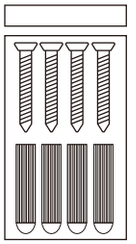

Confezione di Viti

Adesivo di Avvertenza

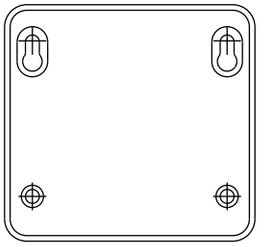

Dima di Montaggio

Manuale

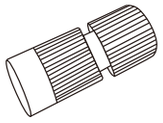

Lid

NOTA: gli accessori potrebbero variare, si prega di fare riferimento agli articoli ricevuti.

Presentazione della telecamera

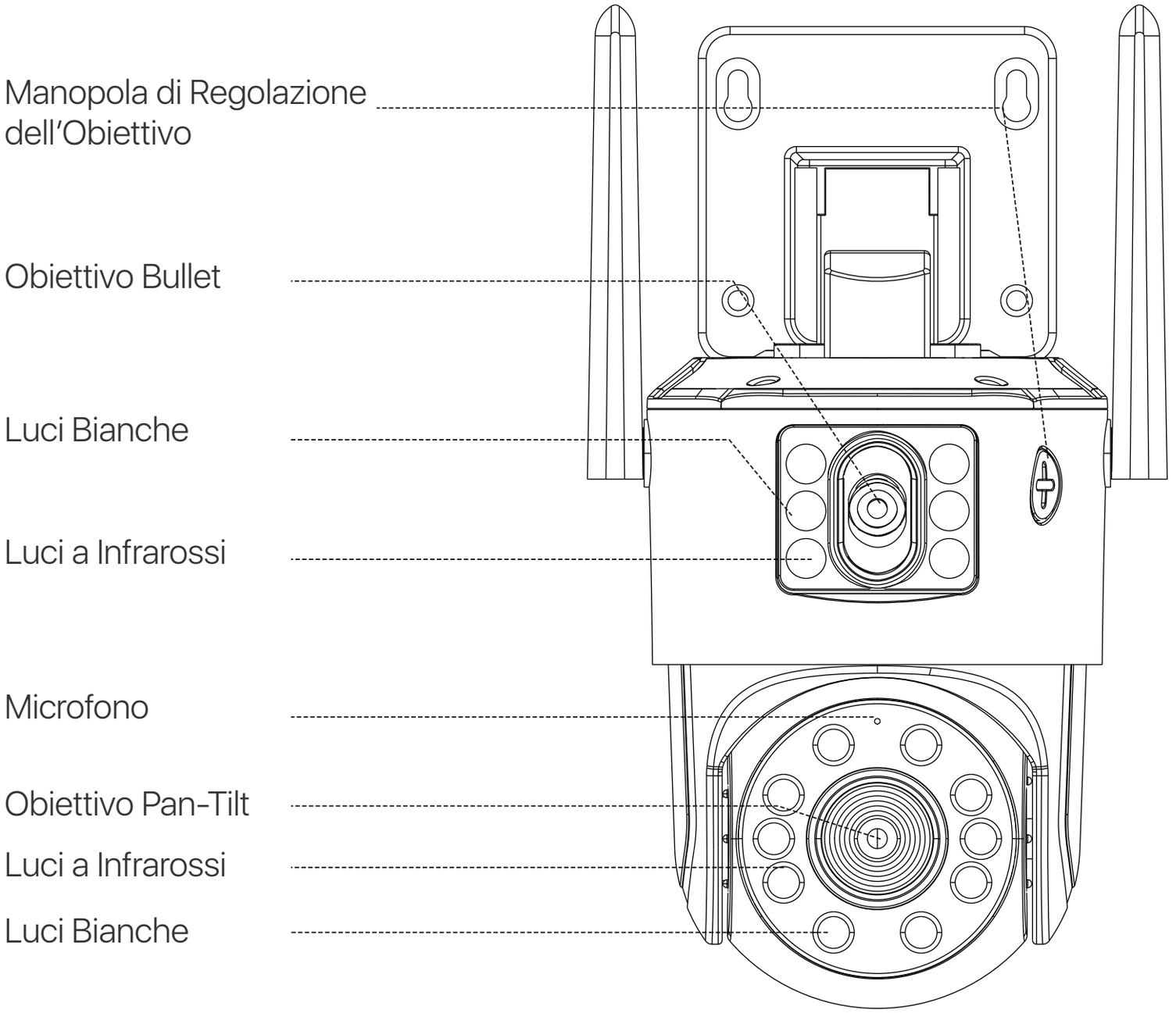

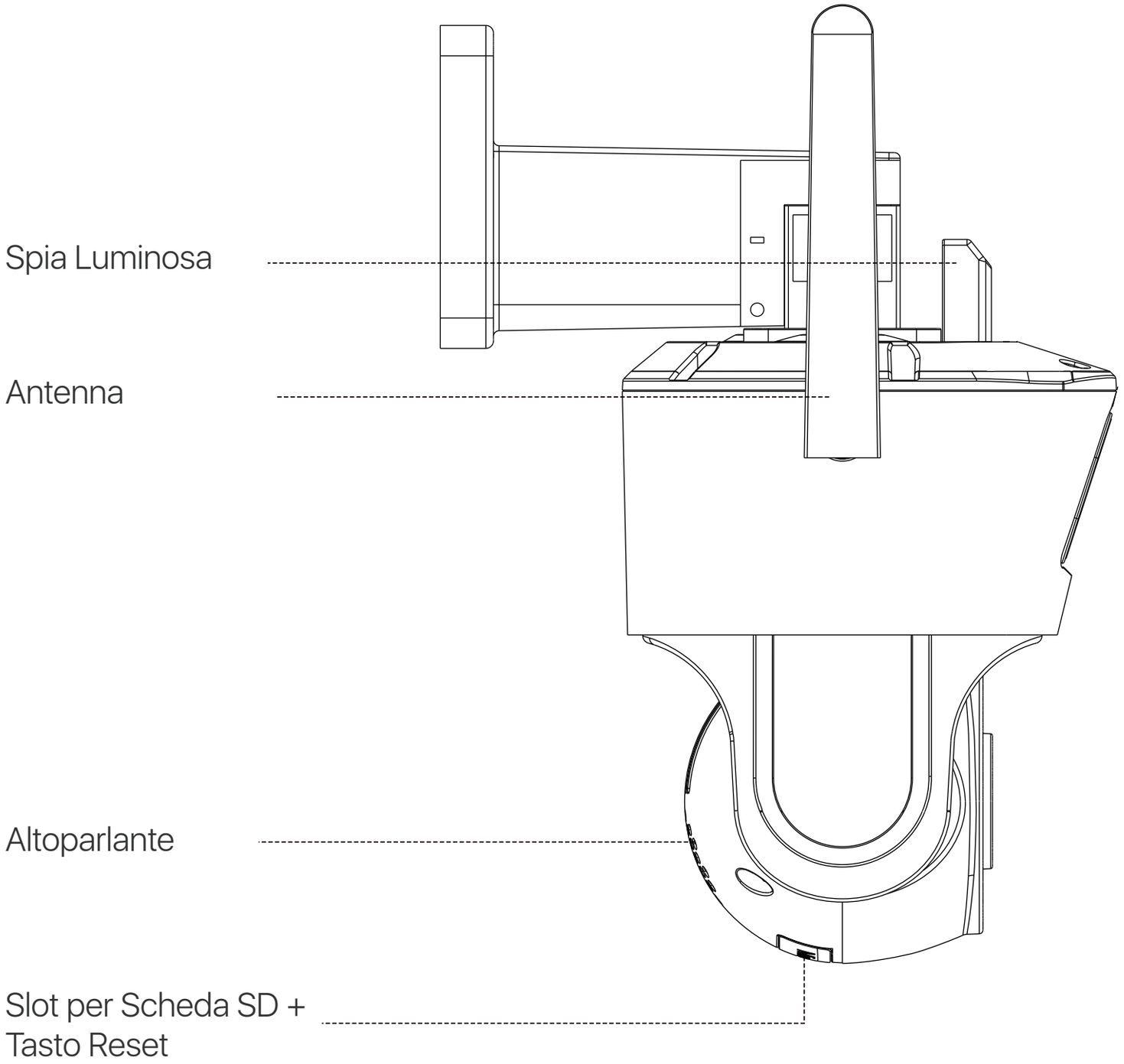

NOTA: l'aspetto del prodotto potrebbe variare, si prega di fare riferimento al prodotto reale.

Accedere al sistema tramite smartphone o PC

Smartphone

Cercare "ZOSI Smart" nell'App Store o scansionare il codice QR per scaricare e installare l'applicazione. Seguire le istruzioni per registrare un account.

Zosi Smart

Android/IOS

Su PC

Scaricare e installare Zosi "AVSS" Client e seguire questa guida per completare l'installazione.
Link ufficiale per il download: https://www.zositech.com/app/, fare doppio clic sull'icona "AVSS", scegliere la lingua e fare clic su "Accedi".
Nota: si consiglia di accedere con l'account di Zosi Smart App per evitare più account utilizzanti.
Scansionare il codice QR qui sotto per guardare i video delle operazioni di AVSS.

Aggiungere Dispositivo

1. Aprire l'applicazione ZOSI Smart e seguire le istruzioni per registrarsi e accedere.
2. Toccare "+" per aggiungere un dispositivo. Seguire le istruzioni dell'applicazione per completare le impostazioni di rete e l'aggiunta del dispositivo.

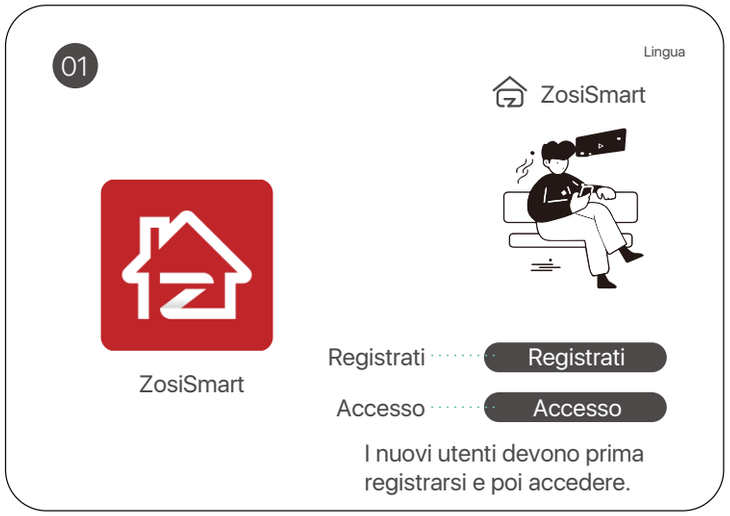

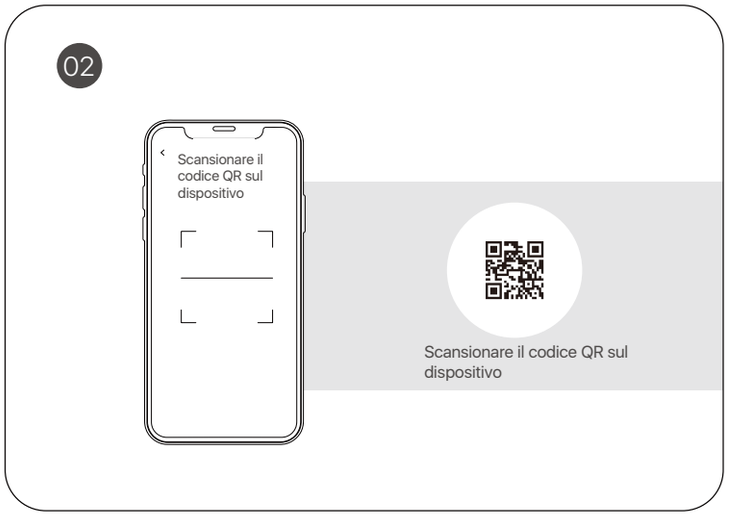

Il video operativo è riportato di seguito:

Installare la telecamera

Precauzioni per l'installazione

• Non puntare la telecamera verso fonti di luce.

• Non puntare la telecamera verso finestre di vetro o oggetti riflettenti. In caso contrario, le immagini potrebbero risultare scadenti a causa dei riflessi dei LED a infrarossi, delle luci ambientali o delle luci di stato.

• Non posizionare la telecamera in un'area ombreggiata mentre la si punta verso un'area ben illuminata. In caso contrario, le prestazioni dell'immagine potrebbero risultare scadenti. Per una migliore qualità dell'immagine, assicurarsi che la telecamera e il soggetto ripreso si trovino nelle stesse condizioni di illuminazione.

• Per ottenere prestazioni ottimali, si consiglia di installare la telecamera il più lontano possibile da dispositivi elettronici come microonde, televisori, radiotelefoni e baby monitor per evitare interferenze di segnale.

• Si consiglia di pulire l'obiettivo con un panno morbido di tanto in tanto. Non esporre la porta di alimentazione all'acqua o all'umidità, né bloccarla con sporcizia o altro.

• Non installare la telecamera in luoghi in cui pioggia e neve possano colpire direttamente l'obiettivo.

• La telecamera può funzionare in condizioni di freddo estremo, fino a -10°C, poiché produce calore quando è accesa. Prima di installarla all'aperto, è possibile accendere la telecamera al chiuso per alcuni minuti (solo per le telecamere da esterno).

Come installare la telecamera

NOTA:

1. Prima di installare la telecamera, configurare la rete.
2. Prima di installare la telecamera, far passare il cavo attraverso la scanalatura della base di montaggio.

A Installazione a parete

1. Praticare i fori in base alla dima di montaggio della telecamera e inserire i tasselli.
2. Serrare le viti per fissare la base della telecamera in posizione.
3. Montare la staffa superiore della telecamera sulla base e stringere le viti di fissaggio della staffa.
4. Regolare l'angolo della telecamera, è possibile utilizzare l'APP ZOSI Smart per regolare l'angolo orizzontale e verticale.

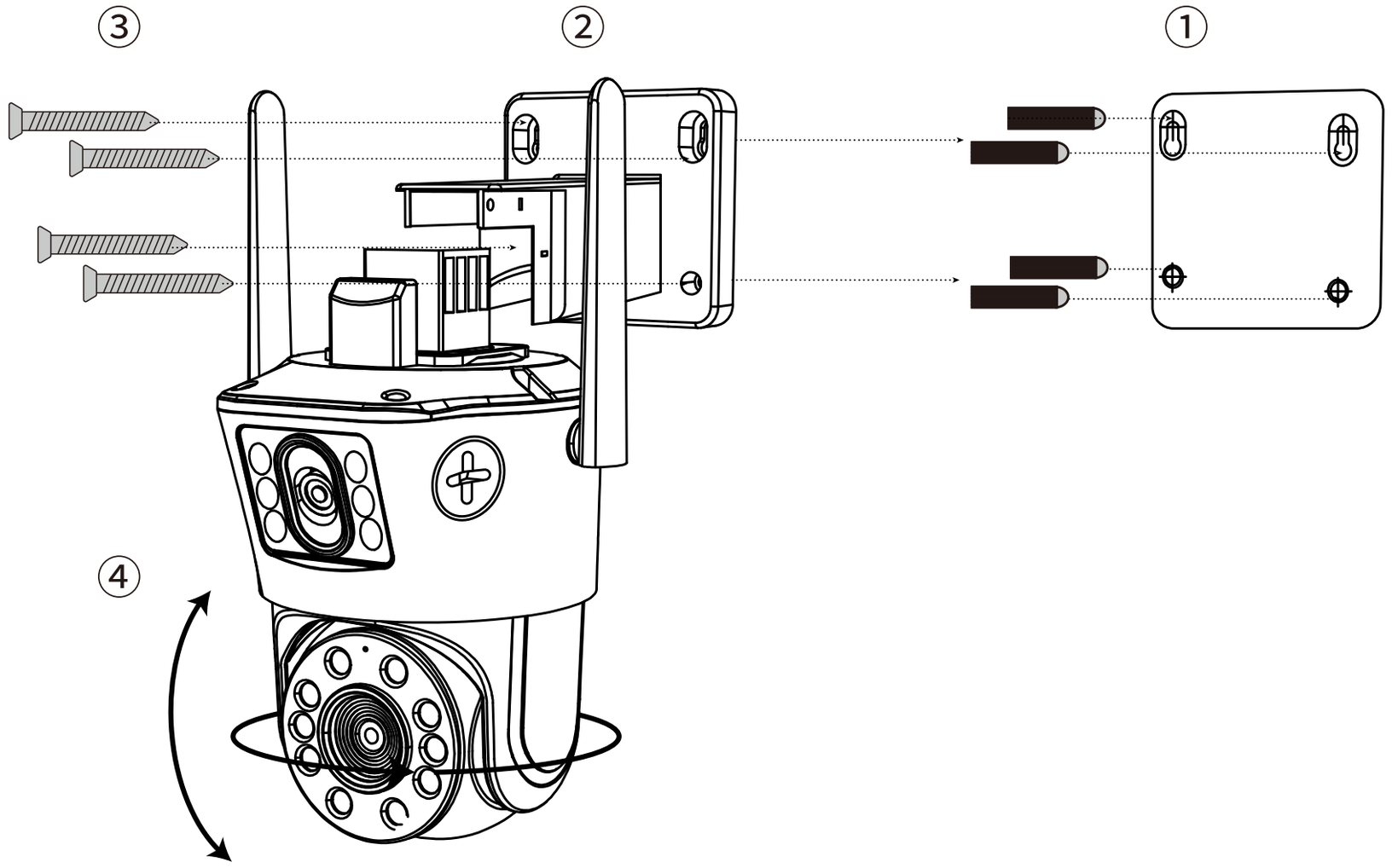

B Installazione a soffitto

1. Praticare i fori in base alla dima di montaggio della telecamera e inserire i tasselli.
2. Serrare le viti per fissare la base della telecamera in posizione.
3. Montare la staffa superiore della telecamera sulla base e stringere le viti di fissaggio della staffa.
4. Regolare l'angolo della telecamera, è possibile utilizzare l'APP ZOSI Smart per regolare l'angolo orizzontale e verticale.

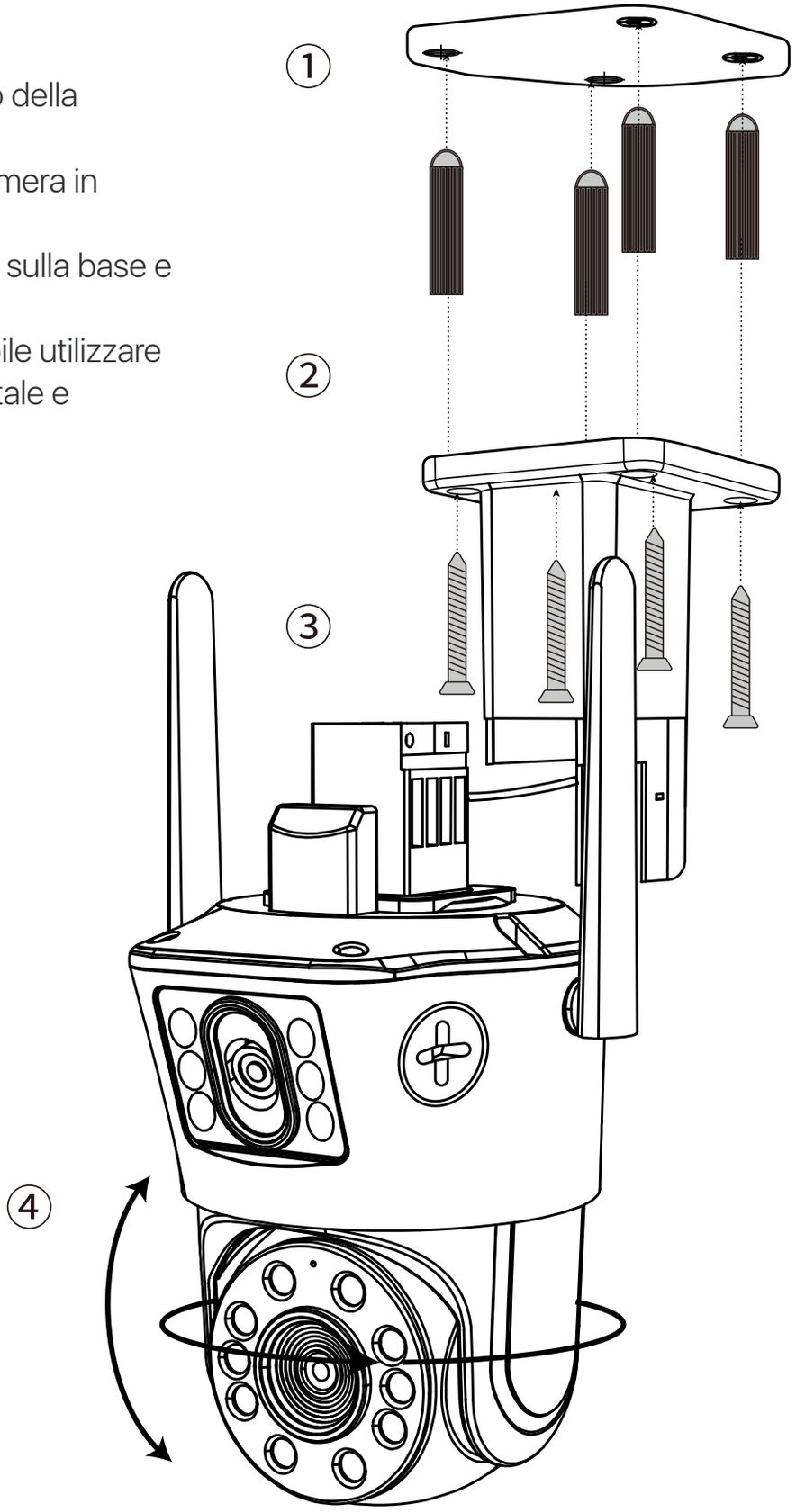

Ecco il video delle istruzioni di montaggio:

Distanza, altezza e angolo di installazione

Distanza: Migliore precisione per oggetti entro 5-50 piedi (1,5-15 m).
Angolo: Inclinare la telecamera di circa 30°-60°rispetto alla posizione orizzontale.
Altezza: Installare la telecamera a 2,5-5 m dal suolo.

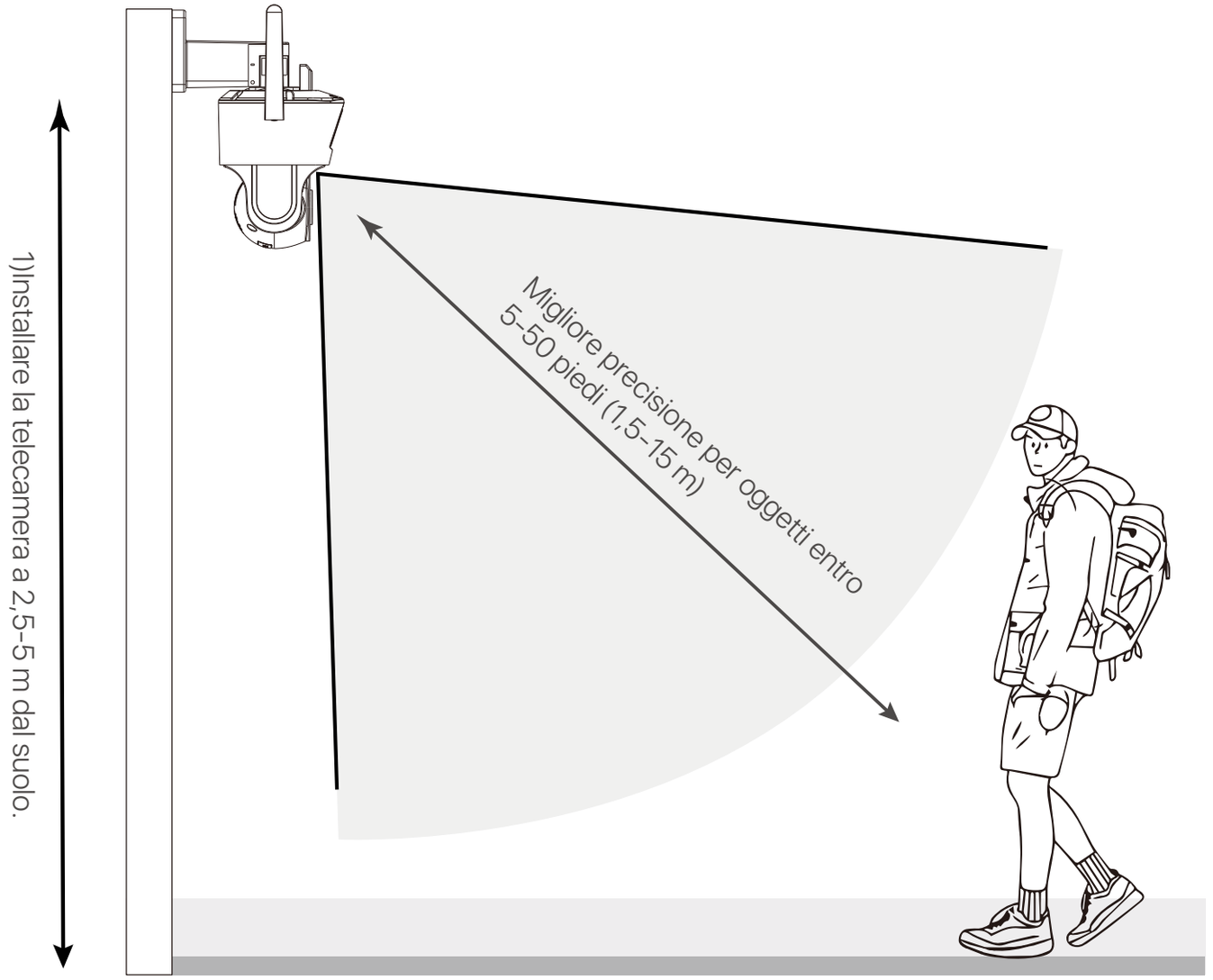

Domande Frequenti

Q: Perché la telecamera è offline?

• Controllare di aver inserito la password wifi corretta al momento dell'accoppiamento della telecamera; se non è chiara, resettare e accoppiare nuovamente la telecamera;

• Controllare se la rete corrente è una rete WiFi a 2,4 GHz, la telecamera non supporta il WiFi a 5 GHz;

• Verificare se la telecamera è stata collegata alla rete, se il router funziona normalmente, se il router è abilitato a ottenere automaticamente l'indirizzo IP.

Q: Perché non riesco a trovare il file di registrazione video?

• Verificare se la scheda SD è danneggiata, se la data del file di ricerca è valida, se l'ora di impostazione del sistema della telecamera è corretta.

Q: Perché non riesco a utilizzare la funzione interfono?

• Verificare che i permessi dell'applicazione siano tutti autorizzati quando si installa l'APP sul cellulare;

• La rete attuale tra la telecamera e il telefono cellulare è normale?

• Se l'attuale suono della telecamera intercomunicante è troppo basso, regolare il volume dell'altoparlante.

Q: La telecamera supporta la rilevazione del movimento e la cattura di immagini?

• Cattura automaticamente le immagini quando vengono rilevate persone, veicoli o quando c'è un cambiamento nelle immagini rilevate. Gli utenti possono anche catturare manualmente le immagini utilizzando l'app ZOSI Smart.

Notifica di conformità

FCC Dichiarazione di conformità

Questo dispositivo è conforme alla Parte 15 delle norme FCC.

Il funzionamento è soggetto alle due condizioni seguenti:

(1) Il dispositivo non deve causare interferenze dannose.

(2) Questo dispositivo deve accettare qualsiasi interferenza ricevuta, comprese quelle che possono causare un funzionamento indesiderato.

CE Dichiarazione di conformità UE Semplificata

ZOSI dichiara che questo dispositivo è conforme ai requisiti essenziali e alle altre disposizioni pertinenti della direttiva 2014/30/UE.

Corretto smaltimento di questo prodotto

Questo marchio indica che questo prodotto non può essere smaltito con altri rifiuti domestici in tutta l'UE. Per evitare possibili danni all' ambiente o alla salute umana dovuti allo smaltimento incontrollato dei rifiuti e per promuovere il riutilizzo sostenibile delle risorse materiali, si prega di riciclarlo in modo responsabile. Per restituire il dispositivo usato, visitare il sistema di restituzione e raccolta o contattare il rivenditore presso il quale è stato acquistato il prodotto. Il prodotto può essere ritirato per essere riciclato in modo sicuro per l'ambiente.

Veiligheidsinstructies (richtlijnen voor het gebruik van het product)

• Lees deze instructies zorgvuldig en bewaar ze voor toekomstig gebruik.
• Volg alle instructies voor veilig gebruik en behandeling van het product.
• Gebruik de camera bij de aangegeven temperatuur, vochtigheid en spanning en gebruik accessoires die door de fabrikant zijn goedgekeurd.
• Haal de camera niet uit elkaar.
• Richt de camera niet rechtstreeks op de zon of op sterke lichtbronnen.
• Regelmatig schoonmaken kan nodig zijn. Gebruik hiervoor alleen een vochtige doek. Gebruik geen bijtende of chemische reinigingsmiddelen.

Disclaimer

• Deze camera vereist het gebruik van een gespecificeerde UL/CSA-goedgekeurde voeding.
• Gebruik van een niet-gespecificeerde of niet-gekwalificeerde voeding kan het product beschadigen en de garantie ongeldig maken.
• Dompel het product niet onder in water. Het wordt aanbevolen om het op een beschermde locatie te installeren.
• Ongeoorloofde geluidsopname is illegaal in sommige rechtsgebieden. ZOSI Company aanvaardt geen verantwoordelijkheid voor gebruik van het product in strijd met de plaatselijke wetgeving.
• Deze camera bevat een IR CUT. Er kan een klikkend geluid hoorbaar zijn wanneer de camera schakelt tussen dag- en nachtweergave. Dit geluid is normaal en geeft aan dat de camera werkt.

Omvang van de Levering

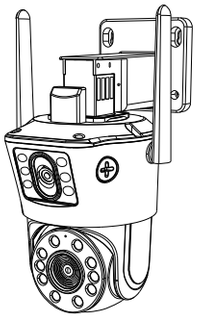

Camera

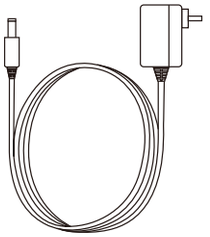

Voedingseenheid

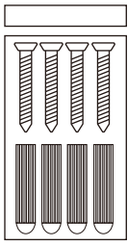

Schroevenpakket

Waarschuwingssticker

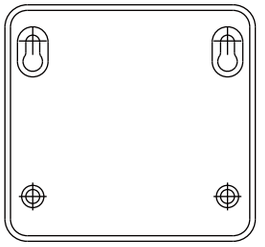

Positie label

Gebruiksaanwijzing

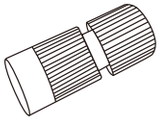

Lid

Opmerking: Accessoires kunnen per product verschillen. Raadpleeg de feitelijke accessoires.

Productgegevens

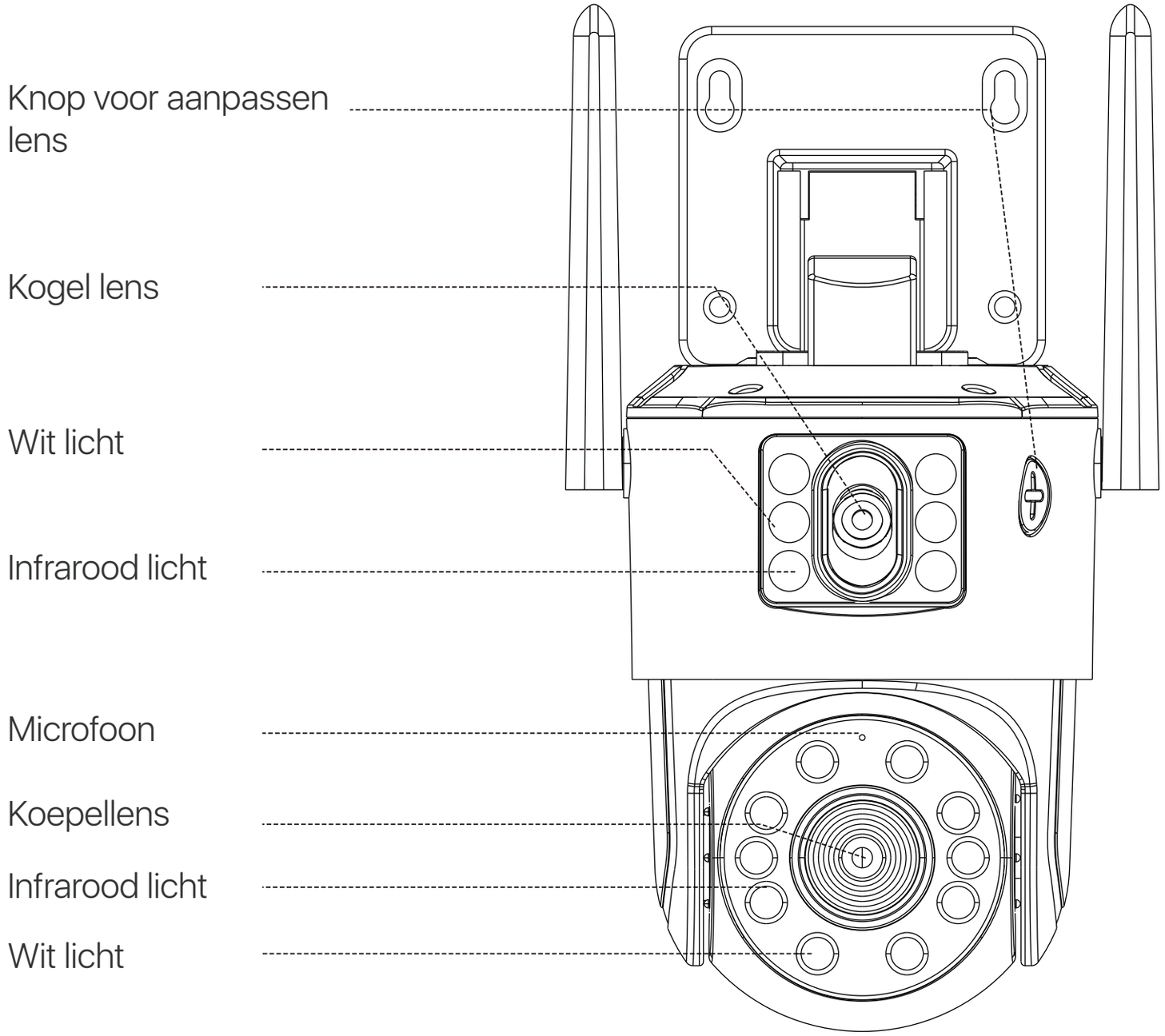

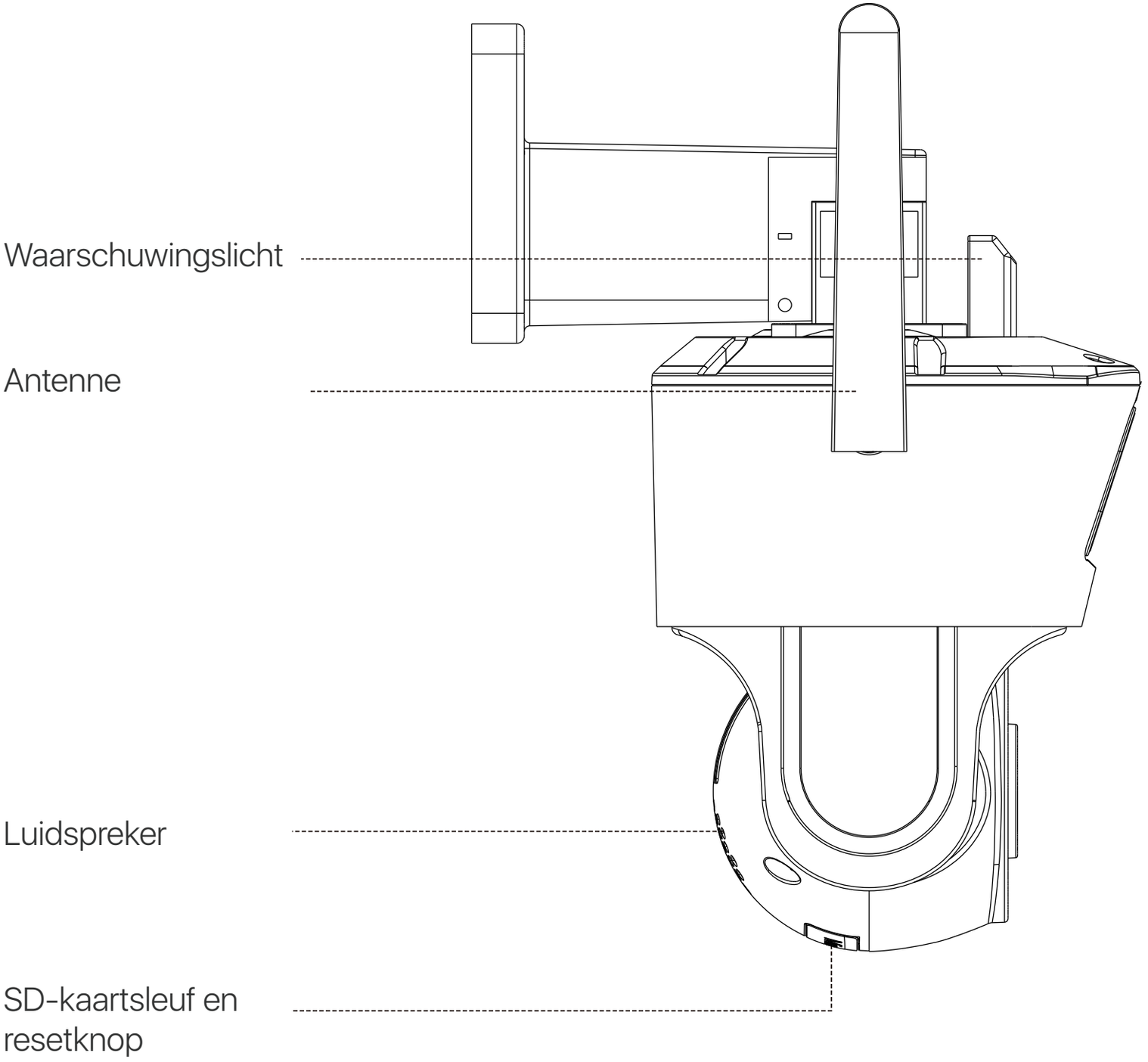

Opmerking: Het uiterlijk van het product kan afwijken. Raadpleeg het daadwerkelijke product.

De App Installeren

Smartphone

Zoek naar "ZOSI Smart" in de App Store of scan de QR-code hieronder met je browser om de app te downloaden en te installeren. Volg daarna de instructies om je als gebruiker te registreren.

Zosi Smart

Android/IOS

PC-client

Download en installeer Zosi AVSS Client en volg deze instructies om de installatie te voltooien.
Officiële downloadlink: https://www.zositech.com/app/, dubbelklik op het “AVSS”-pictogram, selecteer de taal en klik op Aanmelden.
Let op: Het wordt aanbevolen om in te loggen met het Zosi Smart App-account om meerdere accounts te vermijden.
Scan de onderstaande QR-code om de AVSS-bedieningsvideo te bekijken.

Apparaten toevoegen

1. Open de Zosi Smart App en volg de instructies in de app om te registreren en in te loggen.
2. Klik op het "+" pictogram om een apparaat toe te voegen en volg de instructies van de app om de netwerkconfiguratie te voltooien en het apparaat toe te voegen.

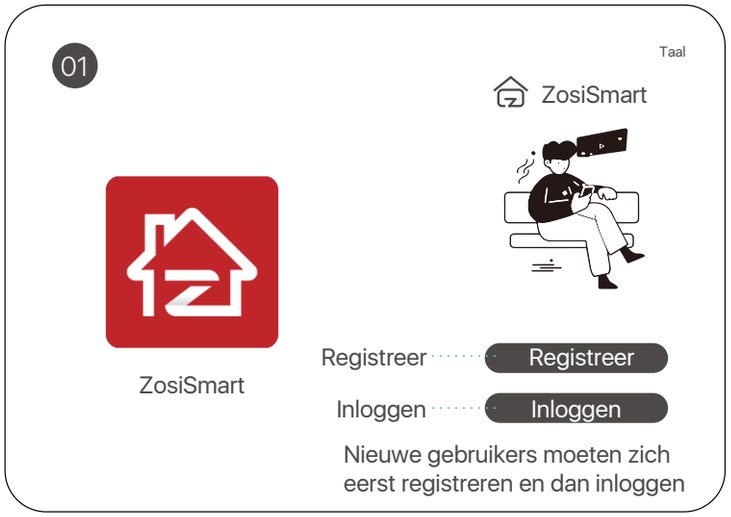

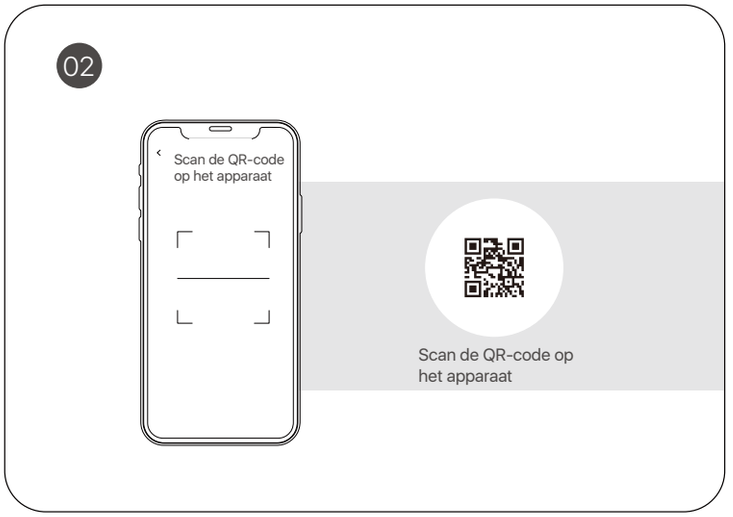

De stappen worden getoond in de volgende video:

Hoe moet een IPC worden geïnstalleerd

Installatie-aanwijzingen

• Richt de camera niet op lichtbronnen.

• Richt de camera niet op ramen of reflecterende voorwerpen. Dit kan de beeldkwaliteit beïnvloeden vanwege reflecties van infraroodlicht, omgevingslicht of statuslampjes.

• Plaats de camera niet in de schaduw en richt deze op een goed verlicht gebied. Anders kan dit leiden tot een slechte beeldkwaliteit. Zorg ervoor dat de verlichtingsomstandigheden van de camera en het vastgelegde onderwerp overeenkomen om een betere beeldkwaliteit te krijgen.

• Om optimale prestaties te behalen, wordt aanbevolen om de camera tijdens de installatie zo ver mogelijk van magnetrons, televisies, draadloze telefoons, babyfoons en andere elektronische apparaten te plaatsen om signaalstoringen te voorkomen.

• Het wordt aanbevolen om de lens regelmatig schoon te maken met een zachte doek. Zorg ervoor dat de stroomaansluiting niet wordt blootgesteld aan water of vocht of wordt geblokkeerd door vuil of andere materialen.

• Installeer de camera niet op plaatsen waar deze kan worden blootgesteld aan directe regen of sneeuw.

• De camera kan worden gebruikt bij extreme koude temperaturen tot -20 °C. Vanwege de warmteontwikkeling bij het inschakelen, wordt aanbevolen om de camera enkele minuten in een binnenruimte op te warmen voordat u deze buiten installeert. (Alleen voor buitencamera's)

Camera-installatie

Opmerking:

1. Zorg ervoor dat het netwerk correct is verbonden voordat u de camera installeert.
2. Voer de kabel door de kabelgoot op de montagesokkel voordat u de camera installeert.

A Installatie aan de muur

1.Boor gaten volgens de positie-etiketten van de camera en plaats pluggen.
2. Draai de schroeven vast om de camera op de beugel te bevestigen.
3. Bevestig de bovenste beugel van de camera aan de beugel en draai de schroeven vast.
4. Pas de camerahoek aan door de horizontale en verticale uitlijning aan te passen met de ZOSI-app.

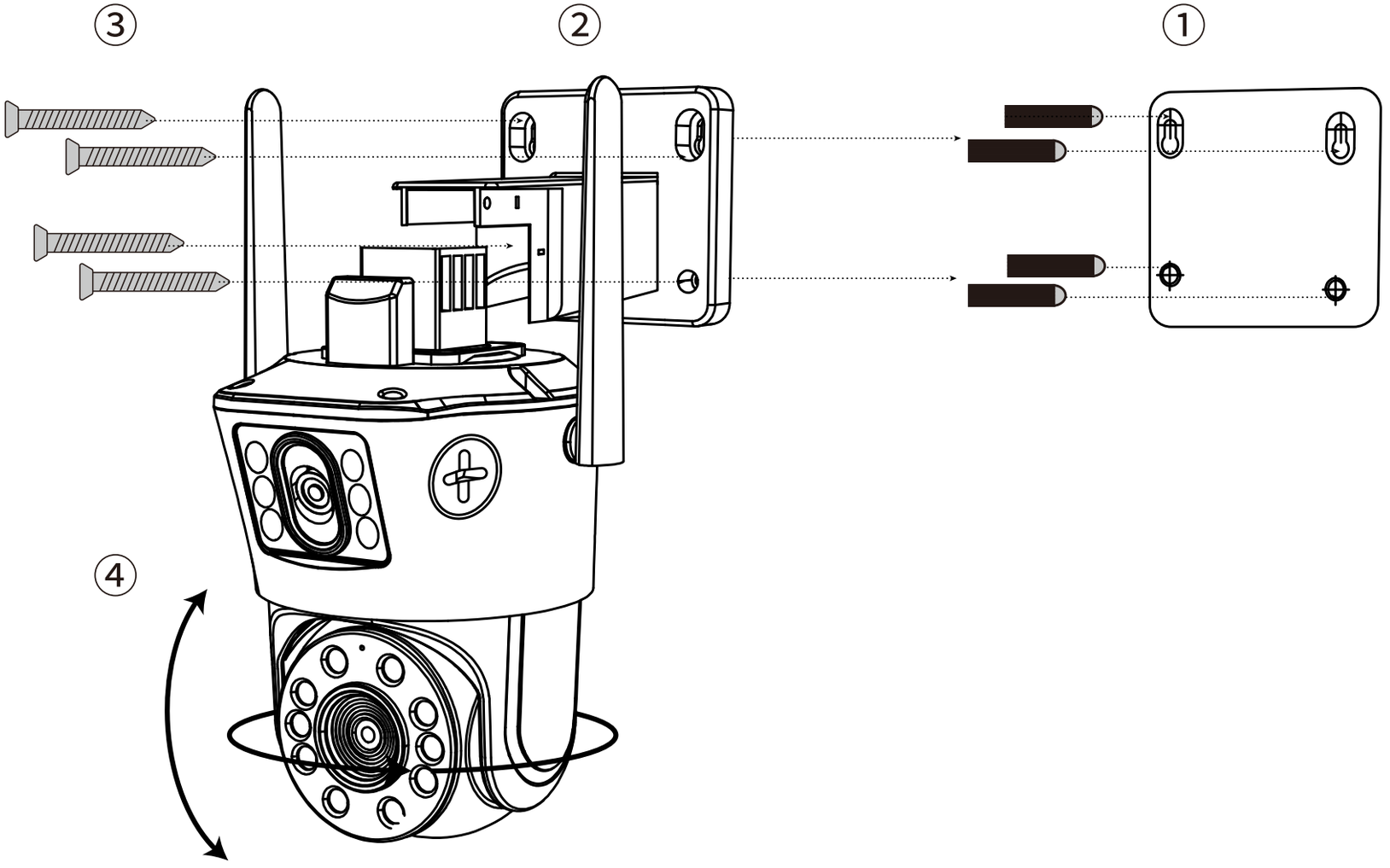

B Installatie aan het plafond

1. Boor gaten volgens de positie-etiketten van de camera en plaats pluggen.
2. Draai de schroeven vast om de camera op de beugel te bevestigen.
3. Bevestig de bovenste beugel van de camera aan de beugel en draai de schroeven vast.
4. Pas de camerahoek aan door de horizontale en verticale uitlijning aan te passen met de ZOSI-app.

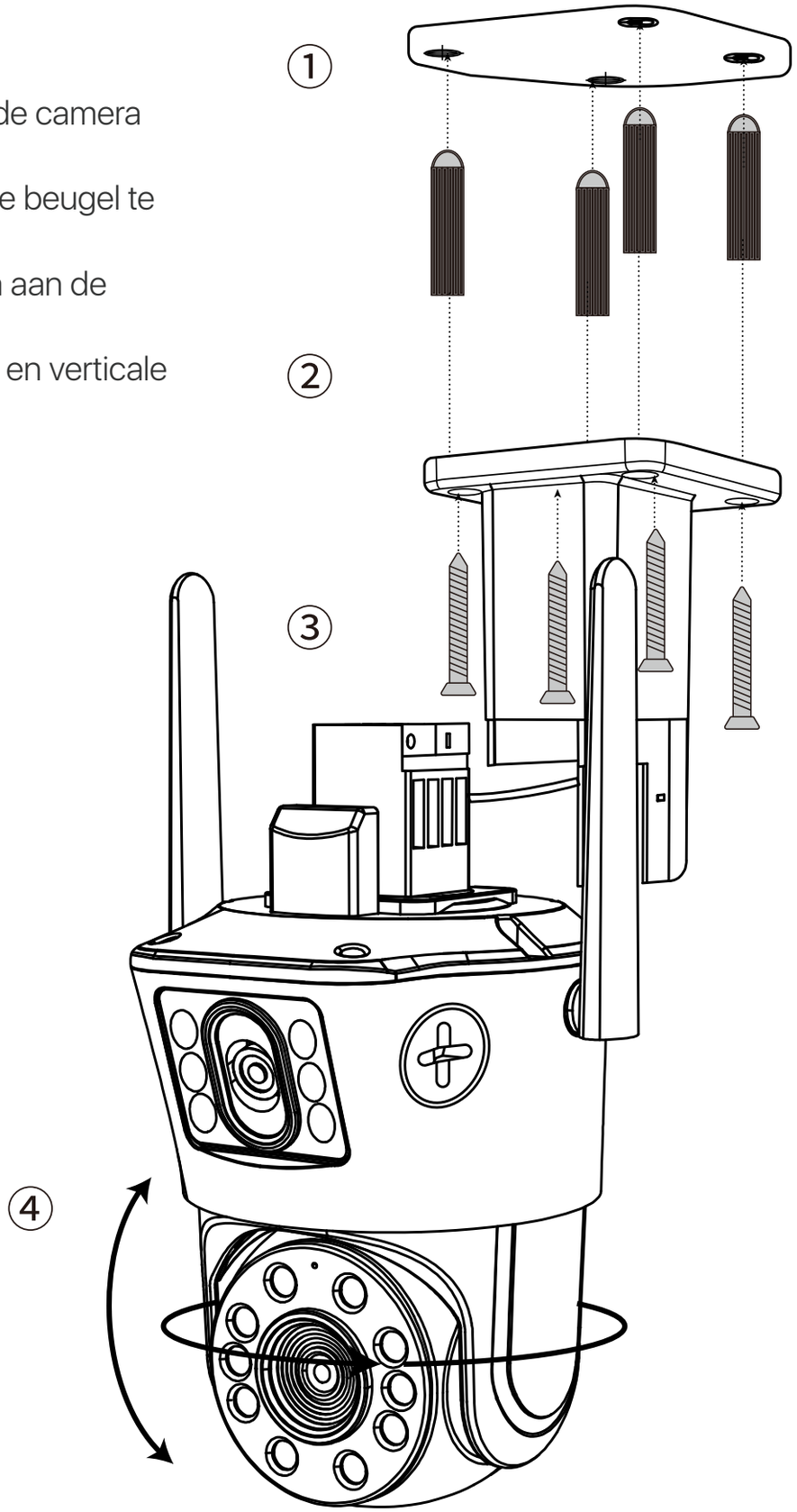

Bekijk de video van installatie:

Installatieafstand, hoogte en hoek

Afstand: Voor objecten in het bereik van 5 voet tot 50 voet (1,5 tot 15 meter) voor de beste nauwkeurigheid.
Hoek: Kantel de camera ongeveer 30°-60° naar beneden vanuit de horizontale positie.
Hoogte: Installeer de camera op een hoogte van 8-16 voet (2,5-5 m) boven de grond.

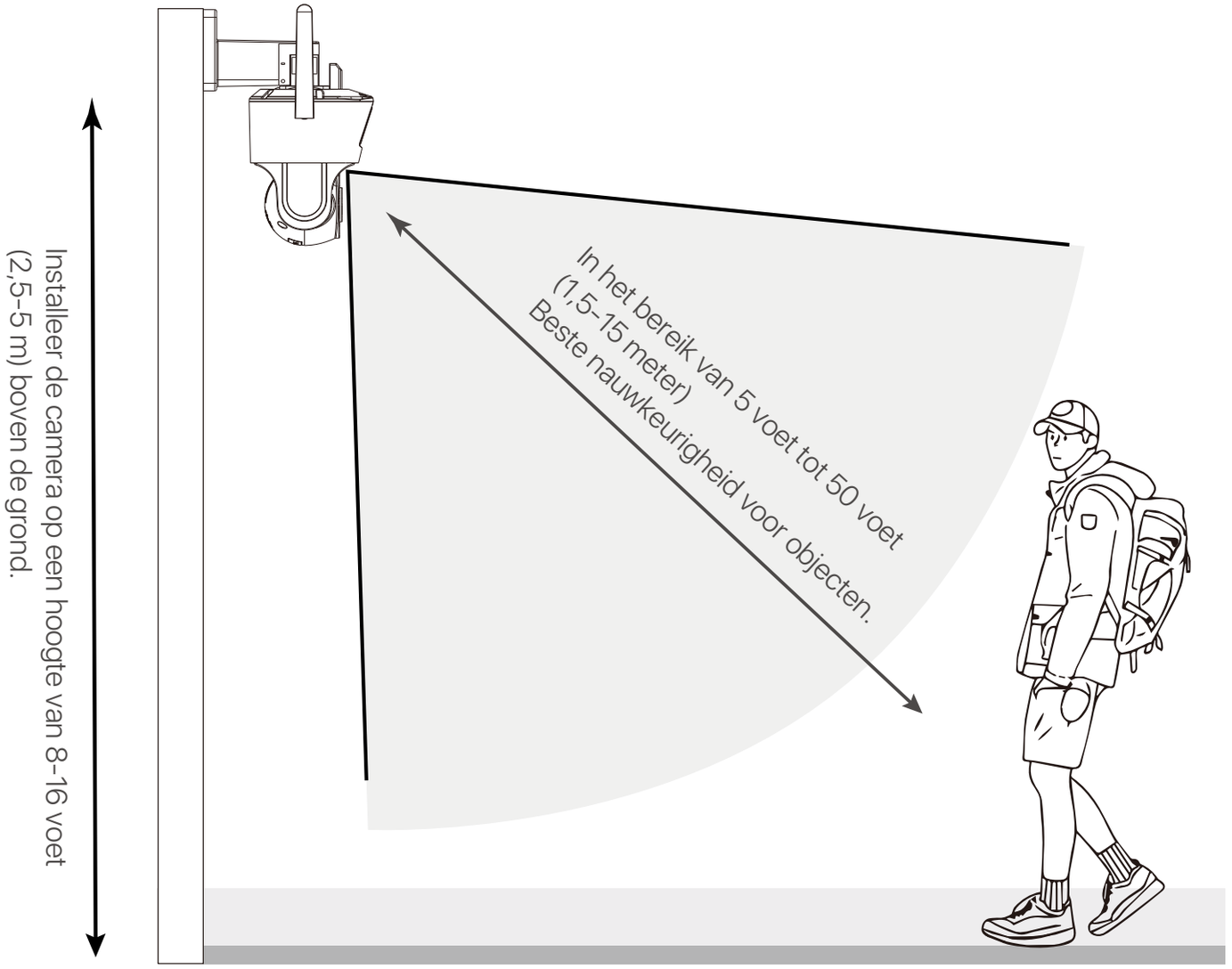

Veelgestelde Vragen

Q: 1.Waarom is het toestel offline?

• Controleer of het juiste Wi-Fi-wachtwoord is ingevoerd bij het instellen van de camera. Als dit niet duidelijk is, reset het apparaat dan en voer de instelprocedure opnieuw uit.

• Controleer of het huidige netwerk een 2,4 GHz WLAN is, aangezien de camera geen 5 GHz WLAN ondersteunt.

• Controleer of de unit is aangesloten op het netwerk, of de router goed werkt om verbinding te maken met het internet en of de router automatische IP-adrestoewijzing heeft ingeschakeld.

Q: Waarom kan ik geen videobestanden vinden?

• Controleer of de SD-kaart beschadigd is, of de datum waarop de bestanden worden gezocht geldig is en of de systeeminstelling van de apparaattijd correct is.

Q: Waarom werkt de intercomfunctie niet?

• Controleer bij het installeren van de app op je smartphone of alle toestemmingen van de app zijn toegestaan,

• Controleer of het huidige netwerk tussen de camera en de smartphone in orde is.

• Als het geluid van de huidige intercomcamera te zacht is, pas dan het volume van de luidspreker aan.

Q: Ondersteunt de camera bewegingsdetectie en beeldopname?

• De camera legt automatisch beelden vast wanneer het mensen, auto's of veranderingen in de gedetecteerde beelden detecteert. Gebruikers kunnen ook onze ZOSI Smart App gebruiken om handmatig beelden vast te leggen.

Accreditatie-instructies

FCC-verklaring van overeenstemming

Dit apparaat voldoet aan Deel 15 van de FCC-regels.

De werking is onderworpen aan de volgende twee voorwaarden.

(1) Dit apparaat veroorzaakt geen schadelijke interferentie.

(2) Dit apparaat is onderhevig aan externe interferentie, inclusief interferentie die een ongewenste werking kan veroorzaken.

Vereenvoudigde EU-conformiteitsverklaring

ZOSI verklaart dat het apparaat voldoet aan de essentiële vereisten en andere relevante bepalingen van Richtlijn 2014/53/EU.

Correcte verwijdering van dit product

Deze markering geeft aan dat dit product in de hele EU niet met ander huishoudelijk afval mag worden weggegooid. Om mogelijke schade aan het milieu of de menselijke gezondheid door afvalverwijdering te voorkomen en om duurzaam hergebruik van materiële hulpbronnen te bevorderen, verzoeken wij u op verantwoorde wijze te recyclen. Om uw oude apparaat te retourneren, gaat u naar het retour- en ophaalsysteem of neemt u contact op met de winkel waar u het product heeft gekocht. Zij kunnen het product in ontvangst nemen voor milieuvriendelijke recycling.

ZOSI

www.zositech.com

Support Email: service@zositech.com
Facebook: https://www.facebook.com/ZosiTechnology/
Whatsapp: +1-866-841-6932
UK Whatsapp: +86 18675610962

Responsible Party:Ansjer Electronics Co., Ltd
Company name :Loocam Technology LLC
Address: 2205 Hutton Dr, Unit 100, Carrollton TX 75006
Tel: 657-223-3477
E-mail: lavenderl@loocam.com

Copyright © 2024 ZOSI Technology Co., Ltd.
No part of this publication may be reproduced in any way without the written permission of ZOSI. The information in this publication is believed to be accurate in all respects. ZOSI assumes no responsibility for any consequenc-es resulting from their use. As our products require continuous improvement,ZOSI reserves the right to modify product designs, specifications and prices without notice and without any obligation. All rights reserved,and ZOSI reserves the final interpretation right of this manual.

RoHS

F921111Z3008400